Зип Общемир
vsezip.ru
+7(812)987-08-81

winterhalter

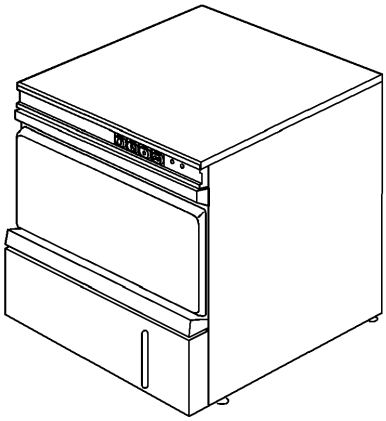

Ersatzteilliste
GS 29 B

Erstellt: 06/95
Bearbeitet: 27.10.04

Teile-Nr.: 89001527

Inhaltsübersicht

Wasserzulauf	Seite 1 und 2
Wasserablauf und Tankheizung	Seite 3 und 4
Waschsystem I	Seite 5 und 6
Waschsystem II	Seite 7 und 8
Nachspülung I (AquaMatik)	Seite 9 und 10
Nachspülung II	Seite 11 und 12
Dosierung	Seite 13 und 14
Verkleidung, Behälter, Untergestell	Seite 15 und 16
Türe	Seite 17 und 18
Elektroteile I	Seite 19 und 20
Elektroteile II	Seite 21 und 22
Laugenpumpe	Seite 23 und 24

Körbe und Zubehör siehe separate Liste.
In der Spalte ”St.” ist die erforderliche Stückzahl angegeben, sofern mehr als 1 Stück eingebaut ist und das Teil kein Normteil ist.

Зип Общепит
zipsezip.ru
+7(812)987-08-81

CS 20 B

Wasserzulauf
Water supply
Alimentation d'eau

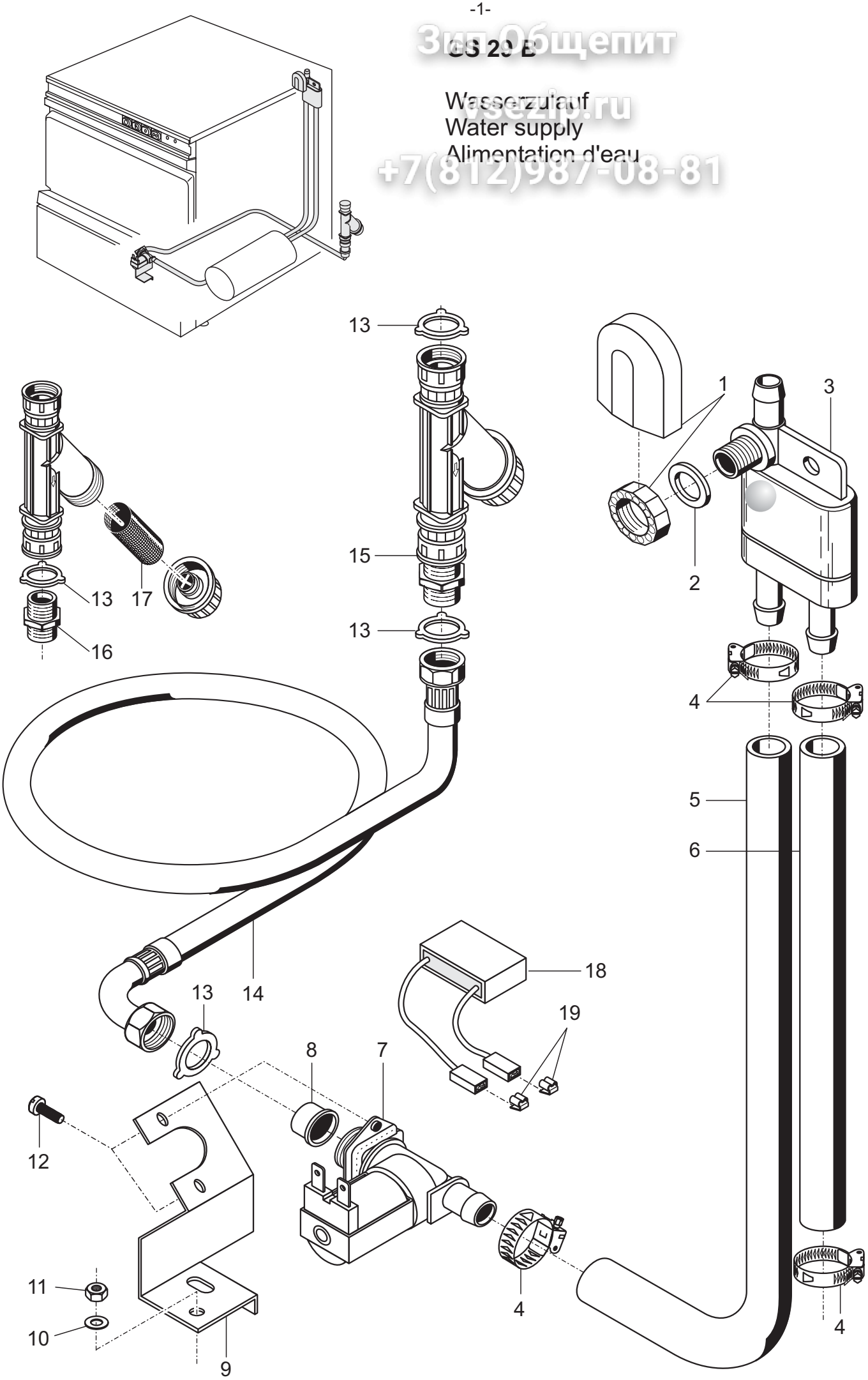

Зип Общепит
vsezip.ru
+7(812)987-08-81

GS 29 B

Wasserzulauf

Pos.	Bezeichnung	Teile-Nr.	St.	Bemerkung
1	Set Tankeinlauf	61004545		inkl. Pos. 2
2	Dichtung ø 24 x ø 17 x 2	62001366		
3	Rücksaugverhinderer seitlich	35 01 194		
4	Schlauchschelle ø 14 - ø 24	28 02 108		
5	Schlauch DN 13,5 x 3,5 x 1000	40 02 029		Meterware
6	Schlauch DN 13,5 x 3,5 x 830	40 02 029		Meterware
7	Magnetventil (Mengenregler 15l); 220-240V; 50/60Hz	31 06 180		Ersatz für 31 06 044
	Set Magnetventil (Mengenregler 5l); 200-240V/50-60HZ/+-10%	60004147		Japan
8	Schmutzsieb	31 06 186		
9	Magnetventilhalter	62001891		
10	Scheibe ø 5,3 x ø 12 x 0,8	22 02 213		
11	Sechskantmutter M 5 selbstsichernd	21 05 302		
12	Flachkopfschraube M 4 x 8	20 10 309		
13	Dichtung ø 24 x ø 16 x ø 3	80002241		
14	Metallschlauch DN 15 x 2000; G 3/4”	29 01 316		
o.P.	Verlängerungsschlauch 1m	29 01 307		Zusatzausstattung
o.P.	Dichtung ø 24 x ø 16 x ø 3	80002241		Zusatzausstattung
15	Schmutzfänger kpl.	80002153		inkl. Pos. 13, 16, 17
16	Doppelnippel	80002167		
17	Schmutzsieb	80002728		
18	RC-Glied; 0,15µF; 3,3kΩ	31 13 114		parallel zu Pos. 7 anschliessen
19	Flachsteckadapter	31 12 018	2	

Зип Общепит
wsezip.ru
+7 (812)987 08 81

GS 29 B

Wasserablauf und Tankheizung
Water drain and tank heating
Ecoulement d'eau et chauffage cuve

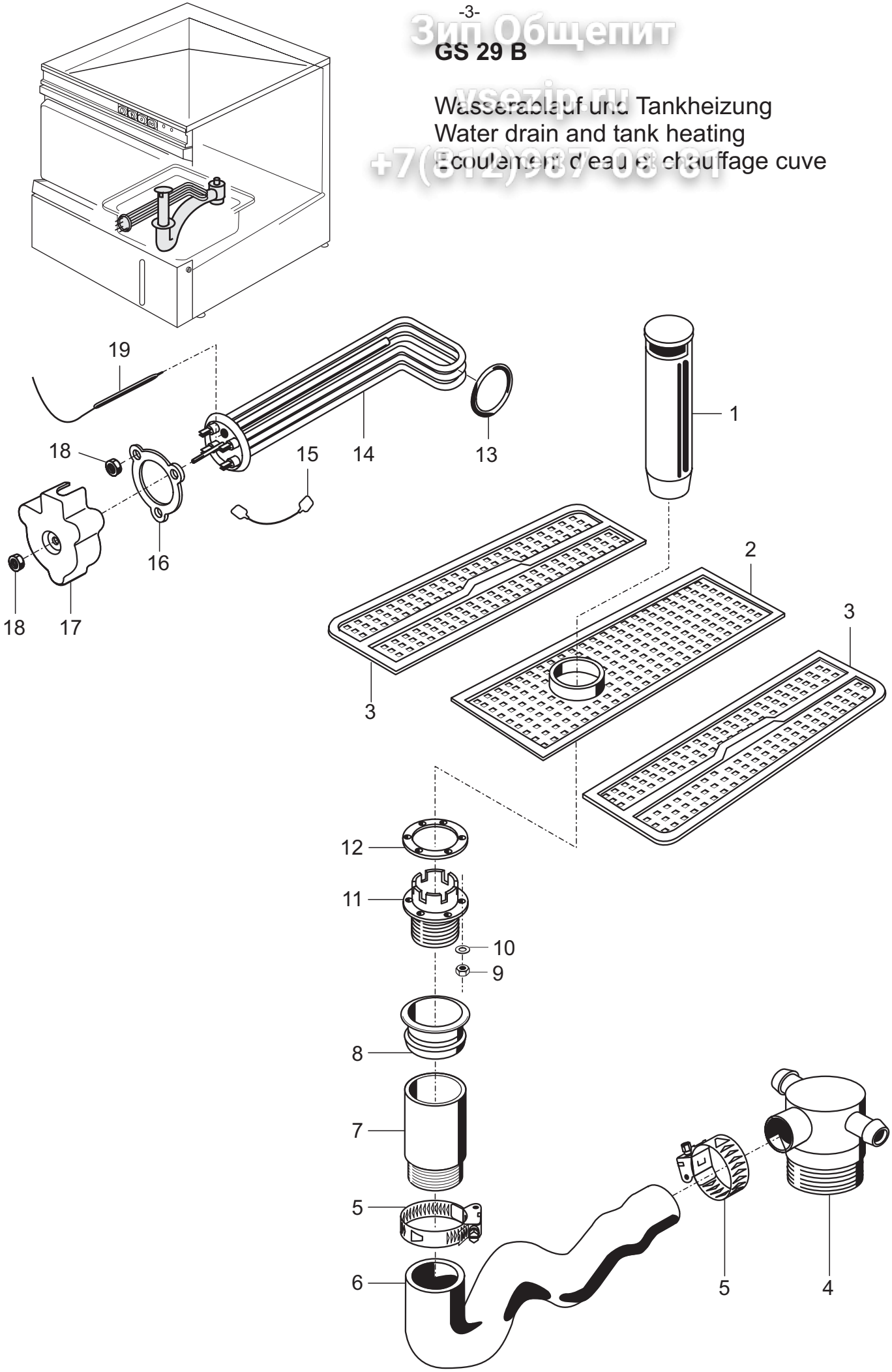

Зип Общепит
vsezip.ru
+7(812)987-08-81

GS 29 B

Wasserablauf und Tankheizung

Pos.	Bezeichnung	Teile-Nr.	St.	Bemerkung
1	Standrohr Überlaufhöhe 130 mm	62002648		
2	Flächensieb Mittelstück 300 x 127	62001882		
3	Flächensieb 300 x 110	62001943	2	
4	Mediamatablauf	35 01 080		
5	Schlauchschelle ø 32 - ø 52	28 02 110		
6	Siphon ø 38 x 4	62001413		
o.P.	Ablaufgarnitur kpl.	62001942		best. Pos. 4, 5, 6
7	Adapter zu Ablauf ø 50 x 4,6 x 100	62001497		
8	Dichtung D44 x 40	27 01 027		
9	Sechskantmutter M 5 selbstsichernd	21 05 302		
10	Scheibe ø 5,3 x ø 10,0 x 1,0	22 01 300		
11	Standrohrunterteil	62001805		
12	Dichtung 2,0 x ø 83,5 x ø 52	62001749		
13	O-Ring 7 x ø 43	27 07 069		
14	Heizkörper gewinkelt 5,0kW; 230/400V	31 03 089		
	Heizkörper gewinkelt 5,0kW; 240/420V	31 03 094		
	Heizkörper gewinkelt 5,0kW; 200/346V	31 03 103		
15	Sternbrücke	31 23 088	2	
16	Klemmscheibe verzinkt	01 17 003		
17	Abdeckkappe zu Heizkörper	31 03 014		
18	Sechskantmutter M 5	21 01 303		
19	Sicherheitsthermostat 140°C - 10 K ”AUS”	31 25 030		
o.P.	Ablaufschlauch, links ø 50/58 x 4 x 430	40 03 044		

Зип Общепит
vsezip.ru
+7(812)987-08-81

GS 29 G

Waschsystem I
Wash system I
Système de lavage I

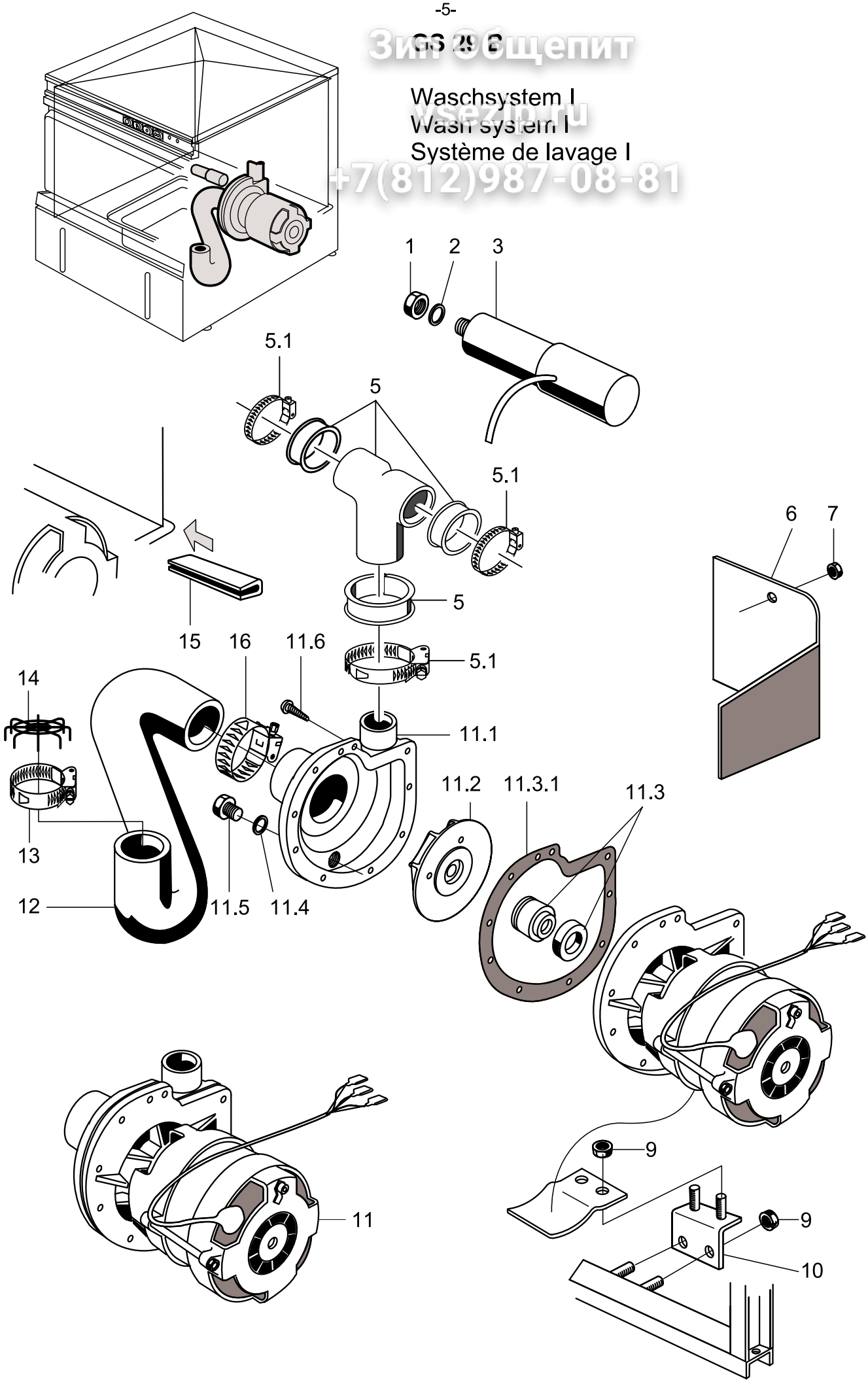

Зип Общепит
vsezip.ru
+7(812)987-08-81

GS 29 B

Waschsystem I

Pos.	Bezeichnung	Teile-Nr.	St.	Bemerkung
1	Sechskantmutter M 8	21 05 306		selbstsichernd
2	Scheibe ø 8,4	22 01 303		
3	Kondensator 12,5 µF	31 13 028		
5	Pumpendruckkrümmer	55 28 221		inkl. Pos. 5.1
5.1	Schlauchschelle ø 32 - ø 52 x 12	28 02 110	3	
6	Pumpenabdeckung	62001931		
7	Sechskantmutter M 4	21 05 300		selbstsichernd
9	Sechskantmutter M 5	21 05 302		selbstsichernd
10	Pumpenkonsole	62001853		
11	Pumpe 0,55 kW; 1 x 230-240 V; 50 Hz	31 02 276		inkl. Pos. 11.1 – 11.6
	Pumpe 0,55 kW; 1 x 230 V; 60 Hz	31 02 070		
	Pumpe 0,55 kW; 1 x 200 V; 50 Hz	31 02 319		
	Pumpe 0,55 kW; 1 x 200 V; 60 Hz	31 02 320		
11.1	Pumpengehäuse	31 02 200		
11.2	Pumpenlaufrad ø 96	31 02 201		für Pumpe mit 50 Hz
	Pumpenlaufrad ø 81	55 14 034		für Pumpe mit 60 Hz
11.3	Dichtungssatz; 0,73/0,55/0,37 kW	80002673		inkl. Pos. 11.3.1
11.3.1	Dichtung zu Gehäuse	31 02 203		
11.4	Dichtung zu M 8	22 08 505		
11.5	Sechskantschraube M 8 x 16	20 01 302		
11.6	Blechschraube 3,9 x 22	20 22 302		
12	Ansaugkrümmer DN 44 x DN 60	62001812		
13	Schlauchschelle D62-82 x 12	28 02 137		
14	Ansaugsieb	62001956		
15	Kantenschutz; U9,5 X 2,0 X 100	40 04 015		Meterware
16	Schlauchschelle ø 47 - ø 67	28 02 115		

Зип Общепит
wsezip.ru
+7 (812) 987 68 81

GS 29 B

Waschsystem II
Wash system II
Système de lavage II

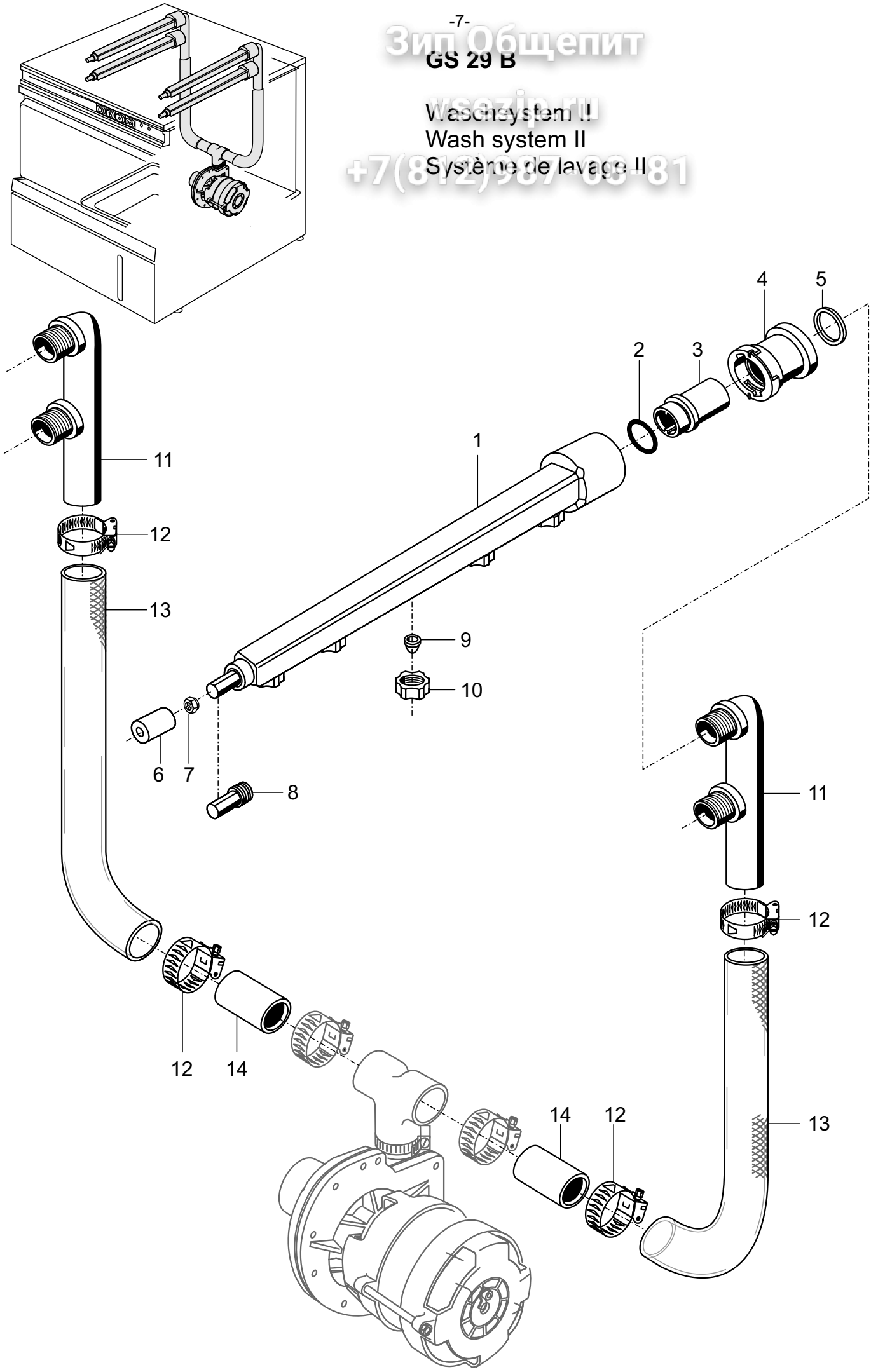

Зип Общепит
vsezip.ru
+7(812)987-08-81

GS 29 B

Waschsystem II

Pos.	Bezeichnung	Teile-Nr.	St.	Bemerkung
1	Wascharm kpl.	62001807	4	inkl. Pos. 8, 9, 10
2	O-Ring ø 28 x 2,5	27 07 049	4	
3	Verschlussmutter ø 38 x 34; G 3/4”	61004059	4	
4	Verschlussring ø 49 x 28	61002023	4	
5	Dichtung ø 34 x ø 27 x 2	27 09 025	4	
6	Führungsbuchse ø 28 x 30	61002263	4	
7	Sechskantmutter M 4 selbstsichernd	21 05 300	4	
8	Wascharmstopfen G 1/2” x 37	35 01 210	4	
9	Kreuzschlitzdüse 10°	62001809	20	
10	Überwurfmutter ø 32 x 9,5	62001808	20	selbstsichernd
11	Waschverteiler	62001998	2	bis Masch. Nr. 356 162
	Waschverteiler	62002657	2	ab Masch. Nr. 356 163
12	Schlauchschelle ø 24 - ø 36	28 02 111		
13	Gewebeschlauch DN 25 x 4,5 x 400	40 01 023	2	Meterware
14	Schlauchstutzen gerade ø 25 x 95	29 06 525	2	

Зип Общепит
vsezip.ru
+7 (812) 987-08-81

GS 29 B

Nachspülung I AquaMatik
Rinsing I AquaMatik
Rinçage I AquaMatik

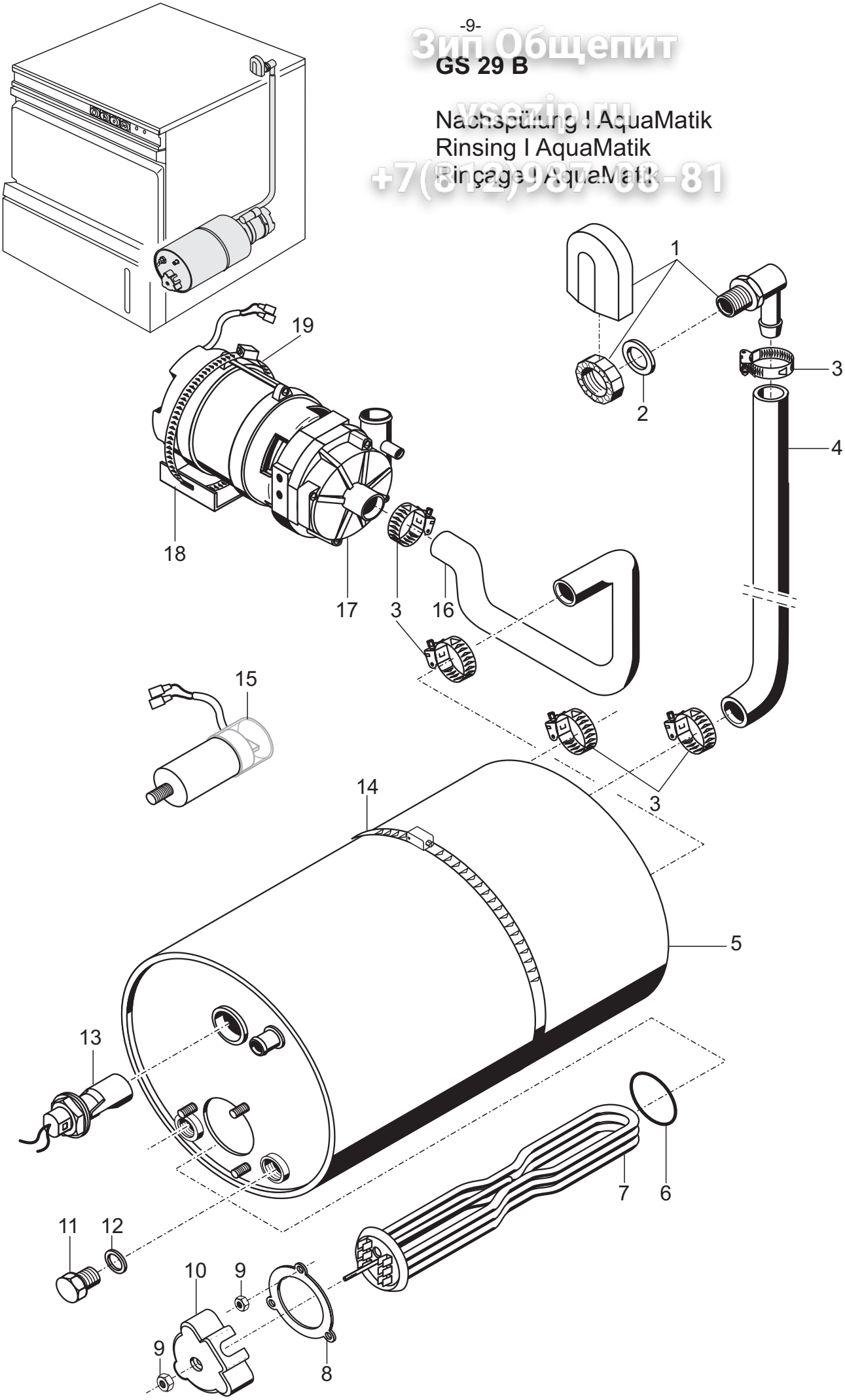

Зип Общепит
vsezip.ru
+7(812)987-08-81

GS 29 B

Nachspülung I

Pos.	Bezeichnung	Teile-Nr.	St.	Bemerkung
1	Set Tankeinlauf	60002686		inkl. Pos. 2, 3
2	Dichtung ø 20,5 x ø 28,5 x 2,0	27 01 002		
3	Schlauchschelle ø 20 - ø 30 x 12	28 02 109		
4	Schlauch DN 13,5 x 3,5 x 650	40 02 029		Meterware
5	Boiler drucklos	60002723		ab 11/98 rund (bis 10/98 eckig)
	Boiler drucklos (für 2 Thermostate)	60002685		
6	O-Ring ø 43 x 7	27 07 069		
7	Heizkörper 5,0kW; 230/400V	31 03 030		
	Heizkörper 5,0kW; 240/420V	31 03 032		
	Heizkörper gekröpft 5,0kW; 3 x 200/346V	31 03 098		
o.P.	Sternbrücke mit Tülle 2,5mm²; 90mm lang	31 23 088	2	
8	Klemmscheibe	01 17 003		
9	Sechskantmutter M5	21 01 203		
10	Abdeckkappe	31 03 014		
11	Sechskantschraube M 10 x 16	20 01 352		
12	Dichtung ø 18 x ø 10 x 1,5	27 03 003		
13	Set Schwimmerschalter 250V; 15VA	55 28 255		
o.P.	Dichtung zu Schwimmerschalter	31 26 036		
14	Schlauchschelle ø 50 - 215 x 12	28 02 126		
15	Kondensator 5µF; 250V; 50/60Hz	31 13 099		
16	Schlauchkrümmer DN25 x 3,5	62002373		
17	Pumpe 0,27 kW; 1 x 220-240 V; 50 Hz	31 02 477		inkl. Pos. 15
	Pumpe 0,27 kW; 1 x 220 V; 60 Hz	31 02 445		
	Pumpe 0,27 kW; 1 x 180-220 V; 50 Hz	31 02 446		
	Pumpe 0,27 kW; 1 x 200-220 V; 60 Hz	31 02 447		
18	Pumpenhalter	62001976		bis Masch. Nr. 345 471
	Pumpenhalter	62002551		ab Masch. Nr. 345 472
19	Schlauchschelle ø 92 - ø 112 x 12	28 02 125		

Зип Общепит
vsezip.ru
+7(812)987-08-81

GS 29 B

Nachspülung II
Rinsing II
Rinçage II

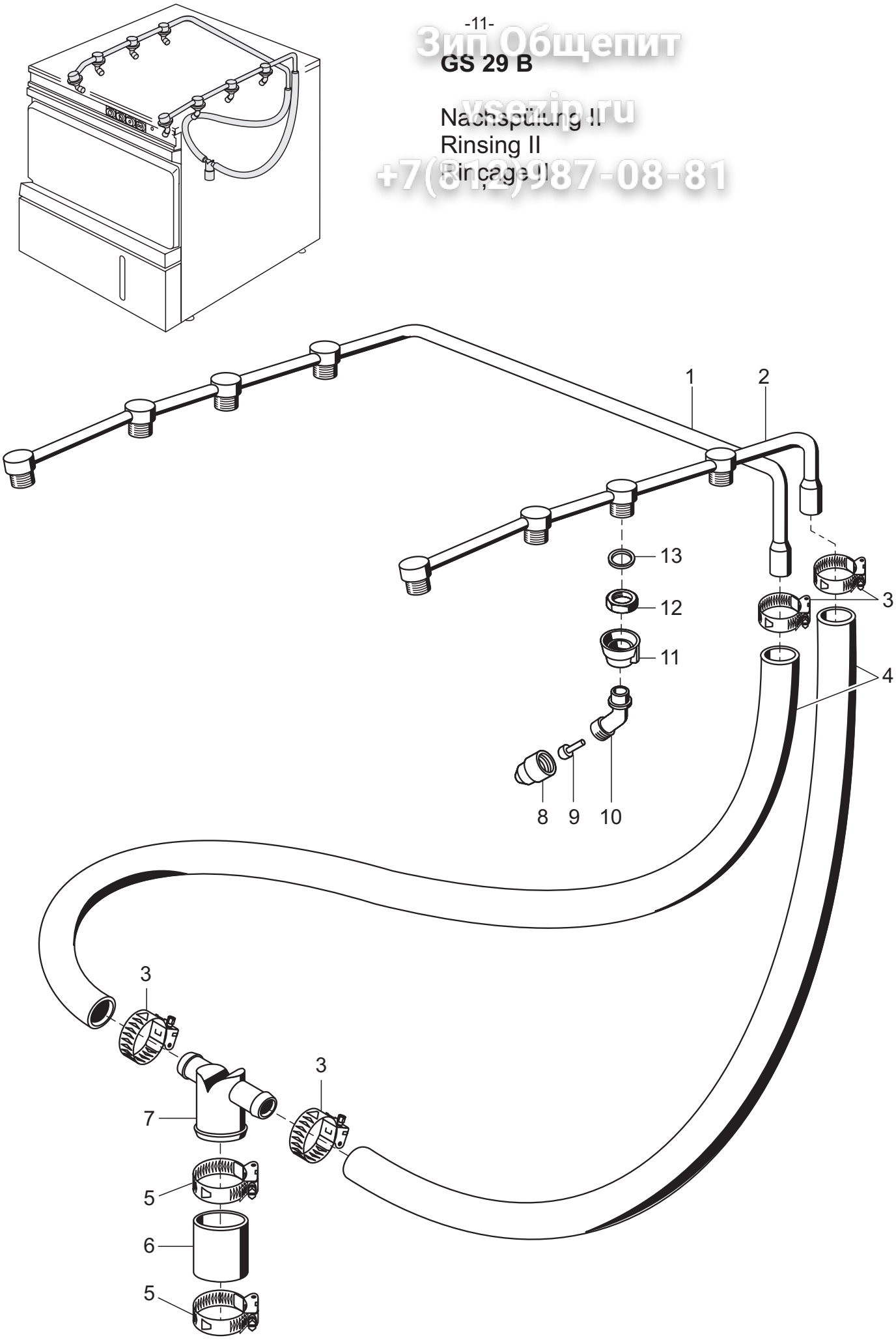

Зип Общепит
vsezip.ru
+7(812)987-08-81

GS 29 B

Nachspülung II

Pos.	Bezeichnung	Teile Nr.	St.	Bemerkung
1	Nachspülverteiler oben links kpl.	62002842		inkl. Pos. 13 (O-Ring 27 07 001)
2	Nachspülverteiler oben rechts kpl.	62002841		inkl. Pos. 13 (O-Ring 27 07 001)
3	Schlauchschelle ø 20 - ø 30	28 02 306		
4	Industrieschlauch ø 13,5 x 3,5 x 700	40 02 029	2	Meterware
5	Schlauchschelle ø 24 - ø 34	28 02 309		
6	Gewebeschlauch ø 25 x 4,5 x 50	40 01 023		Meterware
7	T-Stück ø25 x ø 10; 37 x 75	62001329		
8	Nachspüldüsenkappe	65002754	8	
9	Düsendraller	65002755	8	
10	Nachspüldüsenadapter	62001176	8	
11	Überwurfmutter zu Düse	62001174	8	
12	Gegenmutter G 3/8”	30 09 200	8	
13	Dichtung ø 24 x ø 17 x 2	62001366	8	bis Masch. Nr. 381 854
	O-Ring ø16 x 2,5	27 07 001	8	ab Masch. Nr. 381 855

Зип Общепит
vsezip.ru
+7(812)987-08-81

GS 29 B

Dosierung
Dosing
Dosage

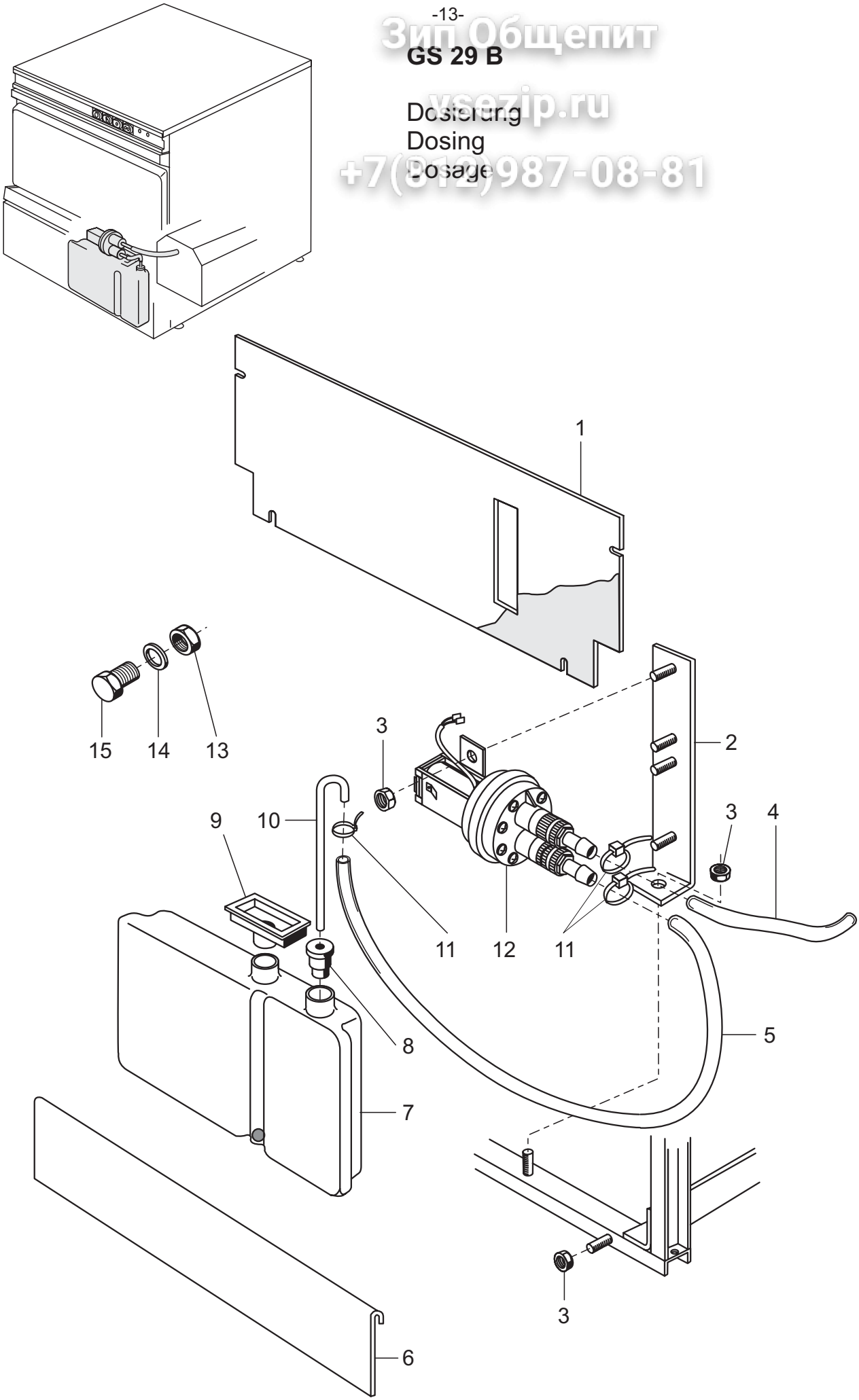

Зип Общепит
vsezip.ru
+7(812)987-08-81

GS 29 B

Dosierung

Pos.	Bezeichnung	Teile-Nr.	St.	Bemerkung
1	Berührschutz	62001930		
2	Dosiergeräthalter	62001856		
3	Sechskantmutter M 5 selbstsichernd	21 05 302		
4	PVC-Schlauch DN5 x 1,5 x 330	40 01 024		Meterware
5	PVC-Schlauch DN5 x 1,5 x 1100	40 01 024		Meterware
6	Platte zu Spülmittelklappe	62001864		
7	Reinigerbehälter	62001292		
8	Kalibrierstopfen	40 06 011		
9	Einfülltasche	62001331		
10	Ansaugrohr	62001301		
11	Drahtschlauchklemme; D8,6 x 1	28 02 348		
12	Set Austausch ELT 10	55 28 278		
13	Sechskantmutter M 10	21 01 306		
14	Dichtung ø 18 x ø 10 x 1,5	27 09 013		
15	Sechskantschraube M10 x 30	20 01 308		

Зип Общепит
vsezip.ru
+7 (812) 987 08 81

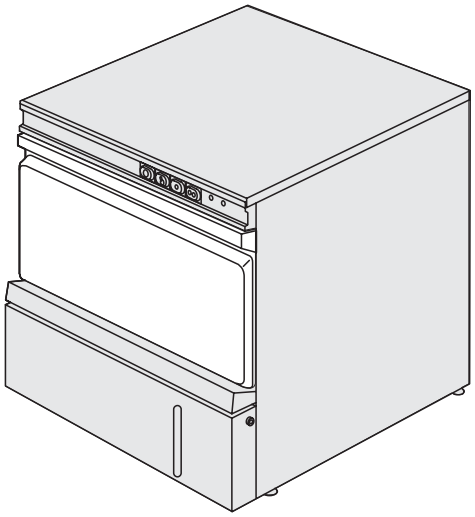

GS 29 B

Verkleidung, Behälter, Untergestell
Panel, container, base frame
Habillage, récipient, châssis

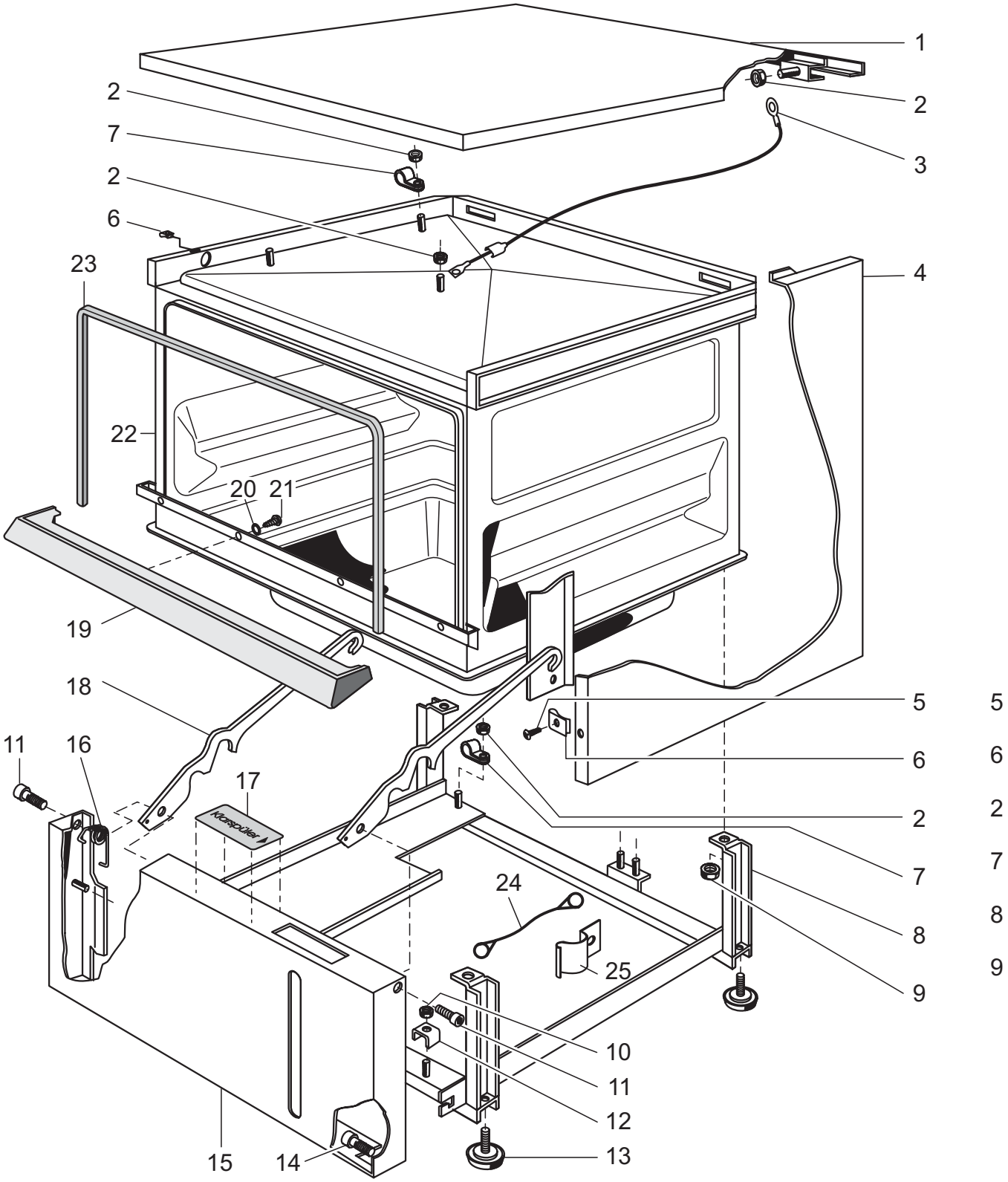

Зип Общепит
vsezip.ru
+7(812)987-08-81

GS 29 B

Verkleidung, Behälter, Untergestell

Pos.	Bezeichnung	Teile-Nr.	St.	Bemerkung
1	Abdeckplatte kpl.	62001888		
2	Sechskantmutter M 4	21 05 300		selbstsichernd
3	Drahtsortiment Pult	62001916		
4	Verkleidung rechts	62002126		
o.P.	Verkleidung links	62002124		
o.P.	Verkleidung hinten	62002128		
5	Blechsenkschraube B 3,9 x 13	20 21 302		
6	Blechmutter B 3,9	21 17 300		
7	Kabelbinder	31 20 008		
8	Stützrahmen	62001846		
	Stützrahmen	62002405		Japan
9	Sechskantmutter M 5	21 05 302		selbstsichernd
10	Sechskantmutter M6	21 05 304		selbstsichernd
11	Lagerbolzen zu Riegel	62001461	2	bis Masch.-Nr. 334 999
12	Klemmbügel	31 09 095		
13	Stellteller M 8 x 60	62001973	4	
o.P.	Bodenplatte	60002023		
14	Flachkopfschraube M 5 x 20	20 10 325		ab Masch.-Nr. 335 000
15	Verkleidungsblech vorne	62002139		
16	Riegelfeder	62002187	2	bis Masch.-Nr. 334 999
17	Einfüllhinweisschild	62001382		Klarspüler
18	Riegel zu Spülmittklappe (bis Masch.-Nr. 334 999)		2	ersetzt durch Pos. 24, 25
19	Blende zu Wasserrinne	62001802		
20	Dichtung M 4	22 08 502		
21	Linsenschraube M 4 x 8	20 10 310		
22	Gehäuse kpl.	62001999		
23	Türdichtung 10 x 4 x 550; Meterware	62001618		bis Masch.- Nr.359 665
	Tür-Dichtrahmen (anpassen)	60002704		ab Masch.-Nr.359 666
24	Kippsicherung	28 06 007		ab Masch.-Nr. 335 000
25	Verschlussfeder	62002187	2	ab Masch.-Nr. 335 000
o.P.	Verkleidung 1-teilig	62001886		
o.P.	Deckel zu Installationsöffnung	62001404		bis Masch.- Nr. 334 999
o.P.	Kantenschutz	62001437		bis Masch.- Nr. 334 999

Зип Общепит
wsezip.ru
+7(812)987-08-81

GS 29 B

Tür
Door
Porte

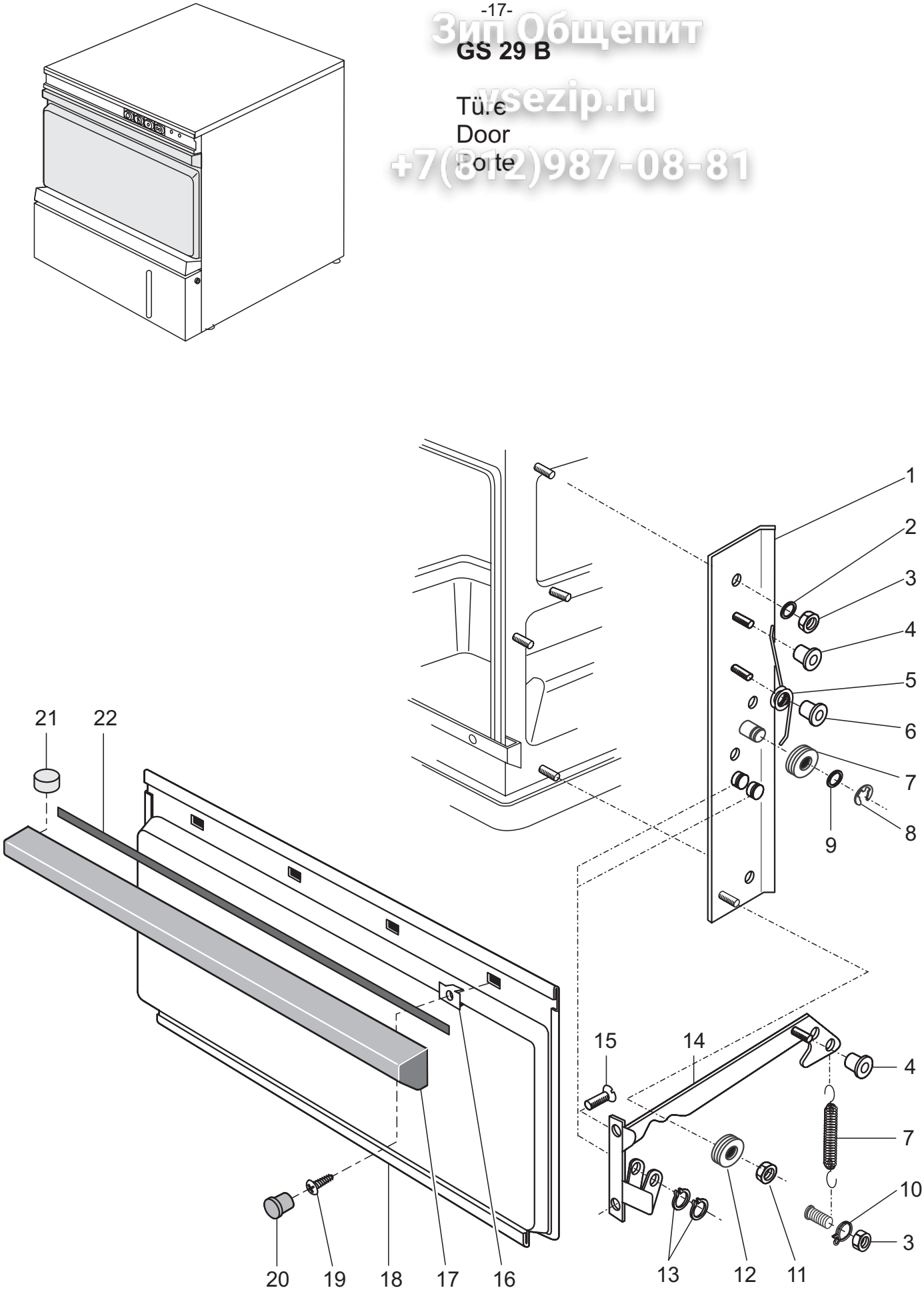

Зип Общепит
vsezip.ru
+7(812)987-08-81

GS 29 B

Türe

Pos.	Bezeichnung	Teile-Nr.	St.	Bemerkung
1	Türaufhängung rechts	62001830		
o.P.	Türaufhängung links	62001831		
2	Scheibe ø 5,3	22 01 300		
3	Sechskantmutter M 5	21 05 302		selbstsichernd
4	Puffer zu Schenkelfeder	62001433	4	
5	Schenkelfeder rechts	62001189		
o.P.	Schenkelfeder links	62001190		
6	Drehlager Schenkelfeder	62001191	2	
7	Set Türhebelrolle / Zugfeder (beide Seiten)	55 28 193	2	inkl. Pos. 2, 3, 10, 13
8	Sicherungsscheibe ø 6 x 1,1	23 10 304		
9	Scheibe ø 8,4 x 17 x 1,6	22 01 303		
10	Schlauchklemme ø 9	28 02 133		
11	Sechskantmutter M4 selbstsichernd	21 05 300		bis Masch. Nr. 334 999
12	Türhebelrolle	62002546		
13	Sicherungsring ø 6	23 10 304		
14	Türbeschlag rechts	62001836		
o.P.	Türbeschlag links	62001837		
15	Senkschraube M 5 x 12	20 12 303		
16	Spreizmutter	62002832		
17	Türgriff	55 15 163		inkl. Pos. 16 und 19-22
18	Türe kpl.	62001870		inkl. Pos. 17
19	Blechschraube B 3,9 x 13	20 20 310		
20	Stopfen zu Türgriff	35 01 213	4	
21	Magnet ø 10 x 5	31 24 191	2	
22	Profildichtung 2,5 x 9,5 x 594,5	62001953		Meterware

Зип Общепит
vsezip.ru
+7 (812) 987-08-81

GS 29 B

Elektroteile I
Electrical parts I
Matériel électrique I

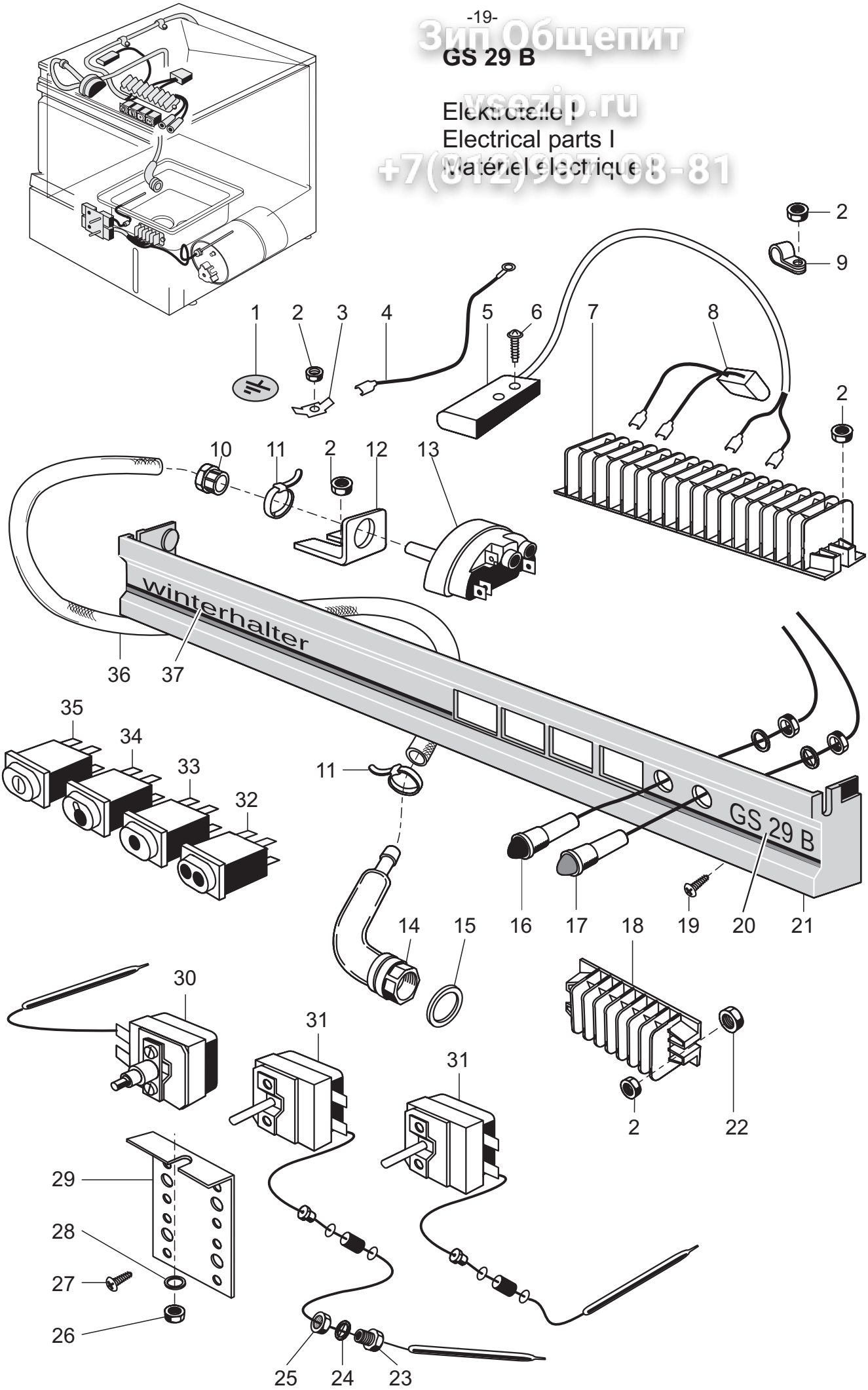

Зип Общепит
vsezip.ru
+7(812)987-08-81

GS 29 B

Elektroteile I

Pos.	Bezeichnung	Teile-Nr.	St.	Bemerkung
1	Schutzzeichen grün/gelb	31 09 096		
2	Sechskantmutter M 4	21 05 300		selbstsichernd
3	Flachstecker	31 12 003		
4	Drahtsortiment Pult	62001916		
5	Magnetschalter 180 – 265 V; 50/60 Hz	31 24 221		
6	PT-Schraube KB 50 x 10	20 17 304		
7	Klemmleiste	31 09 154		16 - teilig
8	RC-Glied 0,27 µF; 250 V	61002141		
9	Befestigungsschelle ø 11	31 10 125		
10	Schnappdurchführung	31 10 069		
11	Drahtschlauchklemme; D8,6 x 1	28 02 348		
12	Niveaureglerhalter	62001350		
13	Niveauregler 85 / 55 +/- 5	31 26 029		violettblau
14	Windkessel kpl.	55 04 024		inkl. Pos 15
15	Dichtung ø 26 x ø 36 x 2	27 01 003		
16	LED rot 12 V	31 08 111		
17	LED gelb 12 V	31 08 112		
18	Klemmleiste	31 09 155		9 - teilig
19	Senkschraube M 4 x 6	20 12 302		
20	Schriftstreifen GS 29 B	62002208		
21	Schalterblende	55 19 078		inkl. Pos. 20, 37
22	Rundmutter ohne Schlitz M 5	21 03 001		
23	Stopfbuchse zu Thermostat M 14 x 1	31 25 001		
24	Dichtung ø 20 x ø 14,2 x 2	27 09 036		
25	Sechskantmutter M 14 x 1	31 25 002		
26	Sechskantmutter M 5	21 05 302		
27	Linsenschraube M 4 x 8	20 10 310		
28	Scheibe ø 5,3 x ø 12 x 0,8	22 02 213		
29	Thermostathalter	62001859		
30	Sicherheitsthermostat 140°C - 10 K ”AUS”	31 25 030	2	
31	Thermostat 1750 lg.	31 25 013	2	
32	Drucktaster weiss 250 V	31 24 130		PROGRAMM II
33	Drucktaster weiss 250 V	31 24 153		PROGRAMM I
34	Leuchte weiss mit Löschwiderstand 230 V	31 08 116		HEIZUNG
35	Druckschalter ”W” grün 250 V	31 24 185		EIN-AUS
36	Schlauch ø 5 x 1,5 x 1200	40 01 024		Meterware
37	Schriftstreifen WINTERHALTER	62001866		

Зип Общепит
vsezip.ru
+7(812)987-08-81

CS 20 E

Elektroteile II
Electrical parts II
Matériel électrique II

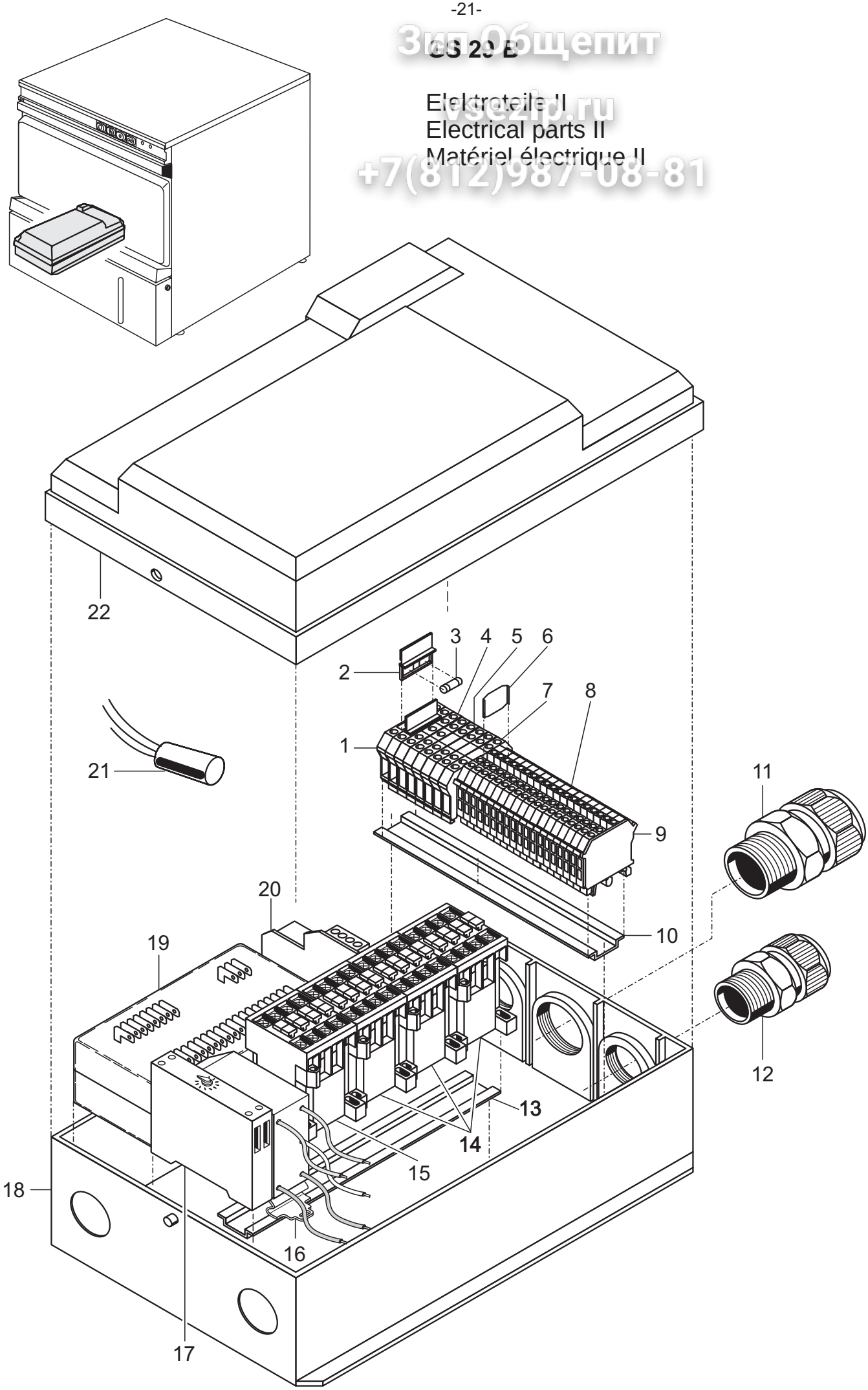

Зип Общепит
vsezip.ru
+7(812)987-08-81

GS 29 B

Elektroteile II

Pos.	Bezeichnung	Teile-Nr.	St.	Bemerkung
1	Universal-Sicherungsklemme UK-Si	31 09 063	2	
2	Sicherungsstecker	31 09 072	2	
3	Sicherung 250V; 6,3A	31 11 043	2	
4	Doppelklemme UDK 4 - PE	31 09 153	2	
5	Doppelklemme UDK 4 - blau	31 09 152		
6	Trennscheibe	31 09 066		
7	Doppelklemme UDK 4 - grau	31 09 151	3	
8	Twin-Klemme UK 5 - Twin	31 09 115	19	
9	Deckel	31 09 177		
o.P.	Feste Brücke; 2-polig; FB 2-6	31 09 126		
10	Aufschnappschiene 172mm lang	60001733		
11	Kabelverschraubung PG 29	31 10 123	2	
12	Kabelverschraubung PG 21	31 10 070		
13	Aufschnappschiene 250mm lang	62001917		
14	Schütz 220-255 V; 50/60 Hz; A16	31 04 162	3	
	Schütz 200V; 50/60Hz; A16	31 04 163	4	Japan
15	Schütz 220-255V; 50/60Hz; A9	31 04 161		
16	Entstörfilter	31 13 112		
17	Wischrelais	31 04 141		
18	Relaiskastenunterteil	60001720		
19	Elektronischer Programmschalter EPS 1.1 230V	31 05 131		
	Elektronischer Programmschalter EPS 1.1 200V; 240V	31 05 132		
20	Set Einbau Sanftanlauf	55 28 253		
21	Funkentstörkondensator; 0,27MF + 2 X 27000PF	31 13 078		
22	Relaiskastendeckel	62001659		
o.P.	Taktgeber	31 04 152		Impulsfüllen
o.P.	Drahtsortiment Impulsfüllen	60002519		Impulsfüllen
o.P.	Set Impulsfüllen	80002133		

Зип Общепит
vsezip.ru
+7(812)987-68-81

GS 29 B

Laugenpumpe
Drain pump
Pompe de vidange

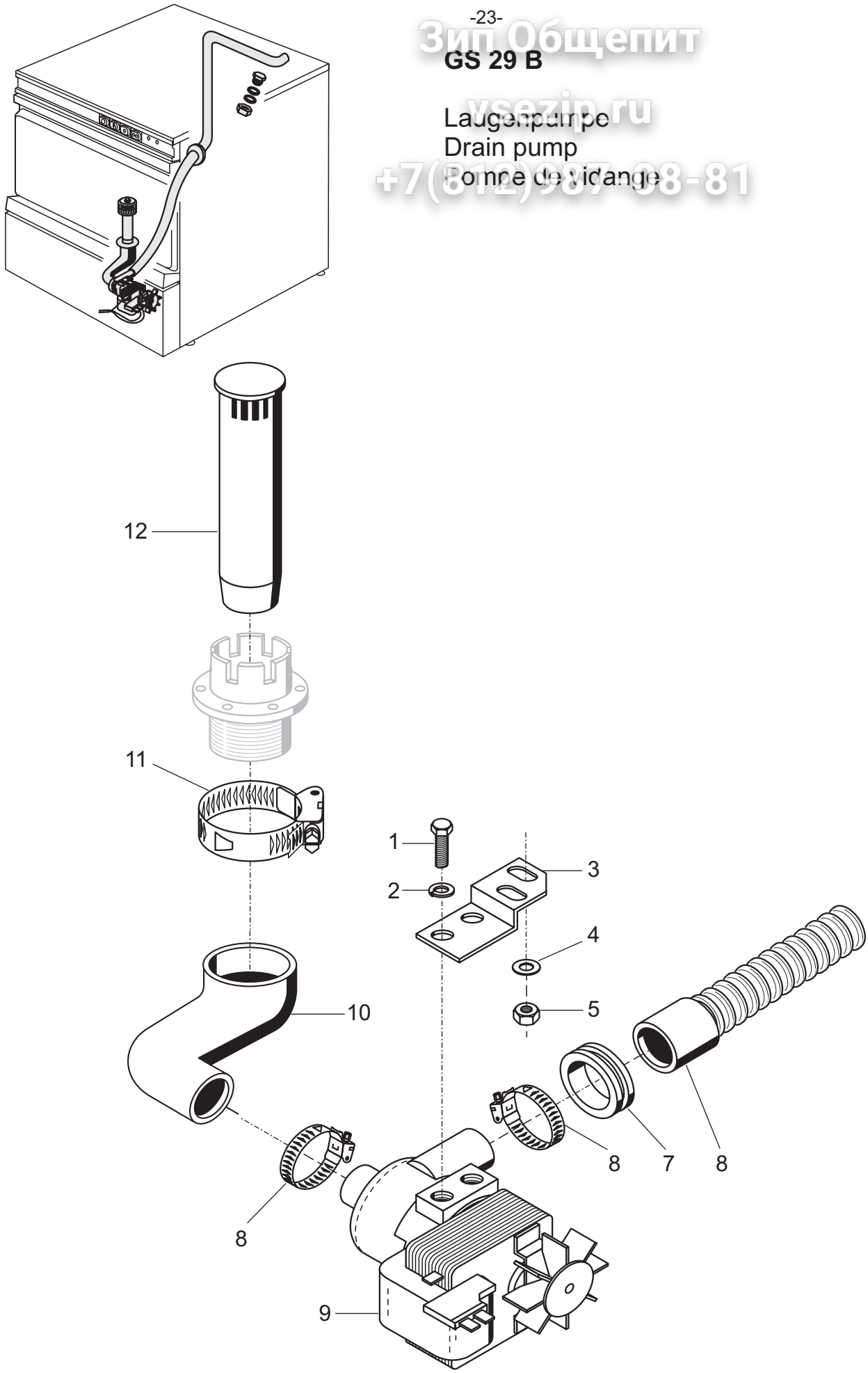

Зип Общепит
vsezip.ru
+7(812)987-08-81

GS 29 B

Laugenpumpe (Sonderausstattung)

Pos.	Bezeichnung	Teile-Nr.	St.	Bemerkung
1	Sechskantschraube M 6 x 16	20 01 306		
2	Federring B 6	23 03 300		
3	Konsole zu Laugenpumpe	62002803		
4	Scheibe ø 5,3	22 01 300		
5	Sechskantmutter M 5	21 05 302		selbstsichernd
6	Spiralschlauch ø 18,5 x 1500	40 01 039		
7	Gummitülle ø 35 x ø 60 x 10	40 07 014		
8	Schlauchschelle ø 24 - ø 36	28 02 111		
9	Laugenpumpe 240 V 50 Hz	31 02 010		
10	Schlauchkrümmer zu Laugenpumpe	62002804		
11	Schlauchschelle ø 32 - ø 52	28 02 110		
12	Standrohr	62002768		
o.P.	Kabel zu Laugenpumpe	62001929		
o.P.	Set Einbau Laugenpumpe	55 28 159		