Зип Общепит
vsezip.ru
+7(812)987-08-81

winterhalter

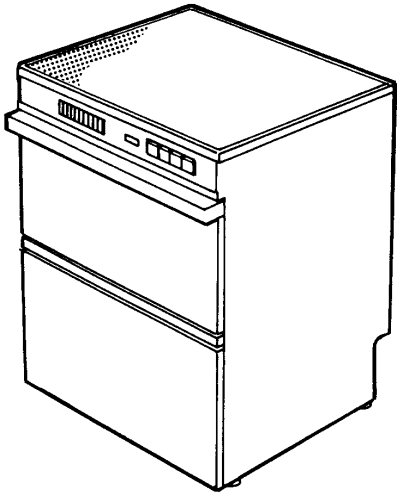

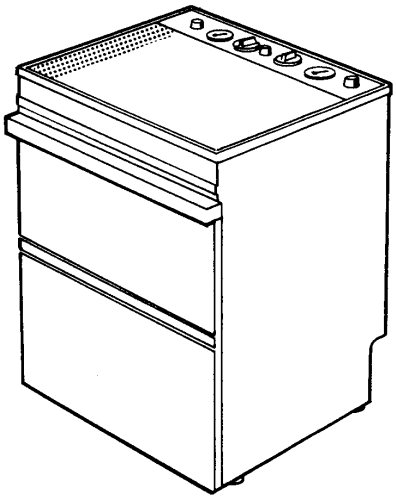

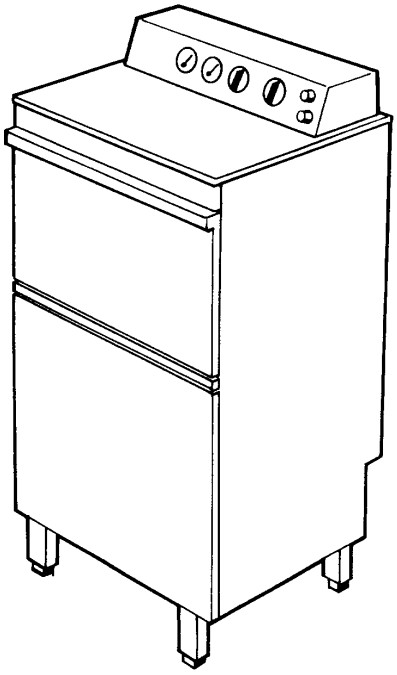

Ersatzteilliste

GS 7 / 9 / 10 / 22 / 32

Bearbeitet 07/04

Teile-Nr. 89001323

Inhaltsübersicht

Untergestell, Verkleidung, Tankheizung, Ablauf, Mediamat	Seite 1 und 2
Wasserzulauf	Seite 3 und 4
Waschsystem I	Seite 5 und 6
Waschsystem II	Seite 7 und 8
Boiler und Nachspülung	Seite 9 und 10
Türe, Rahmen, Schienen	Seite 11 und 12
Elektrobestückung	Seite 13 bis 16

Körbe und Zubehör siehe separate Liste.

Bei Teilen, die in der Spalte Bemerkung den Vermerk „Einzelanfertigung“ tragen, weisen wir Sie darauf hin, dass es sich um auftragsbezogen gefertigte Teile handelt, die eine Lieferzeit haben und nicht mehr zurück genommen oder umgetauscht werden können.

Зип Общепит
vsezip.ru
+7(812)987-68-81

GS 7 / 9 / 10 / 22 / 32

Untergestell, Verkleidung, Tankheizung, Ablauf, Mediamat
Base frame, panel, tank heating, drain, Mediamat
Châssis, habillage, chauffage cuve, écoulement, Médiamat

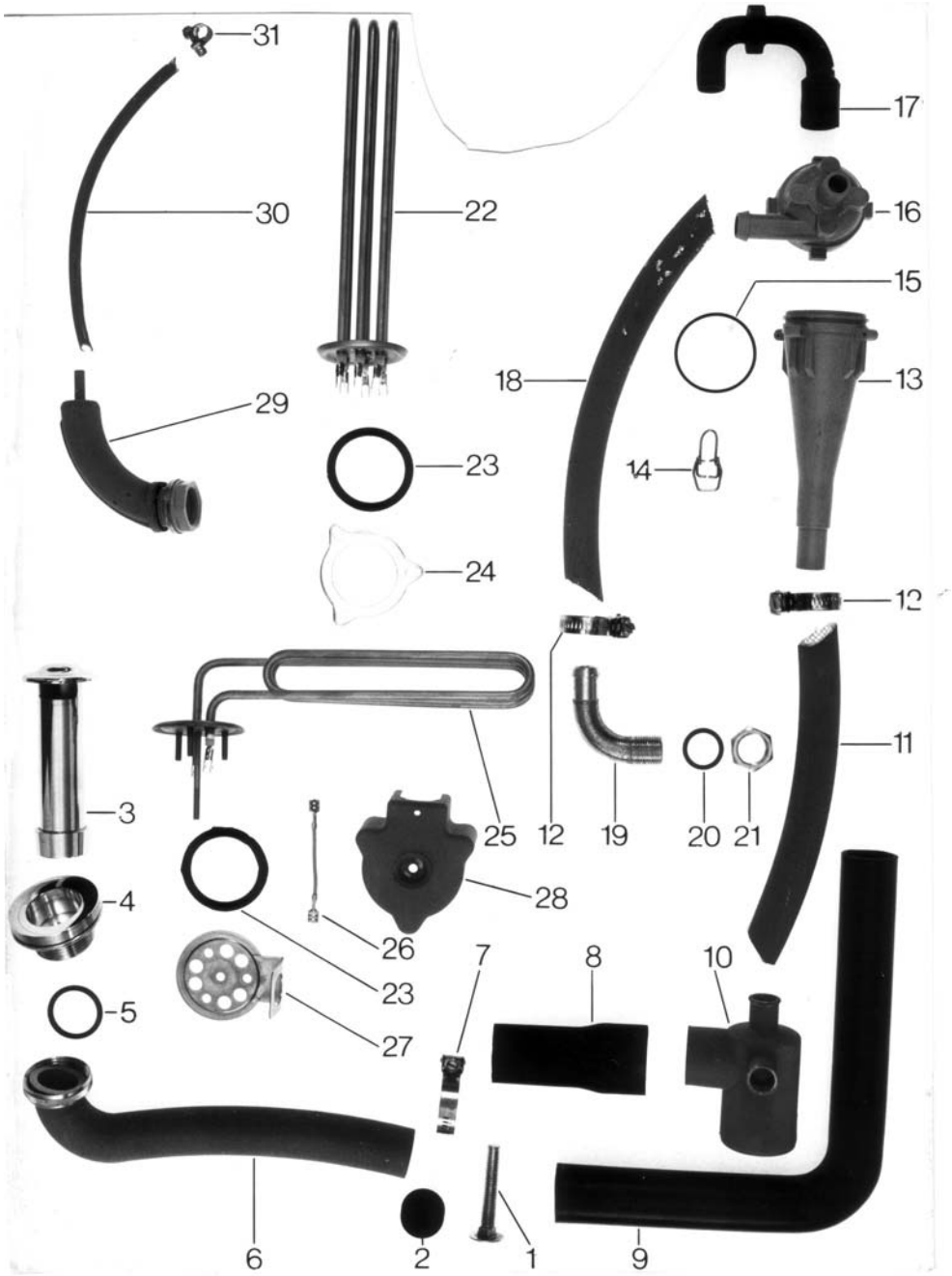

Зип обмен опыт
vsezip.ru
+7(812)987-08-81

GS 7 / 9 / 10 / 22 / 32 - Untergestell, Verkleidung, Tankheizung, Ablauf, Mediamat

Pos.	Bezeichnung	Teile-Nr.	7/9	10	22	32	Bemerkung
1	Flachrundschraube M 10 x 60	20 01 360	x	x	x		
2	Gummipuffer ø 30 x 18	40 06 001				x	
o.P.	Haltefeder zu Verkl. vorne	55 03 021	x	x	x	x	Einzelanfertigung
o.P.	Blechmutter	21 17 300					
o.P.	Seitl. Verkleidung re. Ex. CNS	55 03 001	x	x	x		Einzelanfertigung
o.P.	Seitl. Verkleidung li. Ex. CNS	55 03 002	x	x	x		Einzelanfertigung
o.P.	Seitl. Verkleidung re. Ex CNS	55 03 005				x	Einzelanfertigung
o.P.	Seitl. Verkleidung li. Ex. CNS	55 03 006				x	Einzelanfertigung
o.P.	Vordere Verkleidung Ex. CNS	55 03 009	x	x	x		Einzelanfertigung
o.P.	Vord. Verkleidung Ex.Einb. CNS	55 03 031	x	x	x		Einzelanfertigung Maschine ohne Seitenverkleidungen
o.P.	Abdeckplatte CNS	55 17 007	x	x	x		
o.P.	Vord. Verkleidung Ex. CNS	55 03 011				x	Einzelanfertigung
o.P.	Innere Abdeckung; Berührschutz	35 01 507	x	x	x		
o.P.	Innere Abdeckung; Berührschutz	35 01 502				x	
3	Standrohr 90 hoch	29 04 231	x	x			5/78 bis 5/84 flacher Tank
o.P.	Standrohr 195 hoch	60004176	x	x	x		bis 4/78, ab 6/84 tiefer Tank
o.P.	Standrohr 185 hoch	29 04 250				x	
4	Standrohrunterteil 1 1/4"	29 04 202	x	x	x	x	
o.P.	Dichtung	29 04 253	x	x	x	x	
5	Dichtung 39 x ø 32	27 02 001	x	x	x	x	
6	Siphon	55 05 049	x	x	x	x	Inkl. 2907209
o.P.	Überwurfmutter	29 07 209	x	x	x	x	Zu Pos.6
7	Schlauchschelle 32-52 mm	28 02 110	x	x	x	x	
8	Reduzierschlauchst. 32/40	40 03 024				x	200 lg.
9	Ablaufschlauch, gebogen	40 03 004	x	x	x		
10	Mediamat-Ablauf	35 01 080				x	
11	Gewebeschlauch Plastik 19 x 4	40 01 016				x	Meterware
12	Schlauchschelle 20-30 mm	28 02 109				x	
o.P.	Mediamat kpl.	55 27 040				x	
13	Beschleuniger	35 01 035				x	
o.P.	Mediamat-Stopfen	35 01 123				x	
14	Endstückverschluss	28 04 041				x	
15	O-Ring 51 x 3,0	27 07 043				x	
16	Kopfstück	35 01 124				x	
17	Mediamat-Einlauf	55 31 001				x	
18	Gewebeschlauch Plast. 16 x 4	40 01 015				x	Meterware
19	Mediamat-Anschluss ø 17; 90 °	29 06 524				x	+ 1 x 2907203 + 1 x 2709011 + 1 x 3011502
20	Dichtung 28 x ø 21	27 09 011				x	
21	Gegenmutter G 1/2"	30 09 201				x	
22	Heizkörper 3 kW 230/380 V	31 03 027		x	x		
o.P.	Heizkörper 3 kW 240/420 V	31 03 029		x	x		
o.P.	Heizkörper 2,8 kW 230 V	31 03 047	x				abgewinkelt flacher Tank
o.P.	Heizkörper 2,8 kW 240 V	31 03 055	x				abgewinkelt tiefer Tank
o.P.	Heizkörper 2,8 kW 230 V	31 03 084	x				GS 7 bei tiefem Tank
23	O-Ring für Heizkörper	27 07 069	x	x	x	x	
24	Klemmscheibe	01 17 003	x	x	x	x	
25	Heizkörper 6 kW 230/400 V	31 03 025				x	abgewinkelt
o.P.	Heizkörper 6 kW 240/420 V	31 03 042				x	abgewinkelt
26	Sternbrücke	31 23 088		x	x	x	
27	Tankheizungsflansch	31 03 067	x			x	
28	Abdeckkappe	31 03 014	x	x	x	x	
29	Windkessel	55 04 024	x	x	x	x	
30	Spülmittelschlauch NW 5 x 3	40 01 024	x	x	x	x	
31	Drahtschlauchklemme	28 02 348	x	x	x	x	

Зип Общепит
vsezip.ru
+7(812)987-08-81

GS 7 / 9 / 10 / 22 / 32

Wasserzulauf
Water inlet
Amenée d'eau

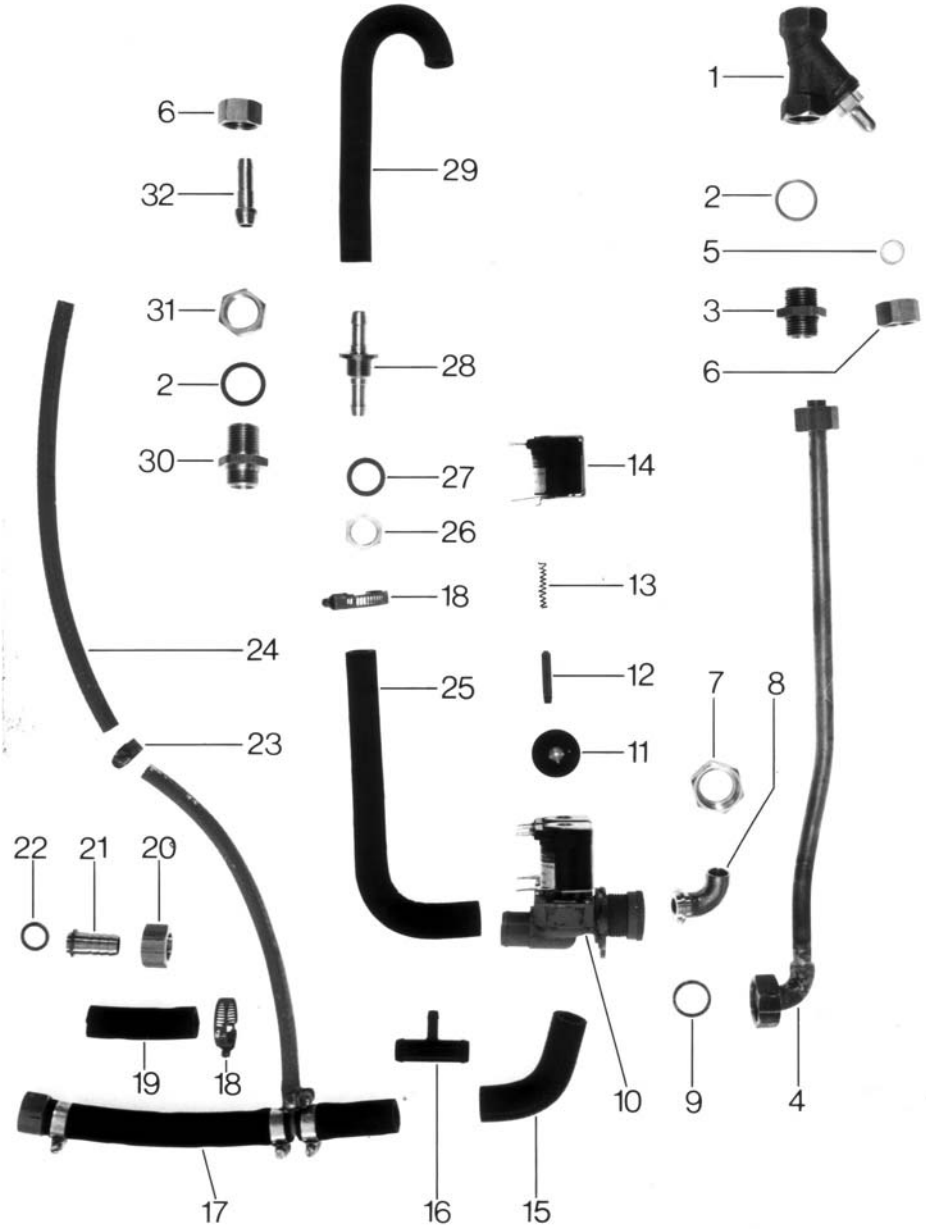

Зип Общепит
vsezip.ru
+7(812)987-08-81

GS 7 / 9 / 10 / 22 / 32 - Wasserzulauf

Pos.	Bezeichnung	Teile-Nr.	7/9	10	22	32	Bemerkung
1	Schrägsitzrückschlagventil G 1/2"	29 03 230	x	x	x	x	
2	Dichtung 1/2"	27 04 006	x	x	x	x	
3	Doppelnippel G 1/2"	70000459	x	x	x	x	
4	Wasseranschluss-Stück	55 28 231	x	x	x	x	ersetzt durch 55 28 231
5	Schneidring ø 12	29 07 300	x	x	x	x	
6	Überwurfmutter G 1/2"	29 07 201	x	x	x	x	
7	Überwurfmutter G 3/4"	29 07 203	x	x	x	x	
8	Anschlussbogen	29 06 221	x	x	x	x	
9	Dichtung 19,5 x 24	27 09 010	x	x	x	x	
10	Doppelmagnetventil	31 06 182	x	x	x	x	
o.P.	Kst.-Unterteil		x	x	x	x	
11	Membrane		x	x	x	x	
12	Stössel		x	x	x	x	nicht mehr lieferbar
13	Feder		x	x	x	x	ersetzt durch Pos. 10
14	Kombispule 220-240 V 50-60 Hz		x	x	x	x	
o.P.	Feder		x	x	x	x	
o.P.	Schmutzsieb f. Magnetvent.	31 06 186					
15	Schlauchkrümmer ø 14	40 03 001				x	
16	T-Stück, schwarz	35 01 086	x	x	x	x	
o.P.	T-Stück, grau	35 01 087	x	x	x	x	m. Reduz. Diffusor
17	Boilerzulauf	55 09 026	x	x	x		
o.P.	Boilerzulaufbogen 90°	55 09 041				x	
o.P.	Boilerzulaufbogen 90°	55 09 041	x	x	x		ab 1/87
o.P.	Boilerzulaufbogen 180°	55 09 054	x	x	x	x	DVGW
18	Schlauchschelle 14-22 mm	28 02 301	x	x	x	x	
19	Industrieschlauch 13 x 3,5	40 02 029	x	x	x	x	Meterware
20	Überwurfmutter 1/2"	61001946	x	x	x	x	
21	Schlauchstutzen 1/2"	29 06 213	x	x	x	x	
22	Dichtung 18 x 13,3	27 09 012	x	x	x	x	
23	Drahrschlauchklemme	28 02 348	x	x	x	x	
24	Schlauch PVC 5 x 3	40 01 024	x	x	x	x	Meterware
o.P.	Set Austausch ELT 10 - Dosiergerät -	55 28 278	x	x	x	x	
o.P.	Befestigungssatz zu ELT 10	55 25 029	x	x	x	x	
o.P.	Spülmittelbehälter 1 Ltr.	55 25 011	x	x	x		
o.P.	Spülmittelbehälter 3 Ltr.	55 25 013				x	
25	Reduzierschlauchkrümmer DN10xDN14	40 03 003	x	x	x	x	
26	Gegenmutter G 3/8"	30 09 200	x	x	x	x	
27	Dichtung 24 x 17	27 09 009	x	x	x	x	
28	Doppelschlauchnippel G 3/8"	29 06 211	x	x	x	x	
29	Tankeinlauf 245 lg.	40 03 007	x	x	x	x	anpassen
o.P.	Tankeinlauf kpl. 245 lg.	55 09 017					Incl. Tankdurchführung
30	Doppelnippel 1/2"	30 11 301		x	x	x	
31	Gegenmutter 1/2"	30 09 201	x	x	x	x	
32	Gerader Schlauchnippel ø12	29 06 210		x	x	x	

Зип Общепит
usezip.ru
+7(812)987-08-81

GS 7 / 9 / 10 / 22 / 32

Waschsystem I
Wash system I
Système de lavage I

Зип Общепит
vsezip.ru
+7(812)987-08-81

GS 7 / 9 / 10 / 22 / 32 - Waschsystem I

Pos.	Bezeichnung	Teile-Nr.	7/9	10	22	32	Bemerkung
1	Pumpensieb rund	55 13 002	x	x	x		ab Mitte 85
o.P.	Pumpensieb eckig	55 13 018	x				bis Mitte 85
o.P.	Pumpensieb	55 13 009				x	
2	Grobsieb	55 13 113	x	x	x		bis Mitte 85
o.P.	Grobsieb	55 13 112	x	x		x	ab Mitte 85
o.P.	Pumpennippel	02 30 001		x	x	x	für ältere Ausführung
3	Gummikrümmer	40 03 020	x				
4	Schlauchschelle 47-67	28 02 115	x				
5	Saugarmdichtung ø 110 x 1	27 06 001		x	x	x	
6	Dichtung ø 60 x 2	27 09 005		x	x	x	
7	Schlauchkrümmer	40 03 016		x	x		
o.P.	Schlauchkrümmer	40 03 017				x	
8	Schlauchschelle D62-82 x 12	28 02 137		x	x	x	
o.P.	Kst.-Pumpe 0,75 kW 220 V	31 02 065	x				
o.P.	Kst.-Pumpe 0,55 kW 240 V	31 02 066	x				
o.P.	Kondensator 12,5 µF	31 13 028	x				
o.P.	Kondensator 16 µF	31 13 052	x				
9	Gleitringdichtung		x				Dichtungsatz kpl. 80002673 Bestehend aus Pos. 9;10;12
10	Gegenring		x				
11	Pumpengehäuse	31 02 200	x				
12	Dichtung	31 02 203	x				
13	Laufrad	31 02 221	x				
o.P.	Laufrad	31 02 227	x				geschlossen
o.P.	Lüfterflügel	31 02 230	x				für 31 02 065
o.P.	Lüfterhaube	31 02 229	x				
o.P.	Pumpenabdeckung	35 01 525	x				für 31 02 276 / 065
14	Reduzierschlauchstück	40 03 029	x				
o.P.	Kst.-Pumpe 1,1 kW 230/400 V	31 02 263		x	x	x	
o.P.	Kst.-Pumpe 1,1 kW 240/420 V	31 02 263		x	x	x	
o.P.	Kst.-Pumpe 1,1 kW 230 V	31 02 265		x	x	x	
o.P.	Kst.-Pumpe 1,1 kW 240 V	31 02 265		x	x	x	
15	Pumpengehäuse	31 02 204		x	x	x	
16	O-Ring 20 x 3,5	27 07 040		x	x	x	
o.P.	Lüfterflügel	31 02 211		x	x	x	Inkl. Befestigungsschelle
o.P.	Befestigungsschelle	31 02 218		x	x	x	
17	Blindstopfen 1/2"	35 01 108		x	x	x	
18	O-Ring	31 02 209		x	x	x	
19	Laufrad D 124	31 02 207		x	x	x	Zu 1,7 Kw Pumpe
o.P.	Laufrad D 111	31 02 273		x	x	x	Zu 1,1 Kw Pumpe
o.P.	Hutmutter M 8	21 10 305		x	x	x	selbstsichernd
20	Gleitringdichtung			x	x	x	Dichtungssatz kpl. 80002670 Bestehend aus Pos. 18;20;21
21	Gegenring			x	x	x	
22	Pumpenschlauch ø 50 x 8 x 200	40 02 006		x	x		Meterware
o.P.	Pumpenschlauch ø 50 x 8 x 330	40 02 006				x	Meterware

Зип Общепит
vsezip.ru
+7(812)987-08-81

GS 7 / 9 / 10 / 22 / 32

Waschsystem II
Wash system II
Système de lavage II

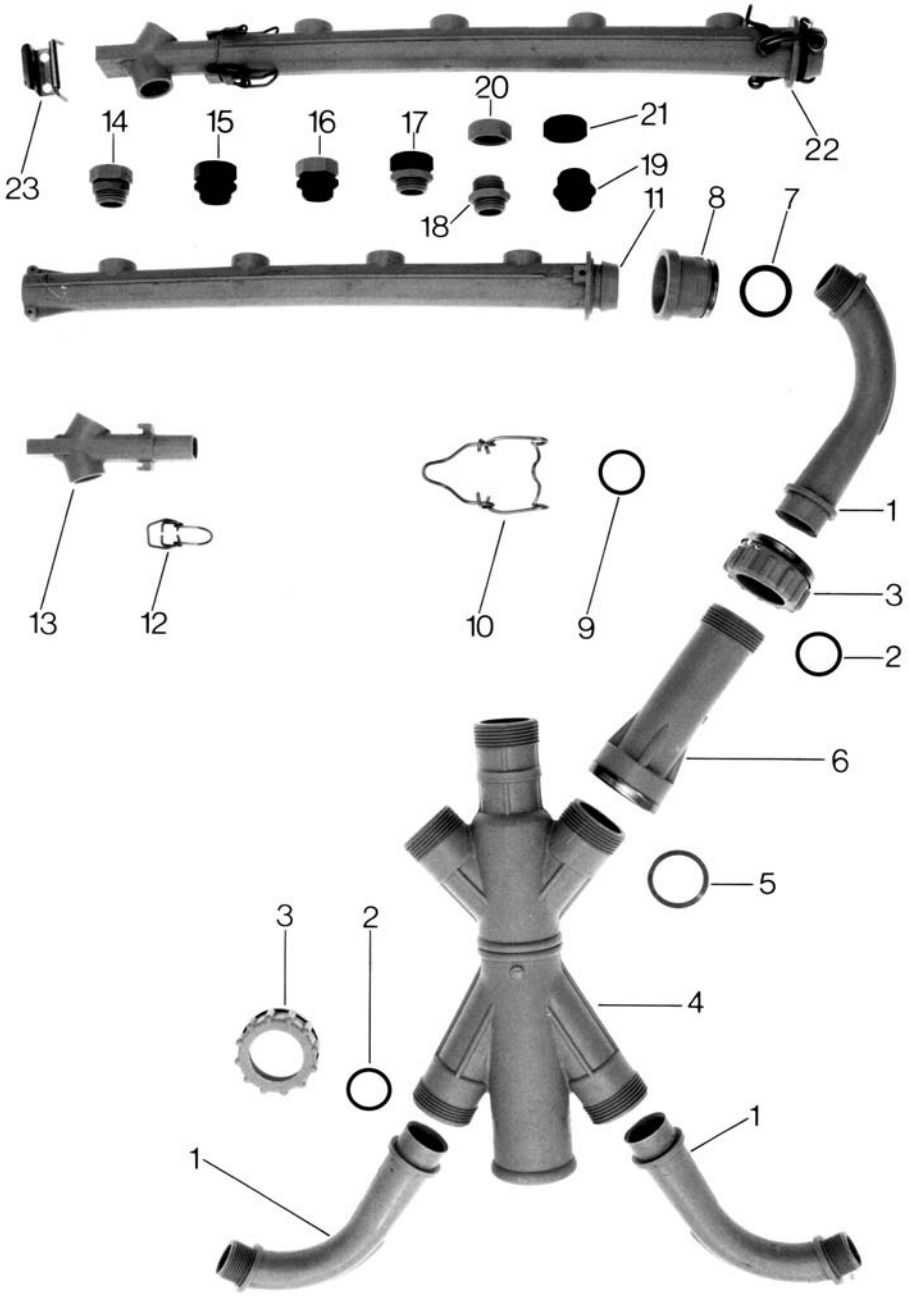

Зип Общепит
vsezip.ru
+7(812)987-08-81

GS 7 / 9 / 10 / 22 / 32 - Waschsystem II

Pos.	Bezeichnung	Teile-Nr.	7/9	10	22	32	Bemerkung
1	Winkel G 3/4"	35 01 005	x	x	x	x	
2	O-Ring 24 x 3	27 07 066	x	x	x	x	
3	Überwurfmutter	35 01 004	x	x	x	x	
4	Verteiler	35 01 002	x	x	x	x	
5	Dichtung 39 x 32	27 02 001	x	x	x	x	
6	Verlängerung	35 01 003	x	x	x	x	
7	Dichtung 33 x 26	27 01 003	x	x	x	x	
8	Ringmutter	35 01 006	x	x	x	x	
9	O-Ring 27 x 4	27 07 016	x	x	x	x	
10	Wascharmverschluss	28 04 040	x	x	x	x	
11	Wascharm		x	x	x	x	Ers. durch Pos 22
12	Endstückverschluss	28 04 041	x	x	x	x	
13	Endstück unten	35 01 009	x	x	x	x	
o.P.	O-Ring	27 07 039	x	x	x	x	Zu Endstück
14	Waschdüse grau/grau	29 10 520	x	x	x	x	
15	Waschdüse schwarz/schwarz	29 10 527	x		x	x	
16	Waschdüse schwarz/grau	29 10 528	x	x	x	x	
17	Waschdüse grau/schwarz	29 10 522	x		x	x	
18	Waschdüsenkörper grau	29 10 523	x	x	x	x	
19	Waschdüsenkörper schwarz	29 10 529	x	x	x	x	
20	Waschdüsenkappen ø 6 grau	29 10 524	x	x	x	x	
21	Waschdüsenkappen ø 5 schw.	29 10 526	x	x	x	x	
22	Wascharm kpl.	55 07 013	x	x	x	x	mit Düsen
23	Wascharmhalter	55 08 008	x	x	x	x	
o.P.	Reduzierschlauch zu Med.	40 03 036	x	x	x	x	zu Oberteil 35 01 124
o.P.	Endstück 72° (anst. 90°)	35 01 010					GS 11 + 33
o.P.	Düse kpl. schwarz/weiss	29 10 538					
o.P.	Düsenkappe weiss	29 10 525					
o.P.	Wascharm kpl. m. Düsen	55 07 045					

Зип Общепит
vsezip.ru
+7(812)987-08-81

GS 7 / 9 / 10 / 22 / 32

Boiler und Nachspülung
Boiler and rinsing
Surchauffeur et rinçage

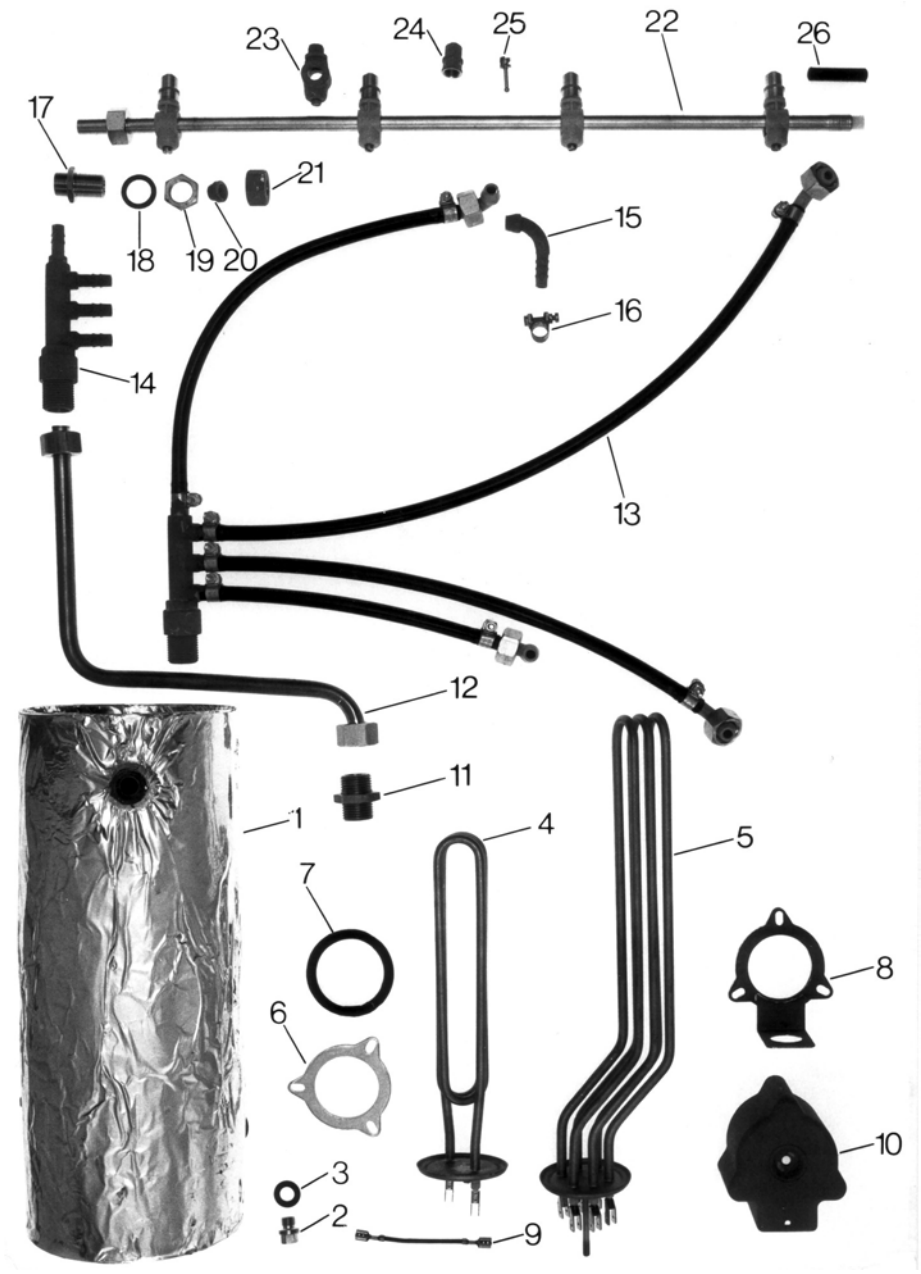

Зип Общепит
vsezip.ru
+7(812)987-08-81

GS 7 / 9 / 10 / 22 / 32 - Boiler und Nachspülung

Pos.	Bezeichnung	Teile-Nr.	7/ 9	10	22	32	Bemerkung
1	Boiler 5 kW	55 12 005	x	x	x		
o.P.	Boiler 6 kW & 12 kW 370 lg	55 12 023				x	vor 11/71 MA 65
o.P.	Boiler 6 kW & 12 kW 480 lg.	55 12 032				x	ab 6/84
o.P.	Schlauchschelle D50-215 X 12	28 02 126				x	
2	Verschluss-Schraube M 10 x 1	20 01 352	x	x	x	x	
3	Dichtung 18 x ø 10	27 03 003	x	x	x	x	
4	Heizkörper 2,8 kW, 220 V	31 03 015	x				
o.P.	Heizkörper 2,8 kW, 240 V	31 03 033	x				
o.P.	Heizkörper 5 kW, 220/380 V	31 03 030		x	x		
o.P.	Heizkörper 5 kW, 240/420 V	31 03 032		x	x		
5	Heizkörper 6 kW, 220/380 V	31 03 017				x	
o.P.	Heizkörper 6 kW, 240/420 V	31 03 043				x	
6	Klemmscheibe	01 17 003	x	x	x		
7	O-Ring	27 07 069	x	x	x	x	
8	Klemmring mit Winkel	55 19 018				x	
9	Sternbrücke	31 23 088		x	x	x	ab 2/87
10	Abdeckkappe	31 03 014				x	
o.P.	Kabelverschraubung	31 10 040				x	
o.P.	Überwurfmutter	31 10 041				x	
11	Doppelnippel 1/2" x 30	70000459	x	x	x	x	
o.P.	Schneidring ø 12	29 07 300	x	x	x	x	
o.P.	Überwurfmutter G 1/2"	29 07 201	x	x	x	x	
12	Nachspülanschluss	55 11 008	x	x	x		bis 4/84
o.P.	Nachspülanschluss	55 11 033				x	
o.P.	Nachspülanschluss	55 11 065					GS 33
13	Verteiler kpl.	55 09 001	x	x	x	x	
o.P.	Tecalanrohr	40 01 002	x	x	x	x	Meterware
o.P.	Verteiler kpl.	55 09 018					GS 11
14	Verteiler	35 01 023	x	x	x	x	
o.P.	Verteiler CNS	55 09 032	x	x	x	x	s. Pos. 14
15	Schlauchwinkel ø 10	29 06 500	x	x	x	x	
16	Schlauchschelle ø 10	28 02 102	x	x	x	x	
17	Doppelnippel 3/8"	30 11 200	x	x	x	x	
18	Dichtung 24 x 17	27 09 009	x	x	x	x	
19	Gegenmutter 3/8"	30 09 200	x	x	x	x	
20	Klemmring ø 10	29 07 500	x	x	x	x	Kst. grau
21	Überwurfmutter 3/8"	29 07 200	x	x	x	x	
22	Nachspülleitung 465 lg.	55 10 073	x	x	x	x	unten 4 Düsen, ab 12/82
o.P.	Nachspülleitung 465 lg.	55 10 072	x	x			oben 5 Düsen, ab 11/82
o.P.	Nachspülleitung 441 lg.	55 10 020	x	x	x	x	oben links
o.P.	Nachspülleitung 382 lg.	55 10 013					bis 10/82 oben rechts
23	Gelenkstück	55 10 008	x	x	x	x	
o.P.	Mutter M 4	21 01 302	x	x	x	x	Zu Pos. 23
o.P.	Zylinderschraube M 4 x 12	20 09 312	x	x	x	x	
24	Sprühdüsenkappe	65002765	x	x	x	x	
25	Sprühdüsendraller	65002764	x	x	x	x	
26	Gewindestift M 10 x 45	20 30 501	x	x	x	x	

Зип Общепит
zipzip.ru
+7(812)987-08-81

GS 7 / 9 / 10 / 22 / 32

Türe, Rahmen, Schiener
Door, frame, rails
Porte, cadre, barres

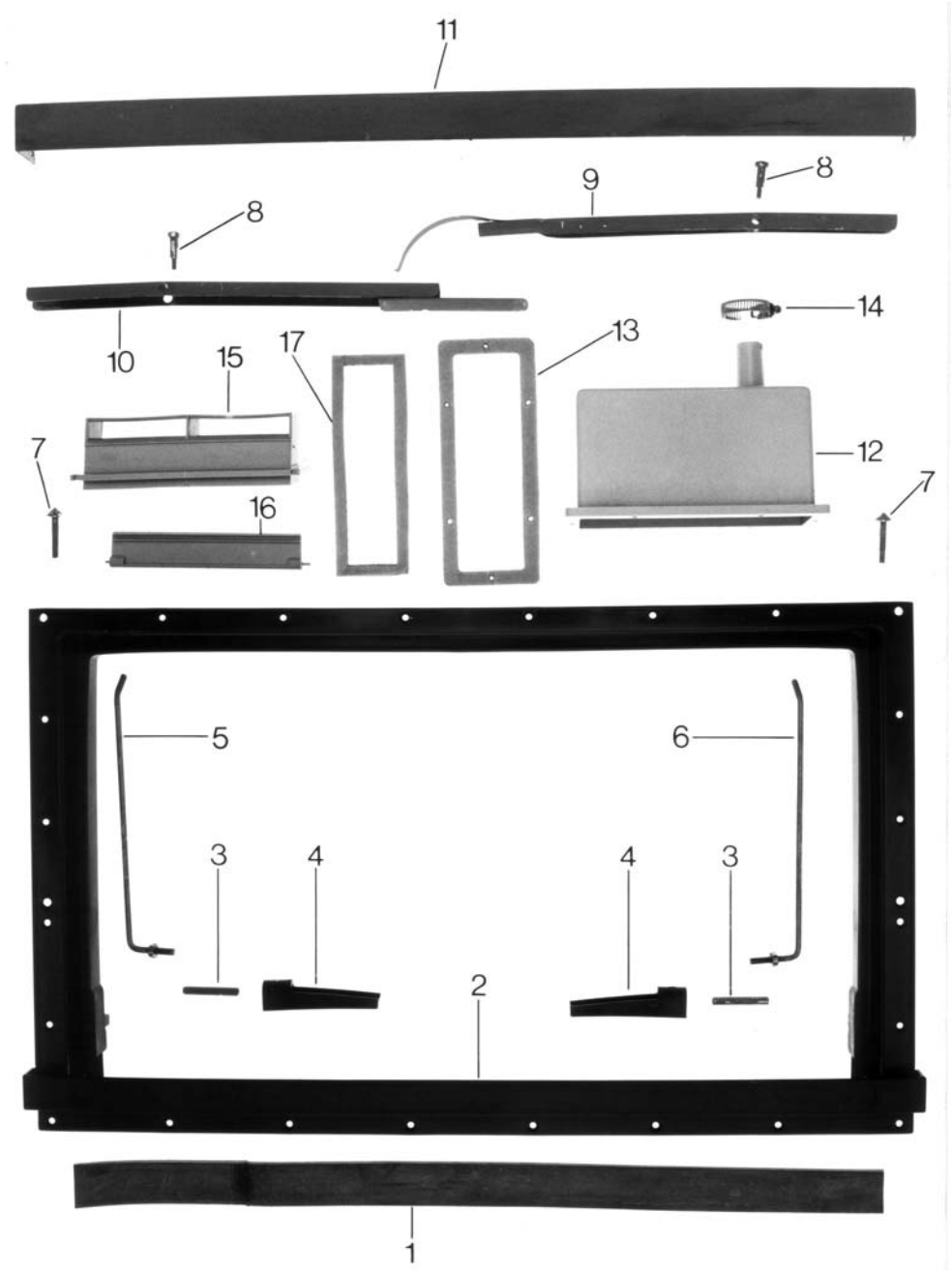

Зип Общепит
vsezip.ru
+7(812)987-08-81

GS 7 / 9 / 10 / 22 / 32 - Türe, Rahmen, Schienen

Pos.	Bezeichnung	Teile-Nr.	7/9	10	22	32	Bemerkung
1	Türdichtung 550 lg.	55 15 036	x	x	x	x	ältere Maschinen MA 27
2	Türrahmen Kst.	35 01 050	x	x	x	x	
o.P.	Türrahmen CNS	55 15 153	x	x	x	x	
o.P.	Senkschraube M4 x 10	20 12 312	x	x	x	x	
4	Türscharnier	02 30 009	x	x	x	x	
o.P.	Linsensenkschraube M 4 x 18	20 10 310	x	x	x	x	Zu Pos 4 und 12
o.P.	Sechskantmutter M 4	21 01 202	x	x	x	x	Zu Pos. 2; 4 und 12
5	Türstange links	55 15 053	x	x	x	x	
6	Türstange rechts	55 15 054	x	x	x	x	
o.P.	Mutter f. Türstange M 5	21 01 303	x	x	x	x	
o.P.	Türe kpl. Ex.	55 15 011	x	x	x	x	
o.P.	Türe kpl. mit Mulde	55 15 091					GS 11 nicht mehr lierferbar
o.P.	Türblech aussen	55 15 014	x	x	x	x	
o.P.	Türchassis	55 15 015	x	x	x	x	
o.P.	Türchassis	55 15 093					GS 33
7	Türbolzen M 5 x 29	20 19 303	x	x	x	x	
8	Zylinderschraube M 4 x 26	20 19 300	x	x	x	x	
9	Kipphebel (Federteil)	55 15 057	x	x	x	x	
10	Kipphebel (Plattenteil)	55 15 058	x	x	x	x	
11	Türgriff kpl.	55 15 033	x	x	x	x	
o.P.	Schraube M 3 x 5	20 12 200	x	x	x	x	
o.P.	Mutter	21 01 201	x	x	x	x	zu Türgriff
o.P.	Dichtung	22 08 501	x	x	x	x	
12	Drucktastengehäuse	35 01 053	x	x			mit Dichtung
13	Dichtung zu Drucktastengehäuse	34 02 014	x	x			
14	Schlauchschelle 14-22	28 02 301	x	x			
o.P.	Tecalan-Rohr 20/18, 430 lg.	40 01 004	x	x			zur Kabeldurchfühgrung
o.P.	Gummitülle ø 20	31 10 100	x	x			für Tecalanrohr
15	Entlüftungsschacht	55 15 016	x	x	x	x	mit Dichtung
16	Klappe z. Entlüftungsschacht	55 15 059	x	x	x	x	
17	Dichtung	34 02 015	x	x	x	x	
o.P.	Schaltfeder	55 19 006	x	x	x	x	
o.P.	Türverkleidung Ex.	55 15 014	x	x	x	x	
o.P.	OWA-Band (Rolle 2 m)	48 03 015					
o.P.	Schriftstreifen GS 10	28 03 222		x			
o.P.	Türblech aussen	55 15 014					
o.P.	Dekorrahmen kpl.	55 27 076		x			
o.P.	Schraube zu Türrahmen	20 12 312					

Зип Общепит
usezip.ru
+7(812)987-08-81

GS 7 / 9 / 10 / 22 / 32

Elektrobestückung
Electrical parts
Matériel électrique

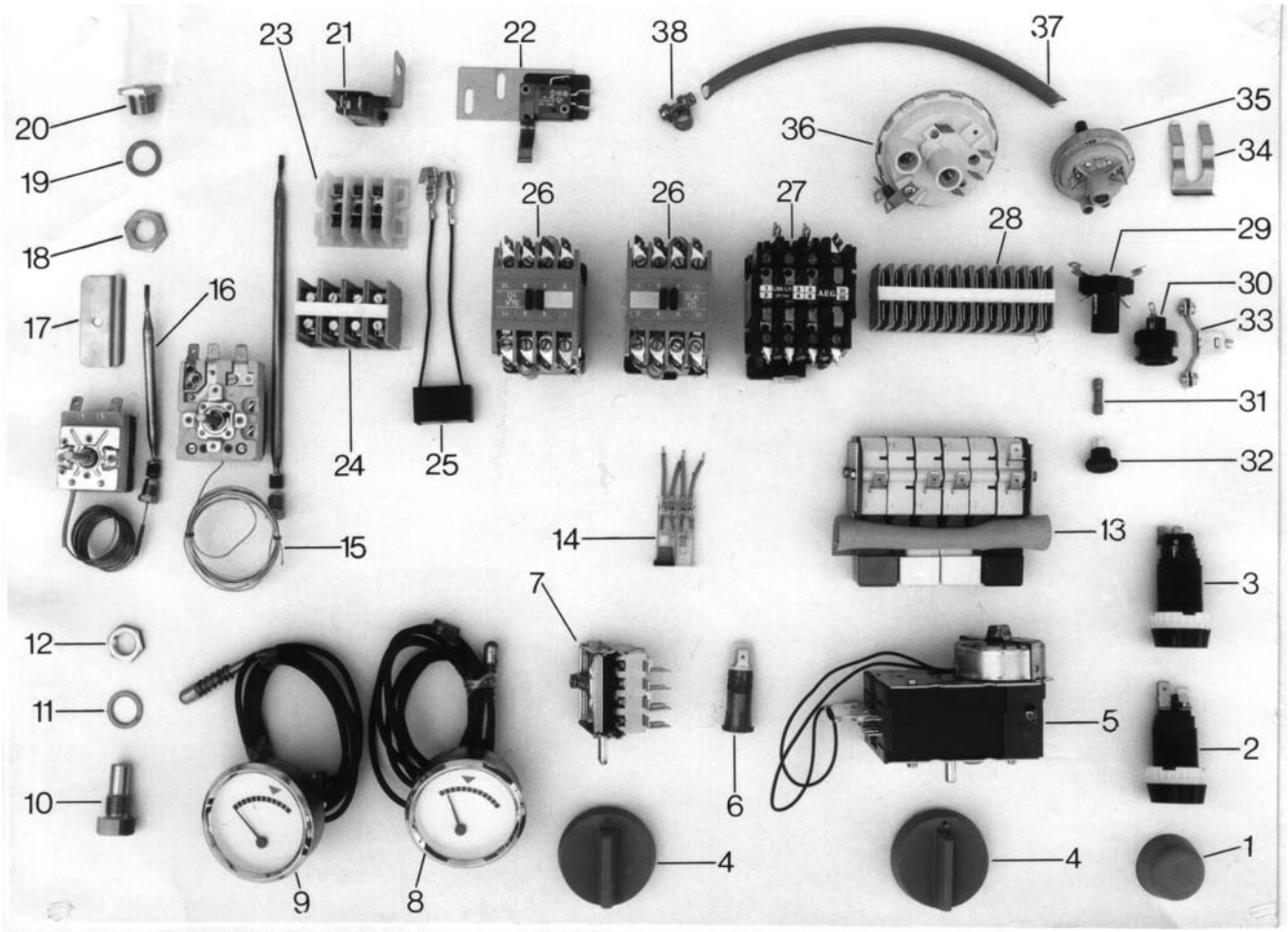

Зип Общепит
vsezip.ru
+7(812)987-08-83

GS 7 / 9 / 10 / 22 / 32 - Elektrobestückung

Pos.	Bezeichnung	Teile-Nr.	7/9	10	22	32	Bemerkung
1	Dichtungskappe transparent	31 24 208			x	x	
2	Drucktaster, weiss	31 24 001			x	x	Man. Nachspülen
3	Druckschalter, schwarz	31 24 002			x	x	Man. Waschen
4	Knebelknopf	55 19 036			x	x	
5	Programmschalter	31 05 100	x	x	x	x	für GS 7: 31 05 106
o.P.	Programmschalter 60 Hz	31 05 121					
o.P.	Zahnrad bei 60 Hz	31 05 115					
6	Signalleuchte	31 08 002			x	x	
o.P.	Federscheibe	31 08 029			x	x	zu Pos. 6
7	Steuerschalter	31 24 008			x	x	
8	Fernthermometer grün	32 01 014			x	x	Tank
9	Fernthermometer rot	32 01 015			x	x	Boiler
10	Blockanschluss M 14 x 1,5	32 01 030			x	x	
11	Dichtung 22,5 x 14,2	27 09 007	x	x	x	x	
12	Gegenmutter 14 x 1,5	31 25 002	x	x	x	x	
13	Drucktastenschalter	31 24 007	x	x			schwarz/weiss/weiss/grün
o.P.	Kabelbaum Drehstrom	31 23 001			x	x	
o.P.	Kabelbaum Hauptstrom	31 23 028	x	x			
o.P.	Kabelbaum Steuerstrom	31 23 002			x	x	
o.P.	Kabelbaum Steuerstrom	31 23 029	x	x			
14	Doppelkontrollampe	31 08 011	x	x			
15	Thermostat	31 25 010	x				Boiler
16	Thermostat	31 25 013	x	x	x	x	GS 10/22/32 Tank und Boiler
o.P.	Anschlagscheibe	31 25 019	x	x	x	x	
17	Thermostatschelle	55 19 035	x	x	x	x	
18	Gegenmutter M 14 x 1	31 25 002	x	x	x	x	Thermostatdurchführung Tank
19	Dichtung 14,2 x 19,9	27 09 036	x	x	x	x	
20	Stopfbuchse	31 25 001	x	x	x	x	
21	Microschalter mit Winkel	55 19 007	x	x	x	x	
o.P.	Schaltfeder	55 19 006	x	x	x	x	
22	Microschalter mit Platte	55 19 005		x	x	x	bis ca. 1970, nicht m. lieferbar
23	Klemmleiste	31 09 011	x				
24	Reihenklemme 4-fach	31 09 057					
25	RC-Glied 25 µF	61000990	x	x	x	x	
26	Schütz A 9	31 04 161		x	x	x	
27	Schütz A 16	31 04 162		x	x	x	
o.P.	Schütz A 16 200V 50-60Hz 7,5 kW	31 04 163		x	x	x	Japan
28	Bandklemme 13-fach	55 19 070	x	x	x	x	
29	Sicherungssockel 6,3 Amp.	31 11 057				x	
30	Sicherungssockel 6,3 Amp.	31 11 046	x	x	x		
31	Sicherungseinsatz 6,3 Amp.	31 11 043	x	x	x	x	
32	Schraubkappe 6,3 Amp.	31 11 048	x	x	x	x	
o.P.	Schraubkappe 10 Amp.	31 11 093	x	x	x	x	
33	Erdungsklemme	31 09 059	x	x	x	x	
34	Klemmfeder	31 26 001				x	zu 31 26 003
35	Niveauschalter grün	31 26 003				x	
36	Niveauschalter blau	31 26 007	x	x	x		tiefgezogener Tankboden, bis 5/78, ab 6/84
o.P.	Niveauschalter	31 26 027	x	x			flacher Tankboden, 5/78 -5/84
37	Spülmittelschlauch NW 5 x 3	40 01 024	x	x	x	x	Meterware
38	Drahtschlauchklemme	28 02 348	x	x	x	x	
o.P.	Abdeckplatte CNS	55 17 007	x	x			
o.P.	Abdeckplatte CNS	55 17 008			x		
o.P.	Abdeckplatte CNS	55 17 009				x	

Зип Общепит
usezip.ru
+7(812)987-08-81

GS 7 / 9 / 10 / 22 / 32

Elektrobestückung
Electrical parts
Matériel électrique

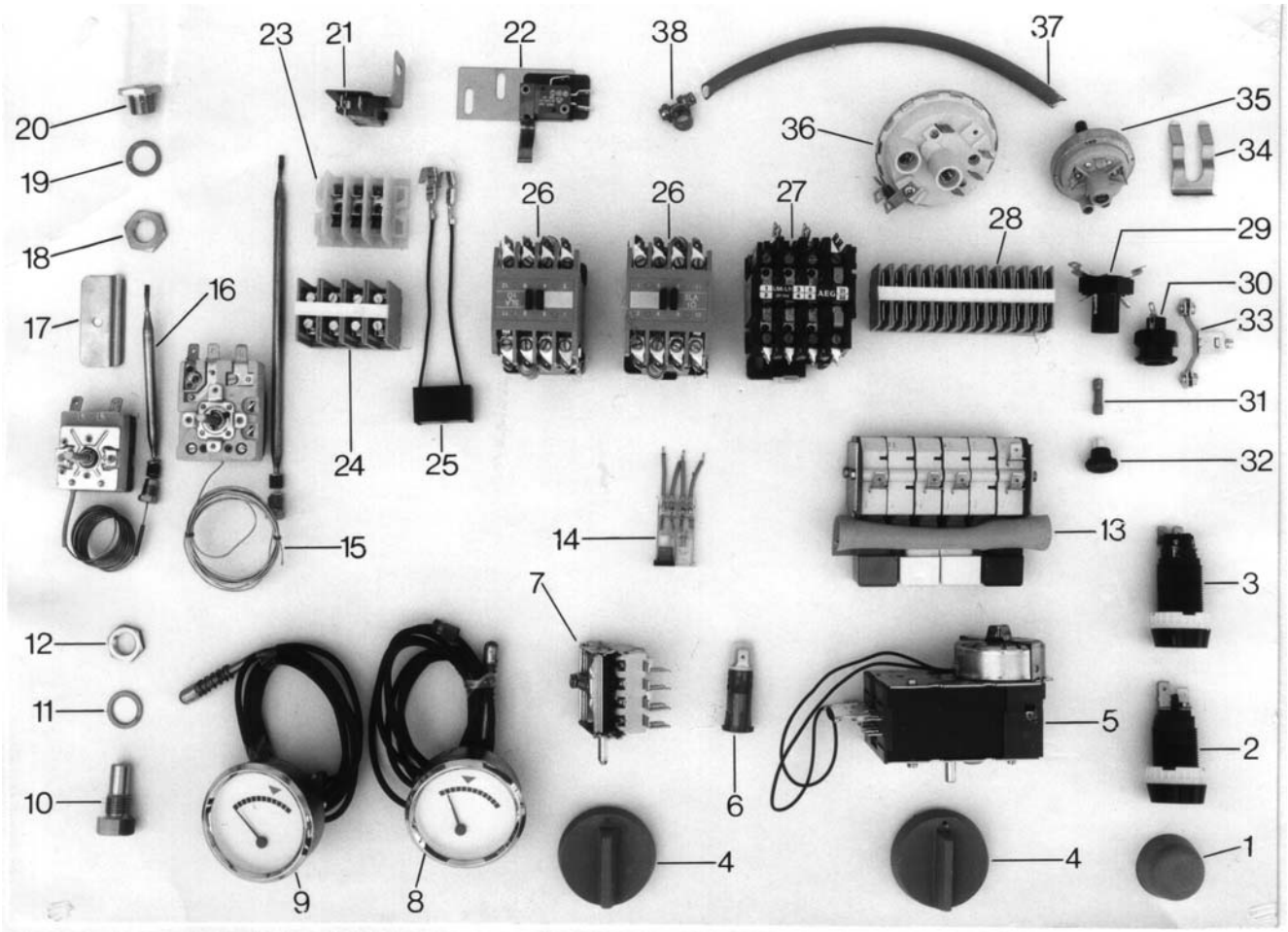

Зип Общепит
vsezip.ru
+7(812)987-08-81

GS 9 / 10 / 22 / 32 Elektrobestückung

Pos.	Bezeichnung	Teile-Nr.	7/9	10	22	32	Bemerkung
o.P.	Blechmutter	21 17 300					
o.P.	Frontschild	55 19 014	x	x			
o.P.	Schriftstreifen GS 7	28 03 001	x	x			
o.P.	Frontschild	55 19 015			x	x	
o.P.	Blindstreifen (Ersatz für Schriftstreifen GS 22)	28 03 023					
o.P.	Abdeckkappe ø 10 für Frontschild	35 03 011	x	x	x	x	
o.P.	Programmschalter	31 05 106	x				
o.P.	Knebel kpl. blau	55 19 036			x	x	
o.P.	Abdeckung Relaiskasten	62001071		x			
o.P.	Schaltfeder	55 19 006	x	x	x	x	
o.P.	Schaltkastendeckel	61003357				x	
o.P.	Tecalanrohr f. Kabeldurchführung	40 01 004					
o.P.	Gummitülle f. Kabeldurchführung	31 10 100					