Зип Общепит
vsezip.ru
+7(812)987-08-81

winterhalter

Ersatzteilliste
GS 202 - GS 402

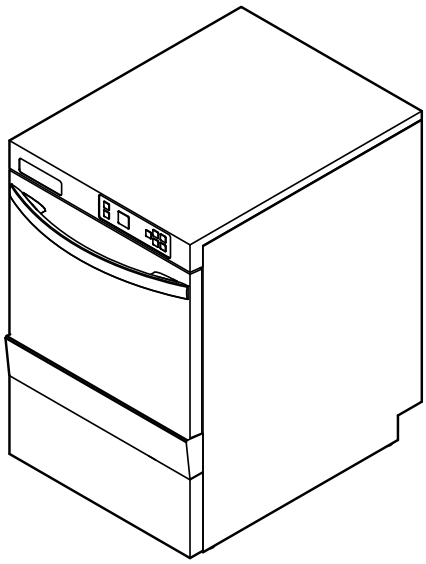

Inhaltsübersicht

Wasserzulauf	Seite 1 - 2
Wasserenthärter	Seite 3 - 4
Wasserablauf, Mediamat Cyclo	Seite 5 - 6
Waschpumpe	Seite 7 - 8
Wasch-/ Nachspülsystem unten	Seite 9 - 10
Nachspülsystem oben GS 202	Seite 11 - 12
Wasch-/ Nachspülsystem oben GS 402	Seite 13 - 14
Druckboiler	Seite 15 - 16
Boiler druckunabhängig	Seite 17 - 20
Dosierung	Seite 21 - 22
Untergestell, Behälter und Verkleidung	Seite 23 - 24
Tür	Seite 25 - 26
Elektroteile	Seite 27 - 30

Зип Общепит
vsezip.ru
+7(812)987-08-81

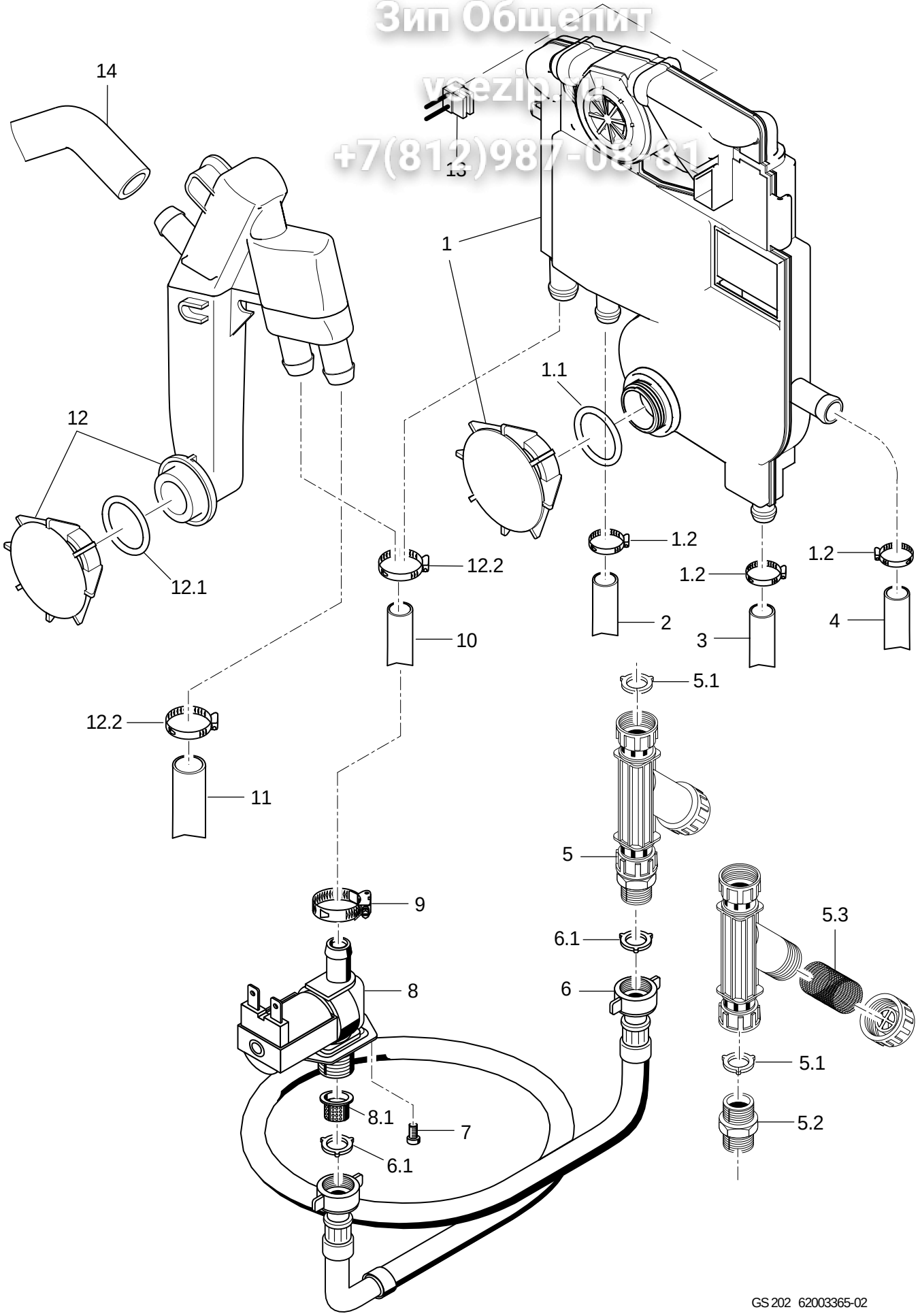

GS 202 - GS 402

Зип Общепит
vsezip.ru
+7(812)987-08-81

Wasserzulauf

Pos.	Bezeichnung	Teile Nr.	St.	Bemerkung
1	Set WSE ohne Flügelradzähler	**60003511**		nur für Maschinen ohne eingebautem Wasserenthärter in UK und Australien
1	Set WSE mit Flügelradzähler	**60003512**		für Maschinen mit eingebautem Wasserenthärter
1.1	O-Ring; 24 X 3,0	**27 07 087**		ohne eingebautem Wasserenthärter
1.2	Schlauchschelle; D12-22 X 9	**28 02 105**	4	
2	Schlauch; DN10 X 1,0	**40 01 050**		785 mm; Meterware; Regeneration Wasserenthärter
3	Schlauch; DN10 X 1,0	**40 01 050**		680mm; zum eingebauten Wasserenthärter
3	Formschlauch; DN10 X DN12 X 3,5	**62003090**		zum druckunabhängigen Boiler
4	Formschlauch; DN12,5 X 3,5	**62003105**		Entlüftung Boiler druckunabhängig
5	Schmutzfänger kpl.; 150 µM	**80002153**		
5.1	Dichtung; D16 X D24 X 3,0	**80002241**	3	
5.2	Doppelnippel; G 3/4" X 40; SW30	**80002167**		
5.3	Schmutzsieb kpl.; D27 X 67 X 150µM	**80002728**		
6	Zulaufschlauch; DN13 X 3,5; 2500	**40 02 060**		
6	Zulaufschlauch; DN13 X 3,5; 1500	**40 02 045**		
6.1	Dichtung; D16 X D24 X 3,0	**80002241**	2	
7	Flachkopfschraube; M4 X 8	**20 10 309**	2	
8.1	Sieb Magnetventil	**31 06 186**		
8	Magnetventil Mengenregler 15l; 230-240V 50/60HZ RAST5	**31 06 214**		Druckboiler
8	Magnetventil Mengenregler 5l; 230-240V 50/60HZ RAST5	**31 06 215**		Boiler druckunabhängig
8	Magnetventil Mengenregler 15l; 200-208V 50/60HZ RAST5	**31 06 212**		Druckboiler
8	Magnetventil Mengenregler 5l; 200-208V 50/60HZ RAST5	**31 06 213**		Boiler druckunabhängig
9	Schlauchschelle; D12-22 X 9	**28 02 105**		
10	Industrieschlauch; DN13 X 3,5	**40 02 035**		515 mm; Meterware
11	Schlauch; DN12,5 X 3,5; 520	**62003092**		bis Masch.Nr.: 830 280
11	Formschlauch; DN12 X DN13,5 X 3,0	**62003665**		ab Masch.Nr.: 830 281
12	Set Rücksaugverhinderer	**60003846**		bis Masch.Nr.: 806 976 ; mit bestellen 515mm x 4002029 + 62003092
12	Set Rücksaugverhinderer	**60003846**		ab Masch.Nr.: 806 977
12	Set Rücksaugverhinderer	**60003846**		ab Masch.Nr.: 830 281; für Maschinen ohne eingebautem Wasserenthärter; jedoch nicht in UK und Australien
12	Set Einbau Rückflussverhinder.	**62003680**		bis Masch.Nr.: 830 280; Ersatz für Set WSE (Pos. 1) bei Maschinen ohne eingebautem Wasserenthärter; jedoch nicht in UK und Australien
12.1	O-Ring; 24 X 3,0	**27 07 087**		
12.2	Schlauchschelle; D12-22 X 9	**28 02 105**	4	
13	Kabel WMZ; 2 X 0,34QMM	**60003179**		Boiler druckunabhängig und Wasserenthärter eingebaut
14	Formschlauch; DN13,5 X 3,0	**62003666**		

Зип Общепит
vsezip.ru
+7(812)987-08-81

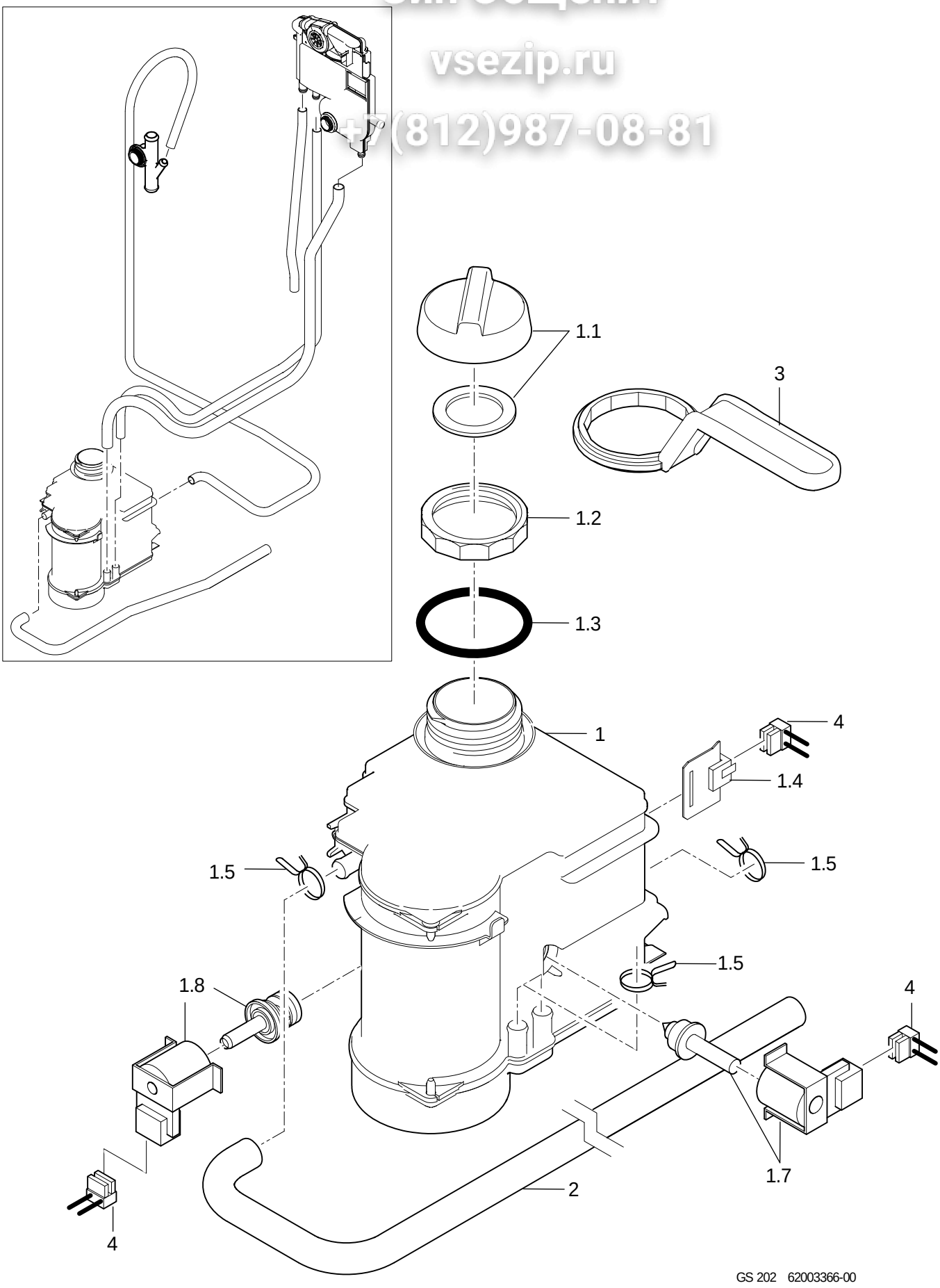

GS 202 - GS 402

Зип Общепит
vsezip.ru
+7(812)987-08-81

Wasserenthärter

Pos.	Bezeichnung	Teile Nr.	St.	Bemerkung
1	Set Enthärter; 220-240V; 50/60HZ	**83000420**		
1	Set Enthärter; 200-210V; 50/60HZ	**83000421**		
1.1	Deckel kpl. mit Dichtung	**83000407**		
1.2	Gegenmutter; S54 X 4; D56	**60003001**		
1.3	O-Ring; 54 X 5	**27 07 065**		
1.4	Reedkontakt Salzerkennung	**83000408**		
1.5	Drahtschlauchklemme; D14,4 - 15,1	**28 02 344**	4	
1.7	Rep.-Satz Regenerierventil; 220-240V,50/60HZ	**83000402**		
1.7	Rep.-Satz Regenerierventil; 200-210V,50/60HZ	**83000463**		
1.8	Rep.-Satz Umschaltventil; 220-240V,50/60HZ	**83000460**		
1.8	Rep.-Satz Umschaltventil; 200-210V,50/60HZ	**83000467**		
2	Formschlauch; DN10 X DN12,5 X 2,0	**62003098**		
3	Ringschlüssel; SW61,5	**60003376**		
4	Kabelbaum Enthärter	**60003185**		
o.P.	Einfülltrichter	**35 02 013**		

Зип Общепит
vsezip.ru
+7(812)987-08-81

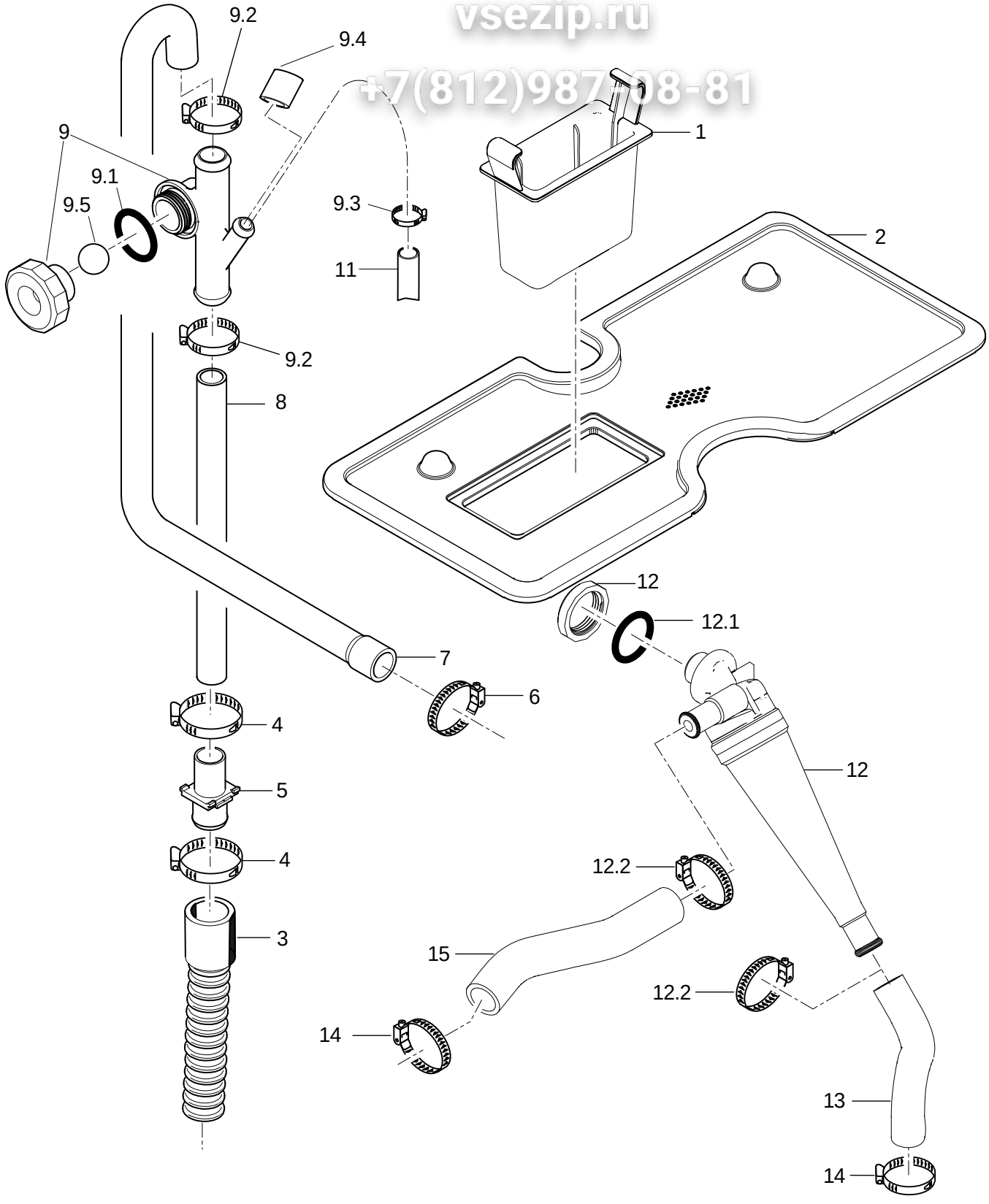

GS 402 62003543-01

GS 202 - GS 402

Зип Общепит
vsezip.ru
+7(812)987-08-81

Wasserablauf, Mediamat Cyclo

Pos.	Bezeichnung	Teile Nr.	St.	Bemerkung
1	Siebkassette kpl.	**60003039**		
2	Flächensieb; 0,8 X 201 X 436	**62003614**		
3	Ablaufschlauch; 1500 LG	**60003738**		
4	Schlauchschelle; D20-30 X 12	**28 02 109**		
5	Doppelnippel; D21,80 X 49; D19	**60003399**		
6	Schlauchschelle; D20-30 X 12	**28 02 109**		
7	Formschlauch; DN18 X DN22 X 3,5	**62003108**		
8	Industrieschlauch; DN19 X 2,5	**40 01 046**		495mm; Meterware
9	Set Entlüftung	**60003514**		
9.1	O-Ring; 24 X 3,0	**27 07 087**		
9.2	Schlauchschelle; D20-30 X 12	**28 02 109**	2	
9.3	Schlauchschelle; D10-16 X 9	**28 02 307**		
9.4	Rundkappe; D11 X 20	**35 03 029**		
9.5	Kugel; D14	**28 01 508**		
11	Schlauch; DN10 X 1,0	**40 01 050**		900 mm; Meterware
12	Set Mediamat Cyclo	**60003513**		GS 402
12.1	O-Ring; 17 X 3	**27 07 068**		
12.2	Schlauchschelle; D12-22 X 9	**28 02 105**	2	
13	Formschlauch; DN12,5 X 2,0; 115	**62003409**		GS 402
14	Schlauchschelle; D12-22 X 9	**28 02 105**		GS 402
15	Formschlauch; DN12 X 3,5; 141	**60003713**		GS 402

Зип Общепит
vsezip.ru
+7(812)987-08-81

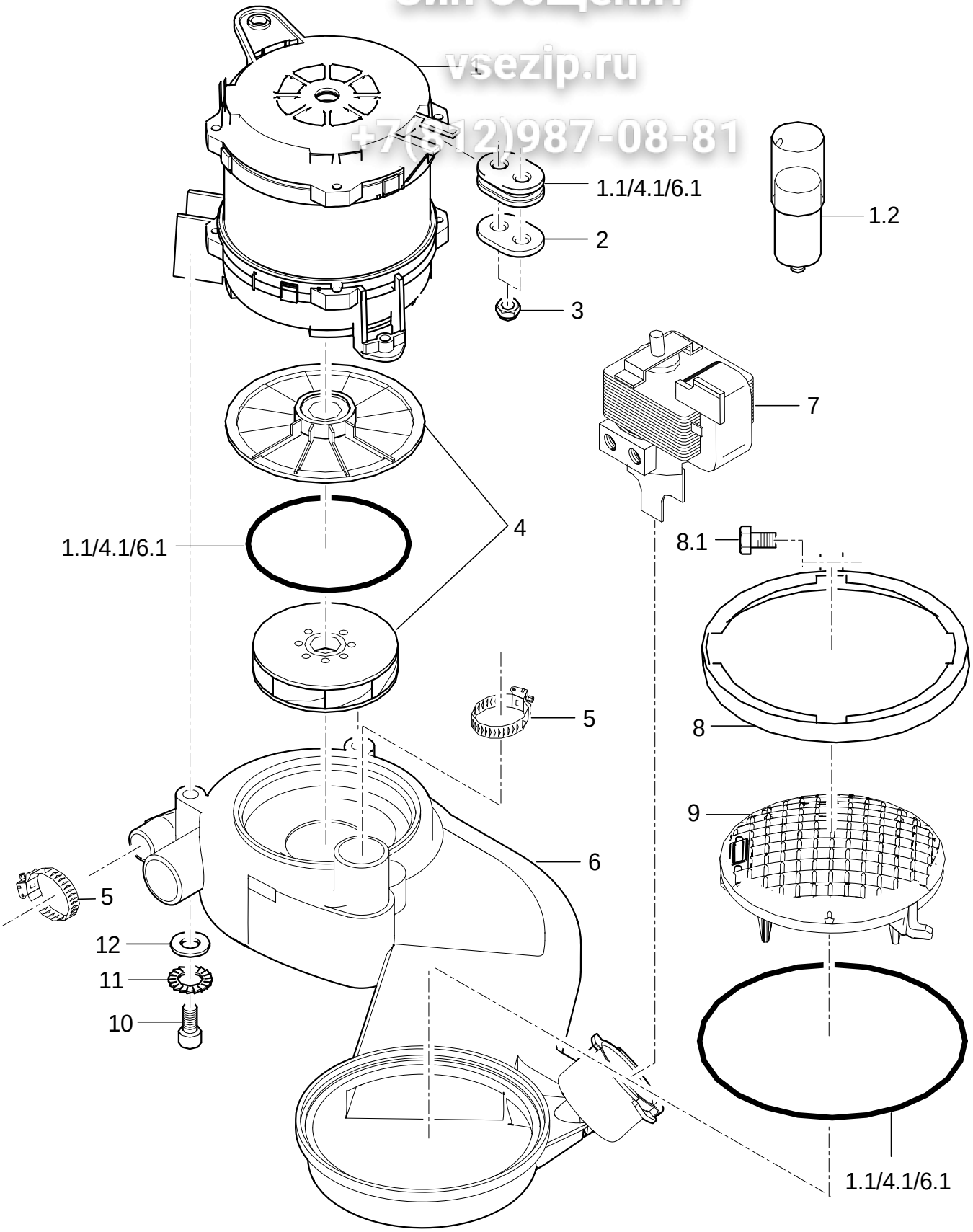

GS 202-402 62003544-00

GS 202 - GS 402

Зип Общепит
vsezip.ru
+7(812)987-08-80

Waschpumpe

Pos.	Bezeichnung	Teile Nr.	St.	Bemerkung
1	Set Pumpenmotor; 230-240V/50-60HZ	**60003595**		Wir empfehlen das Set Pumpenlaufrad mit zu bestellen, wenn der Pumpenmotor ausgetauscht wird
1	Set Pumpenmotor; 200V/50-60HZ	**60003596**		Wir empfehlen das Set Pumpenlaufrad mit zu bestellen, wenn der Pumpenmotor ausgetauscht wird
1.1	Set Dichtung Pumpensystem	**60003591**		
1.2	Kondensator; 10YF 400V; D35 X 80	**31 13 120**		
1.2	Kondensator; 12YF 400V;	**31 13 122**		Japan
2	Unterlagscheibe; 1,25 X 18 X 28	**60003298**	2	
3	Sechskantmutter; M5 SELBSTSICHERND	**21 05 302**	4	
4	Set Pumpenlaufrad mit Dichtungen; D75	**60003593**		50 Hz
4	Set Pumpenlaufrad mit Dichtungen; D66	**60003594**		60 Hz
4.1	Set Dichtung Pumpensystem	**60003591**		
5	Schlauchschelle; D32-52 X 12	**28 02 110**	2	GS 402
6	Set Sammeltopf; WASCHSYSTEM UNTEN	**60003597**		
6	Set Sammeltopf; WASCHSYSTEM UNT.+OBEN	**60003620**		GS 402
6.1	Set Dichtung Pumpensystem	**60003591**		
7	Entleerungspumpe; 220-240V/50HZ	**31 02 480**		
7	Entleerungspumpe; 200V/50HZ;220-240V/60H	**31 02 493**		
7	Entleerungspumpe; 200V/60HZ	**31 02 495**		
8	Klemmschelle kpl.	**62003437**		
8.1	Sechskantschraube; M5 X 40; A70	**20 01 329**		
9	Siebeinsatz	**60003259**		
10	Zylinderschraube; M5 X 20; 8,8	**20 09 337**	3	
11	Fächerscheibe; A-5,3	**22 02 316**	3	
12	Scheibe; D5,3 X D10 X 1,0	**22 01 305**	3	
o.P.	Montagevorrichtung kpl.	**60003450**		Werkzeug für Austausch Sammeltopf

Зип Общепит
vsezip.ru
+7(812)987-08-81

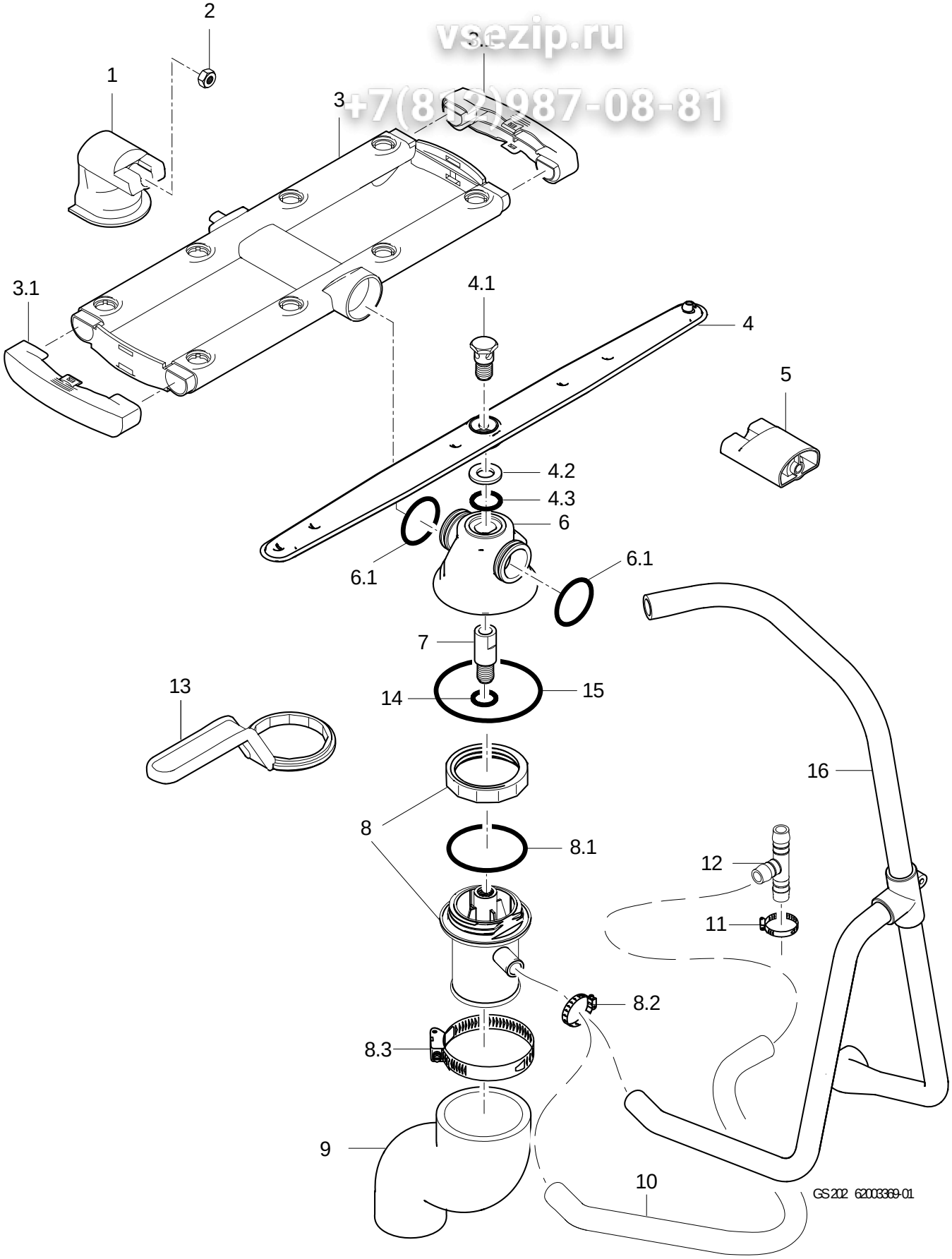

GS 202 - GS 402

Зип Общепит
vsezip.ru
+7(812)987-08-81

Wasch-/ Nachspülsystem unten

Pos.	Bezeichnung	Teile Nr.	St.	Bemerkung
1	Waschfeldhalter; 70,70 LG	**62003237**		
2	Sperrzahnmutter; M5	**21 01 310**	2	
3	Waschfeld kpl.; 8 DÜSEN; 387 LG	**62003539**	2	
3.1	Endstück; 128 LG	**62003538**		
4	Set Dreharm Nachspülen; 6 DÜSEN	**62003347**		
4.1	Dreharmschraube; M12 X 30; SW19	**60003045**		nicht mehr lieferbar; bis Masch.Nr.: 812 867 ersetzt durch 62003347
4.1	Dreharmschraube; M12 X 36; SW19	**60004123**		ab Masch.Nr.: 812 868
4.2	Scheibe; D12,5 X D24 X 2,5	**60003386**		
4.3	O-Ring; 10 X 2,5	**27 07 030**		
5	Waschfeldhalter; 33,67 LG	**62003020**	1	
6	Set Verteiler Oberteil	**62003406**		GS 202
6	Set Verteiler Oberteil	**60003516**		GS 402
6.1	Dichtring; D29,3 X D33,8 X 2,5	**60004276**	2	
7	Dreharmaufnahme; D16 X 44,5; M12	**60003043**		
8	Set Verteiler Unterteil	**62003345**		GS 202
8	Set Verteiler Unterteil	**62003534**		GS 402
8.1	O-Ring; 56 X 3,0	**27 07 086**		
8.2	Schlauchschelle; D12-22 X 9	**28 02 105**		
8.3	Schlauchschelle; D47-67 X 12	**28 02 115**		
9	Reduzierschlauch; DN34 X DN48; 110	**62002984**		
10	Industrieschlauch; DN13 X 3,5	**40 02 035**		410mm; Meterware; Druckboiler
11	Schlauchschelle; D12-22 X 9	**28 02 105**		
12	T-Schlauchstutzen; D15 X D15 X D15	**70010598**		Druckboiler
13	Ringschlüssel; SW61,5	**60003376**		
14	O-Ring; 66 X 2,5	**27 07 011**		muss nicht mehr eingebaut werden
15	O-Ring; 10 X 1	**27 07 054**		bis 07/2002
16	Nachspülverteiler	**62003600**		Boiler druckunabhängig

Зип Общепит
vsezip.ru
+7(812)987-08-81

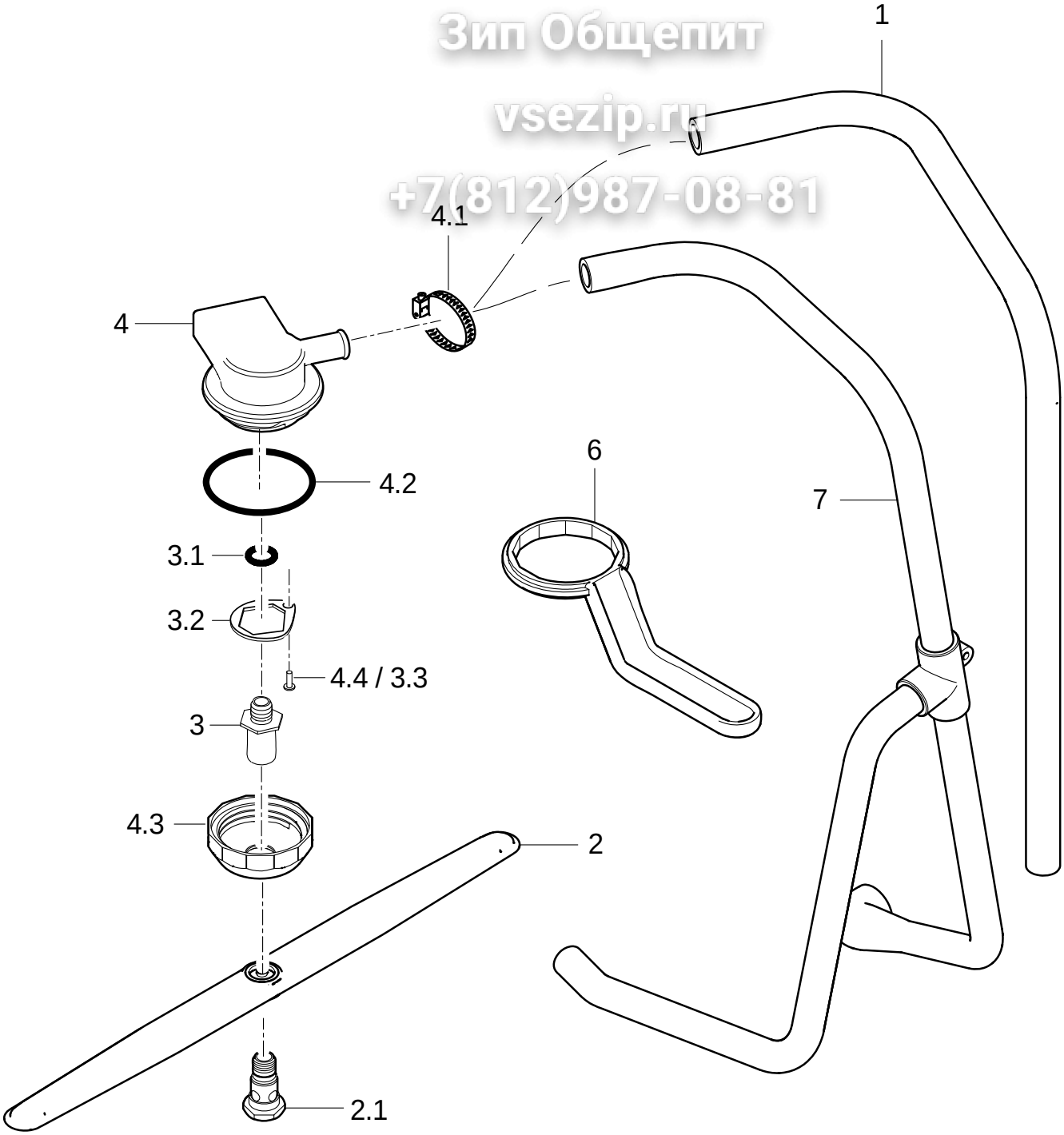

GS 202 62003370-01

GS 202 - GS 402

Зип Общепит
vsezip.ru
+7(812)987-08-86

Nachspülsystem oben GS 202

Pos.	Bezeichnung	Teile Nr.	St.	Bemerkung
1	Formschlauch; DN12,5 X DN14 X 3,5	**62003101**		Druckboiler
2	Set Dreharm Nachspülen; 6 DÜSEN	**62003347**		
2.1	Dreharmschraube; M12 X 30; SW19	**60003045**		nicht mehr lieferbar; bis Masch.Nr.: 812 867 ersetzt durch 62003347
2.1	Dreharmschraube; M12 X 36; SW19	**60004123**		ab Masch.Nr.: 812 868
3	Set Dreharmaufnahme	**60003617**		
3.1	O-Ring; 10 X 2,5	**27 07 030**		
3.2	Scheibe; 1,5 X 28 X 32,3	**61006076**		
3.3	Blechschraube; ST 3,5 X 9,5	**20 20 305**		
4	Set Wassereinlauf oben	**62003346**		
4.1	Schlauchschelle; D12-22 X 9	**28 02 105**		
4.2	O-Ring; 56 X 3,0	**27 07 086**		
4.3	Gegenmutter; S54 X 4; D57	**62003024**		
4.4	Blechschraube; ST 3,5 X 9,5	**20 20 305**		
6	Ringschlüssel; SW61,5	**60003376**		
7	Nachspülverteiler	**62003600**		Boiler druckunabhängig

Зип Общепит
vsezip.ru
+7(812)987-08-81

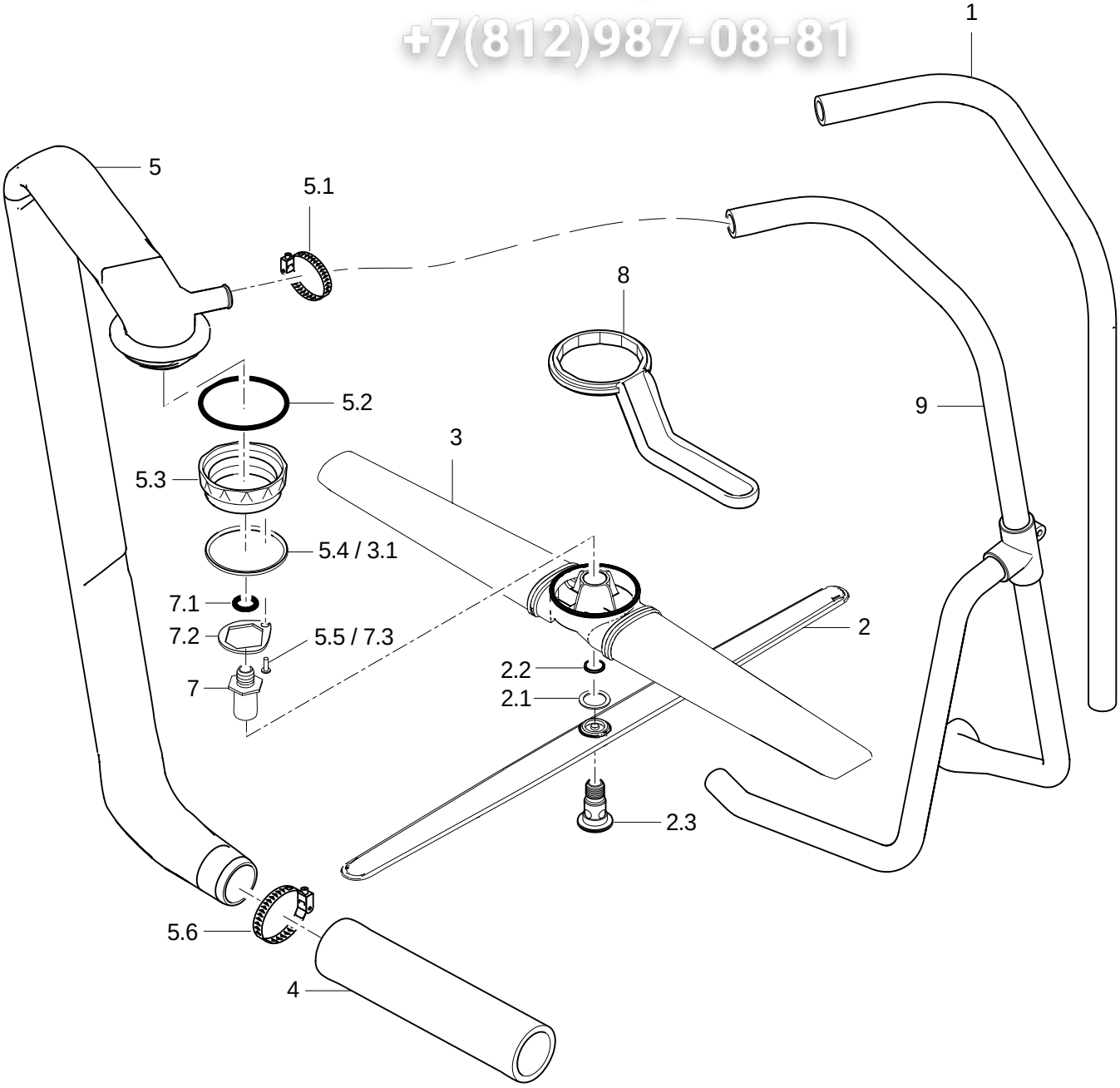

GS 202 62003530-01

Зип Общепит
vsezip.ru
+7(812)987-08-81

Wasch-/ Nachspülsystem oben GS 402

Pos.	Bezeichnung	Teile Nr.	St.	Bemerkung
1	Formschlauch; DN12,5 X DN14 X 3,5	**62003101**		Druckboiler
2	Set Dreharm Nachspülen; 6 DÜSEN	**62003347**		
2.1	Scheibe; D14,10 X D20 X 1,0	**60003187**		
2.2	Sicherungsring; D12 X 0,8	**60003023**		
2.3	Dreharmschraube; M12 X 33,9; D25	**60003877**		nicht mehr lieferbar; bis Masch.Nr.: 812 867 ersetzt durch 62003347
2.3	Dreharmschraube; M12 X 34,9; D35	**60004125**		ab Masch.Nr.: 812 868
3	Set Dreharm Waschen	**62003531**		
3.1	Dichtring; D53,4 X D57,8 X 2,0	**60003021**		
4	Schlauch; DN33 X 4,0; 190	**60003380**		anpassen
5	Set Waschverteiler oben	**62003532**		
5.1	Schlauchschelle; D12-22 X 9	**28 02 105**		
5.2	O-Ring; 56 X 3,0	**27 07 086**		
5.3	Gegenmutter; S54 X 4; D57	**60003005**		
5.4	Dichtring; D53,4 X D57,8 X 2,0	**60003021**		
5.5	Blechschraube; ST 3,5 X 9,5	**20 20 305**		
5.6	Schlauchschelle; D32-52 X 12	**28 02 110**		
7	Set Dreharmaufnahme	**60003616**		
7.1	O-Ring; 10 X 2,0	**27 07 080**		
7.2	Scheibe; 1,5 X 28 X 32,3	**61006076**		
7.3	Blechschraube; ST 3,5 X 9,5	**20 20 305**		
8	Ringschlüssel; SW61,5	**60003376**		
9	Nachspülverteiler	**62003600**		Boiler druckunabhängig

Зип Общепит
vsezip.ru
+7(812)987-08-81

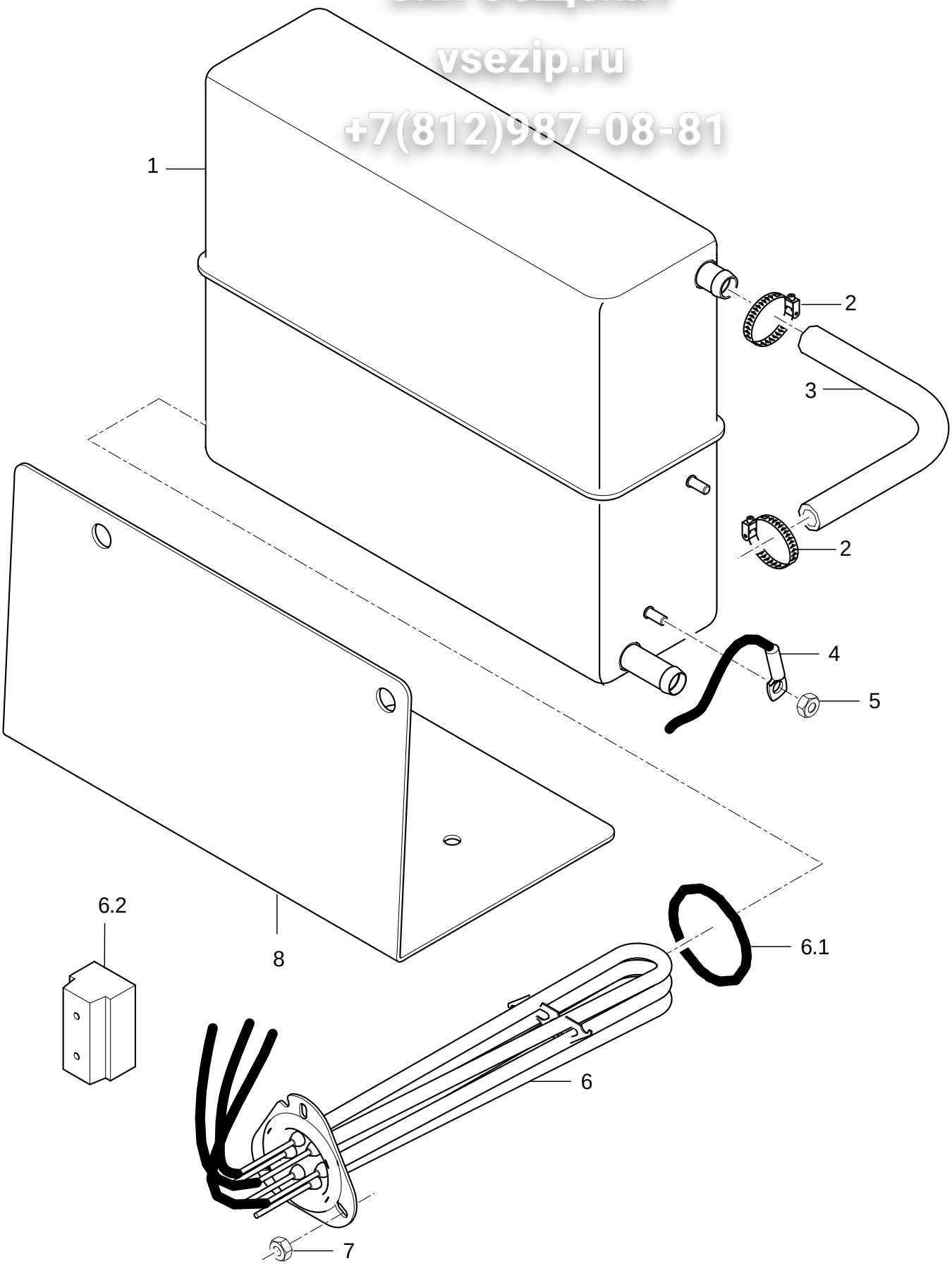

GS 202 62003371-00

Зип Общепит
vsezip.ru
+7(812)987-08-86

Druckboiler

Pos.	Bezeichnung	Teile Nr.	St.	Bemerkung
1	Druckboiler kpl.	**62003255**		
2	Schlauchschelle; D12-22 X 9	**28 02 105**		
3	Industrieschlauch; DN13 X 3,5	**40 02 035**		225mm; Meterware
4	Kit Thermosensor 1700mm	**60003804**		mit Wärmeleitfolie
5	Sperrzahnmutter; M5	**21 01 310**	2	
6	Set Heizkörper 5,0 kW mit Sicherung; 3 X 380-420V	**60003598**		Drehstrom (Sternschaltung)
6	Set Heizkörper 5,0 kW mit Sicherung; 3 X 240V DREIECK	**60003599**		Drehstrom (Dreieckschaltung)
6	Set Heizkörper 5,0 kW mit Sicherung; 3 X 200-208V STERN	**60003600**		
6	Set Heizkörper 5,0 kW mit Sicherung; 3 X 380-420V STERN	**60003601**		Drehstrom (Australien)
6	Set Heizkörper 5,0 kW mit Sicherung; 3 X 440-460V STERN	**60003833**		
6	Set Heizkörper 3,5 kW mit Sicherung; 3 X 400V STERN	**60003602**		Drehstrom (Absicherung 10A)
6	Set Heizkörper 4,0 kW mit Sicherung; 1 X 220-240V	**60003604**		Wechselstrom (Absicherung 25A; UK)
6	Set Heizkörper 2,6 kW mit Sicherung; 1 X 220-240V	**60003605**		Wechselstrom (Absicherung 16A)
6	Set Heizkörper 2,6 kW mit Sicherung; 1 X 240V	**60003606**		Wechselstrom (Absicherung 16A; Australien)
6	Set Heizkörper 2,6 kW mit Sicherung; 1 X 208V	**60003607**		Wechselstrom (Absicherung 20A; Japan, USA)
6	Set Heizkörper 1,8 kW mit Sicherung; 1 X 220-240V	**60003610**		Wechselstrom (Absicherung 13A; UK)
6	Set Heizkörper 1,1 kW mit Sicherung; 1 X 200V	**60003608**		Wechselstrom (Japan)
6.1	O-Ring; 46 X 6,0	**27 07 085**		
6.2	Geräteklemme G10/4; 4-POLIG; 10QMM	**31 09 227**		
7	Sechskantmutter; M5	**21 01 203**	3	
8	Halter Druckboiler; 1,5 X 180 X 206,8	**62003290**		

Зип Общепит
vsezip.ru
+7(812)987-06-81

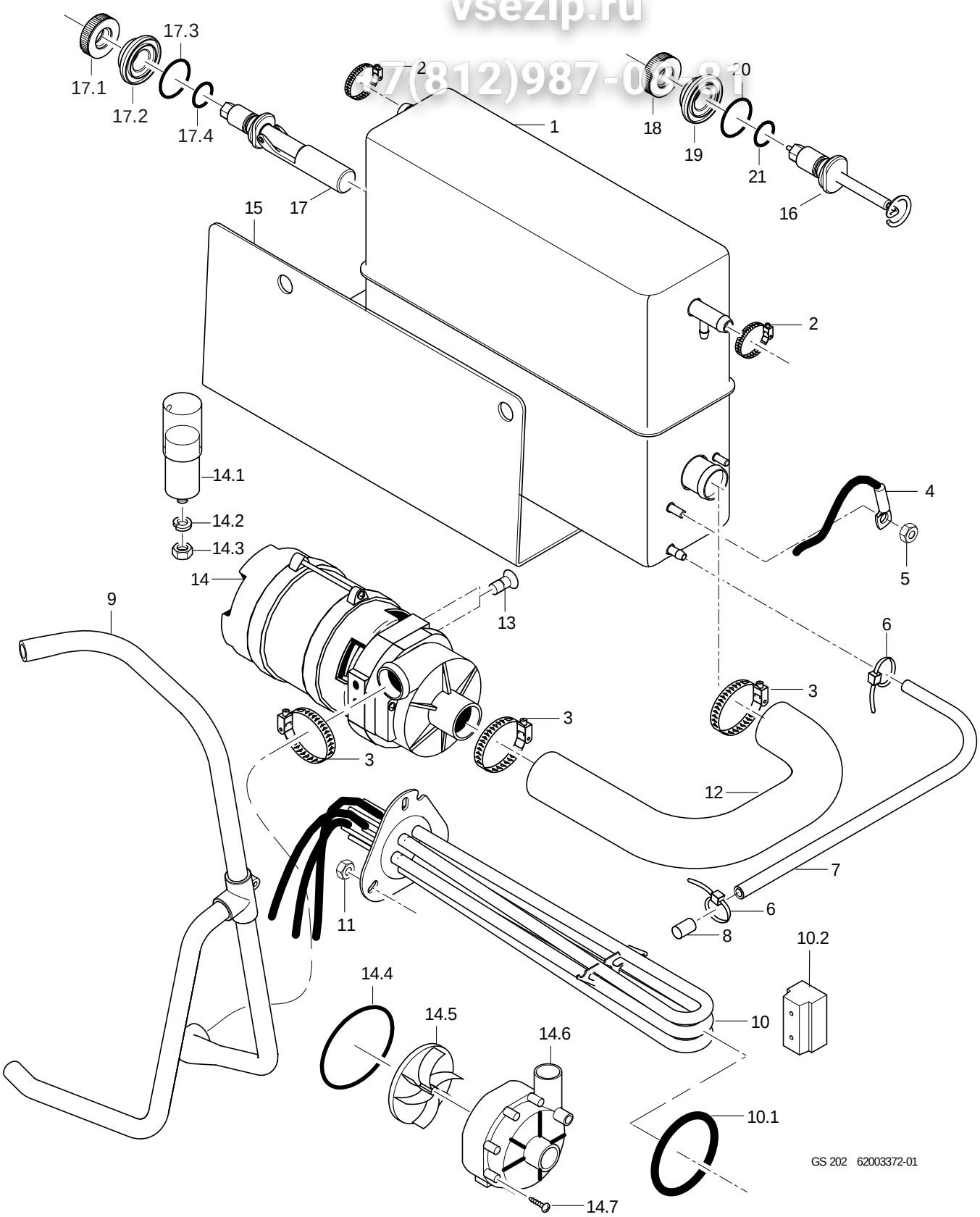

GS 202 - GS 402

Зип Общепит
vsezip.ru
+7(812)987-08-81

Boiler druckunabhängig

Pos.	Bezeichnung	Teile Nr.	St.	Bemerkung
1	Boiler druckunabhängig	**62002941**		
2	Schlauchschelle; D12-22 X 9	**28 02 105**		
3	Schlauchschelle; D24-36 X 12	**28 02 111**		
4	Kit Thermosensor 1700mm	**60003804**		mit Wärmeleitfolie
5	Sperrzahnmutter; M5	**21 01 310**	2	
6	Kabelbinder; 100 X 2,5	**31 20 175**		
7	Schlauch; DN5 X 1,5	**40 01 024**		700 mm; Meterware
8	Bolzen; D6 X 30	**70200383**		
9	Nachspülverteiler	**62003600**		
10	Set Heizkörper 5,0 kW mit Sicherung; 3 X 380-420V	**60003598**		Drehstrom (Sternschaltung)
10	Set Heizkörper 5,0 kW mit Sicherung; 3 X 240V DREIECK	**60003599**		Drehstrom (Dreieckschaltung)
10	Set Heizkörper 5,0 kW mit Sicherung; 3 X 200-208V STERN	**60003600**		
10	Set Heizkörper 5,0 kW mit Sicherung; 3 X 380-420V STERN	**60003601**		Drehstrom (Australien)
10	Set Heizkörper 5,0 kW mit Sicherung; 3 X 440-460V STERN	**60003833**		
10	Set Heizkörper 3,5 kW mit Sicherung; 3 X 400V STERN	**60003602**		Drehstrom (Absicherung 10A)
10	Set Heizkörper 4,0 kW mit Sicherung; 1 X 220-240V	**60003604**		Wechselstrom (Absicherung 25A; UK)
10	Set Heizkörper 2,6 kW mit Sicherung; 1 X 220-240V	**60003605**		Wechselstrom (Absicherung 16A)
10	Set Heizkörper 2,6 kW mit Sicherung; 1 X 240V	**60003606**		Wechselstrom (Absicherung 16A; Australien)
10	Set Heizkörper 2,6 kW mit Sicherung; 1 X 208V	**60003607**		Wechselstrom (Absicherung 20A; Japan, USA)
10	Set Heizkörper 1,8 kW mit Sicherung; 1 X 220-240V	**60003610**		Wechselstrom (Absicherung 13A; UK)
10	Set Heizkörper 1,1 kW mit Sicherung; 1 X 200V	**60003608**		Wechselstrom (Japan)
10.1	O-Ring; 46 X 6,0	**27 07 085**		
10.2	Geräteklemme G10/4; 4-POLIG; 10QMM	**31 09 227**		
11	Sechskantmutter; M5	**21 01 203**	3	
12	Formschlauch; DN26 X 3,5	**62003000**		
13	Senkschraube; M6 X 16	**20 12 319**	2	
14	Pumpe 0,14kW 3/3; 220V/240V/1/50HZ	**31 02 561**		Reparatur nur empfehlenswert bei Pumpengehäuse mit 7 Schrauben
14	Pumpe 0,27kW 3/3; 220V/240V/1/60HZ	**31 02 461**		Reparatur nur empfehlenswert bei Pumpengehäuse mit 7 Schrauben
14	Pumpe 0,27kW 3/3; 200V/1/50HZ	**31 02 462**		Reparatur nur empfehlenswert bei Pumpengehäuse mit 7 Schrauben
14	Pumpe 0,27kW 3/3; 200V/1/60HZ	**31 02 463**		Reparatur nur empfehlenswert bei Pumpengehäuse mit 7 Schrauben
14.1	Kondensator; 4 MIKRO F / 400V	**31 13 171**		Pumpe 0,14kW
14.1	Kondensator; 5 MIKRO F	**31 13 099**		Pumpe 0,27kW
14.2	Federring; B8	**23 03 301**		
14.3	Sechskantmutter; M8	**21 01 305**		
14.4	Rundschnur zu UP60; D=78 X 3; SHOR 50-55;	**40 04 023**		
14.5	Pumpenlaufrad kpl. montiert; FÜR UP60 MIT 50HZ	**31 02 466**		50 Hz
14.5	Pumpenlaufrad kpl. montiert; FÜR UP60 MIT 60HZ	**31 02 587**		60 Hz
14.6	Pumpengehäuse zu UP60; D=80,5MM	**31 02 519**		
14.7	Schraube zu Pumpengehäuse UP60	**31 01 118**	7	

Fehlende Positionen siehe nächste Seite

Зип Общепит
vsezip.ru
+7(812)987-06-81

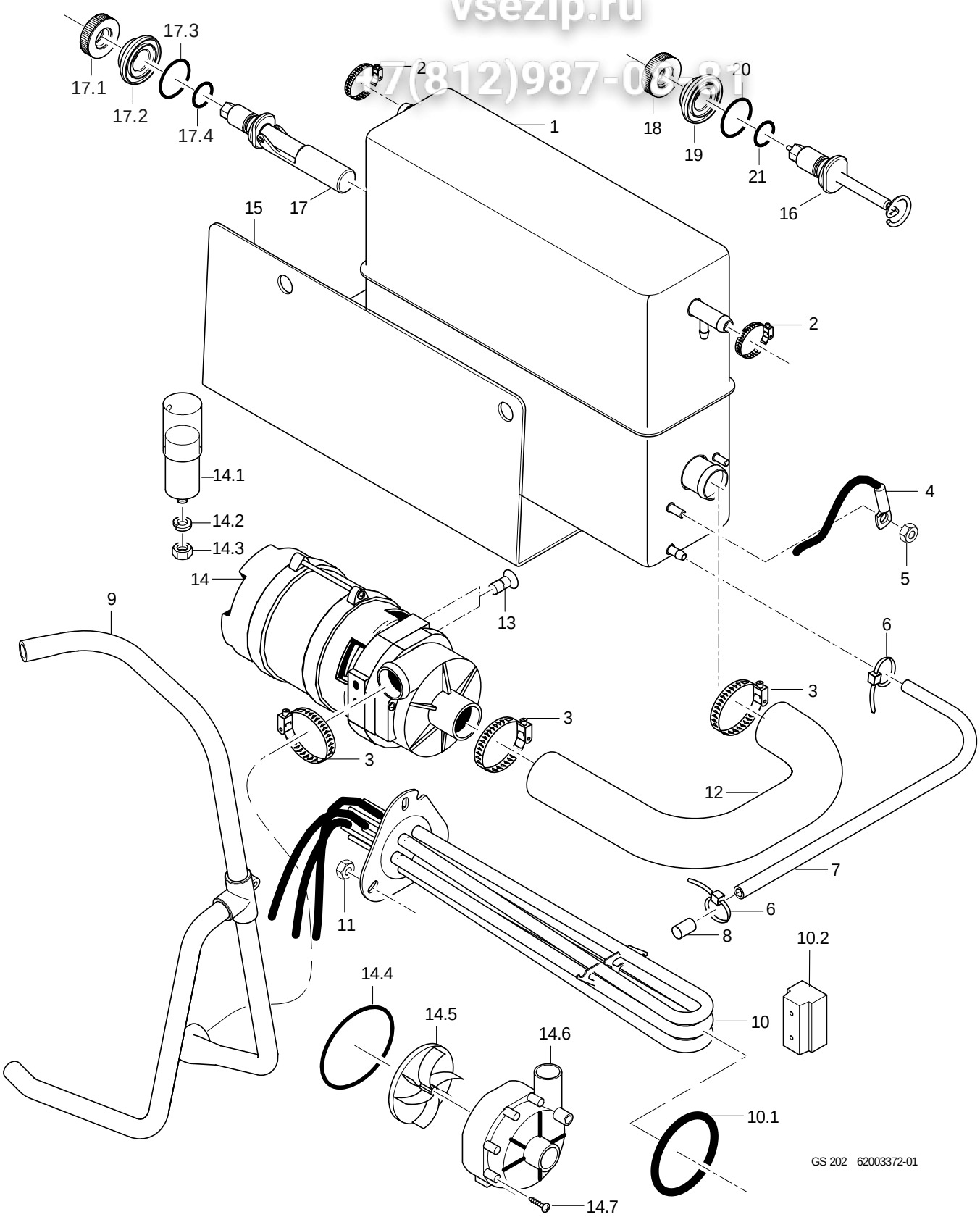

Зип Общепит
vsezip.ru
+7(812)987-08-81

Boiler druckunabhängig

Pos.	Bezeichnung	Teile Nr.	St.	Bemerkung
15	Halter; 1,5 X 182,7 X 185	**62003144**		
16	Set Einbau Schwimmerschalter	**55 28 255**		Ersatz für: 5528292 (Einbauelektrode)
16.1	Mutter; M14 X 2, D26,8 X 8	**60003989**		
16.2	Ring; D14,3 X D32 X 11	**60003872**		
16.3	O-Ring; 23 X 3,5	**27 07 093**		
16.4	O-Ring; 11,11 X 1,78	**27 07 079**		
17	Set Einbau Schwimmerschalter	**55 28 255**		ab Masch.Nr.: 821 128
17.1	Mutter; M14 X 2, D26,8 X 8	**60003989**		
17.2	Ring; D14,3 X D32 X 11	**60003872**		
17.3	O-Ring; 24 X 3,0	**27 07 087**		
17.4	O-Ring; 11,11 X 1,78	**27 07 079**		
18	Mutter; M14 X 2, D26,8 X 8	**60003989**		
19	Ring; D14,3 X D32 X 11	**60003872**		
20	O-Ring; 24 X 3,0	**27 07 087**		
21	O-Ring; 11,11 X 1,78	**27 07 079**		

Зип Общепит
vsezip.ru
+7(812)987-08-81

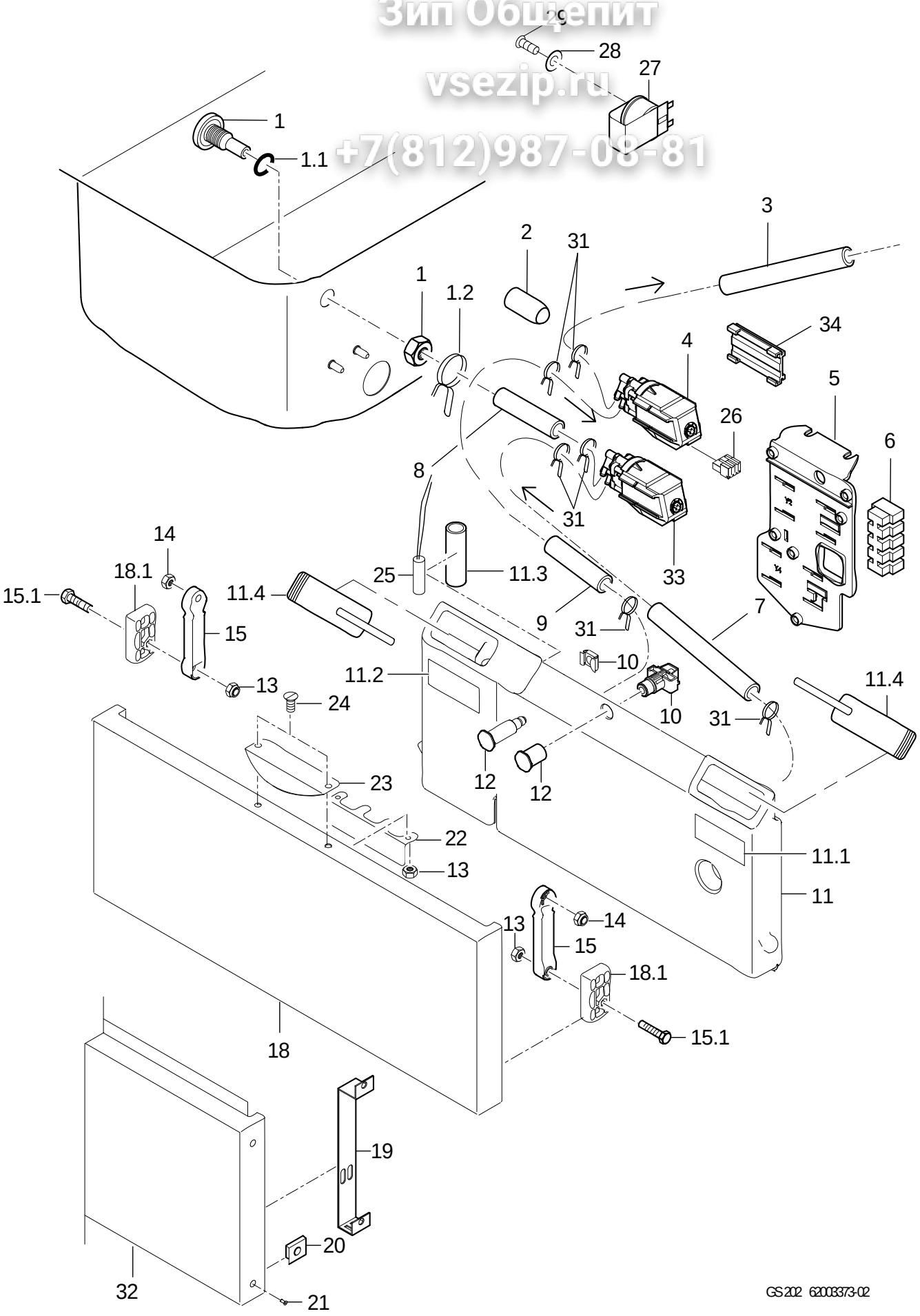

Зип Общепит
vsezip.ru
+7(812)987-08-81

Dosierung

Pos.	Bezeichnung	Teile Nr.	St.	Bemerkung
1	Set Eindosiernippel; M10 X 29; SW5	**61005833**		
1.1	O-Ring; 10 X 2,5	**27 07 030**		
1.2	Drahtschlauchklemme; D8,6 X 1	**28 02 348**		
2	Endkappe; D5,7 X 25,4	**35 06 180**		
3	Schlauch; DN5 X 1,5	**40 01 024**		900 mm; Meterware
4	Kit Fluidos DB "Klarspüler"; 115-240V/50-60HZ	**31 02 598**		
5	Adapterplatte; 1,5 X 80 X 100	**60003688**		
6	Lüsterklemme; 5-POLIG; 6QMM; 56LG	**31 09 230**		für Anschluss Fremddosiergerät
7	Schlauch; DN5 X 1,5	**40 01 024**		400 mm; Meterware
8	Schlauch; DN5 X 1,5	**40 01 024**		300 mm; Meterware
9	Schlauch; DN5 X 1,5	**40 01 024**		850 mm; Meterware
10	Käfigmutter; M8	**21 13 006**		bis Masch.Nr.: 812 260
10	Stiftschraube; M8 X 37; M12	**60003658**		ab Masch.Nr.: 812 261
11	Set Spülmittelbehälter	**60003746**		
11.1	Schild "Reiniger"; 0,2 X 28 X 65	**60003330**		
11.2	Schild "Klarspüler"; 0,2 X 28 X 65	**60003310**		
11.3	Schlauch; DN5 X 1,5	**40 01 024**		50 mm; Meterware
11.4	Set Deckel	**60003974**		nachrüstbar; für beide Seiten
12	Magnetaufnahme kpl.	**60003643**		bis Masch.Nr.: 812 260
12	Magnetaufnahme kpl.	**60003952**		ab Masch.Nr.: 812 261
13	Sechskantmutter; M4 SELBSTSICHERND	**21 05 300**		
14	Sechskantmutter; M5 SELBSTSICHERND	**21 05 302**	3	
15	Set Hebel	**60003778**		
15.1	Sechskantschraube; M4 X 18	**20 01 320**		
18	Set Spülmittelklappe	**62003619**		bei Klarspüler- und Reinigerdosierung
18.1	Profil; 12,5 X 28 X 50	**60003569**	2	
19	Halter; 1,25 X 25 X 243,08	**60003823**		ohne Reiniger-, Klarspülerdosierung; ab Masch.Nr.: 807 162
20	Blechmutter; B 3,9	**21 17 301**	4	
21	Blechschraube; ST 3,9 X 13	**20 20 310**	4	
22	Winkel; 1,0 X 43 X 100	**60003633**		
23	Set Griff	**60003650**		
24	Senkschraube; M4 X 10	**20 12 312**		
25	Magnetschalter; 25,5 X D5,75; 2250 LG	**31 24 240**		
26	Macromodul Stecker; RAST5;4-POLIG UNCOD.	**31 12 094**		
27	Summer; 230VAC;75DB;23X30,5MM	**31 13 133**		Zusatzausstattung
27	Set akust. Leerstandsanzeige; WPS MAX. VORHANDEN	**55 28 281**		für Maschinen mit WPS Maximalversion
27	Set akust. Leerstandsanzeige; WPS MAX.NICHT VORHAND.	**55 28 282**		für Maschinen mit WPS Minimalversion
28	Scheibe; D5,3 X D15 X 1,2	**22 05 301**		
29	Linsenschraube; M3 X 10	**20 10 004**		
31	Drahtschlauchklemme; D8,6 X 1	**28 02 348**		
32	Verkleidung vorne kpl.	**62003553**		ohne Reiniger-, Klarspülerdosierung; bis Masch.Nr. 807161 2x60003823 mit bestellen
32	Verkleidung vorne kpl.	**62003553**		ohne Reiniger-, Klarspülerdosierung; ab Masch.Nr.: 807 162
33	Kit Fluidos DT "Reiniger"; 115-240V/50-60HZ	**31 02 597**		
34	Adapter; 11,4 X 33,5 X 57,5	**80003775**		ab Masch.Nr.: 1002111
o.P.	Set Einbau Reinigerdosierung	**55 28 279**		

Зип Общепит
vsezip.ru
+7(812)987-08-81

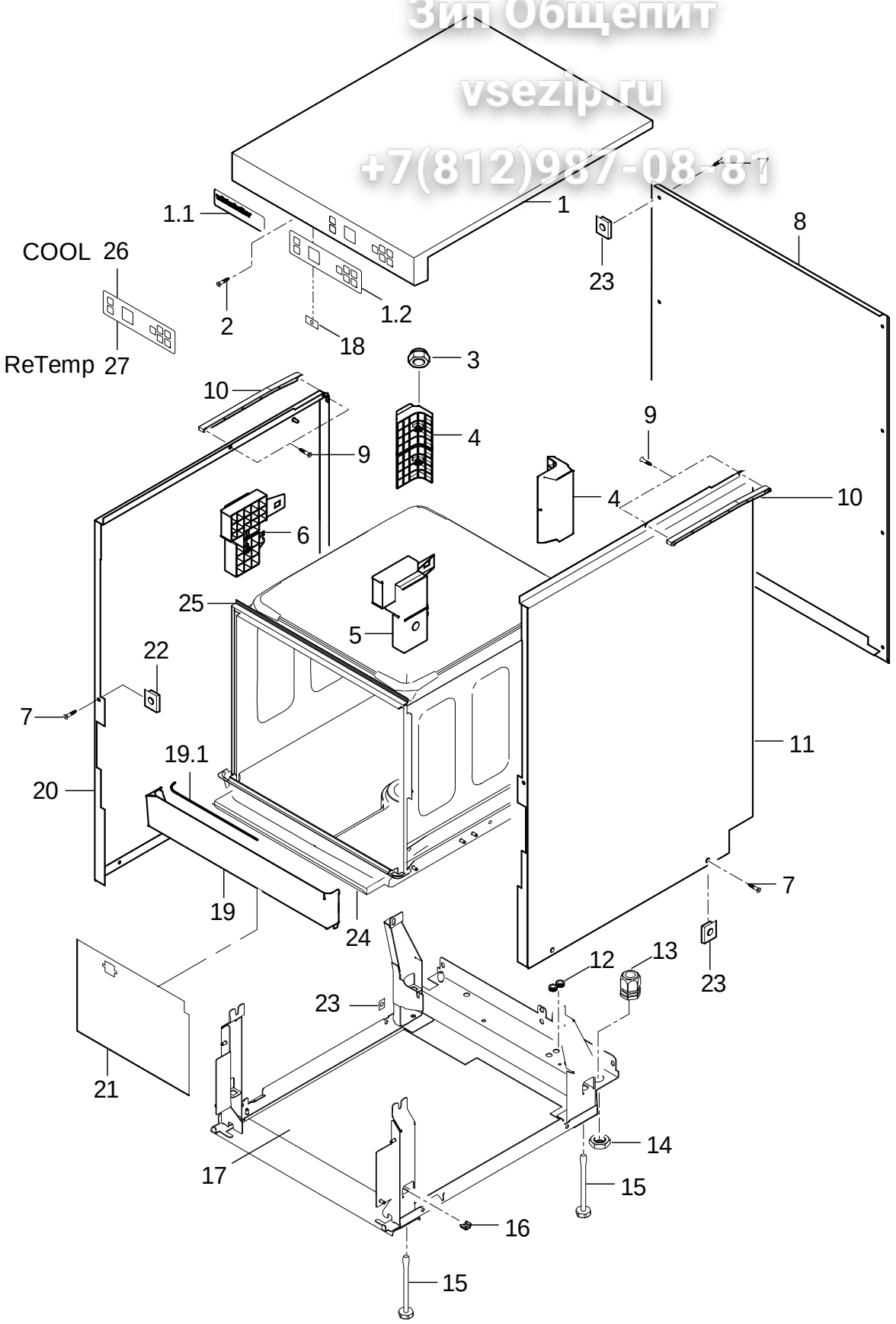

GS 202 62003374-01

GS 202 - GS 402

Зип Общепит
vsezip.ru
+7(812)987-08-81

Untergestell, Behälter und Verkleidung

Pos.	Bezeichnung	Teile Nr.	St.	Bemerkung
1	Set Abdeckplatte	**62003349**		
1.1	Schild "Winterhalter GS402"; 0,175 X 30 X 106,8	**62003679**		
1.1	Schild "Winterhalter GS202"; 0,175 X 30 X 106,8	**62003677**		
1.2	Schild "Bedienfeld"; 0,175 X 50 X 180	**31 24 223**		
2	Blechschraube; ST 3,9 X 13	**20 21 302**		
3	Sperrzahnmutter; M5	**21 01 310**		
4	Trägerecke hinten	**60003010**	2	
5	Trägerecke rechts	**60003009**		
6	Trägerecke links	**60003008**		
7	Blechschraube; ST 3,9 X 13	**20 20 310**	16	
8	Set Rückwandverkleidung	**62003546**		Kunststoff
8	Set Rückwandverkleidung	**62003435**		Edelstahl; Zusatzausstattung
9	Blechschraube; ST 3,9 X 13	**20 21 302**	2	
10	Anschlagkulisse; 250,50 LG	**60003501**		
11	Verkleidung rechts kpl.	**62003195**		
12	Schlauchtülle; 6,25 X D15; D8,5	**61004890**		
13	Kabelverschraubung; M25 X 1,5;9-17MM;IP68	**31 10 153**		
14	Sechskantmutter; M25 X 1,5 X 6,0; SW32	**31 10 163**		
15	Stellteller; M8 X 129; SW24	**60004274**	4	
16	Käfigmutter; M8	**21 13 006**	4	
17	Bodenblech kpl.	**62003314**		bis Masch.Nr.: 805 006
17	Bodenplatte; 2,0 X 408,5 X 479	**62003501**		ab Masch.Nr.: 805 007
18	Blechmutter; B 3,9	**21 17 100**	2	
19	Blende mit Dichtung	**62003663**		
19.1	Rundschnur; D4	**40 04 002**		540 mm; Meterware
20	Verkleidung links kpl.	**62003194**		
21	Schutzfolie; 0,185 X 190 X 240	**62003557**		nachrüstbar
22	Blechmutter; B 3,9	**21 17 304**	2	
23	Blechmutter; B 3,9	**21 17 301**	14	
24	Dichtungsprofil; 6,0 X 12 X 570	**60003847**		anpassen
25	Klebeband; 9 BREIT;2 DICK X 10000	**48 03 022**	1	1 Rolle = 1m
26	Schild "Bedienfeld Cool"; 0,175 X 50 X 180	**31 24 269**		
27	Schild "Bedienfeld ReTemp"; 0,175 X 50 X 180	**31 24 282**		
o.P.	Set Dampfschutz kpl.	**80002875**		Zusatzausstattung

Зип Общепит
vsezip.ru
+7(812)987-08-81

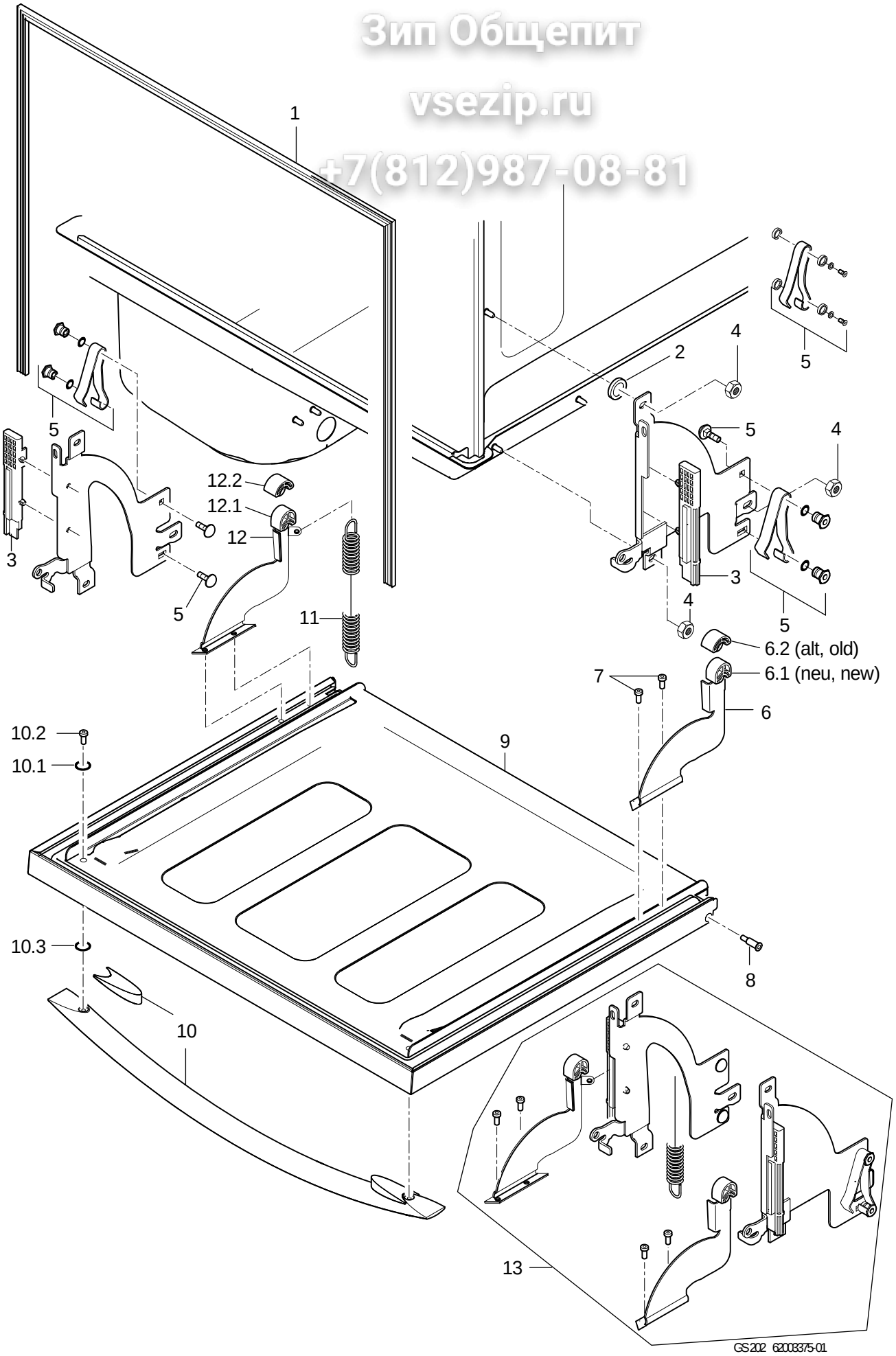

Зип Общепит
vsezip.ru
+7(812)987-08-81

Tür

Pos.	Bezeichnung	Teile Nr.	St.	Bemerkung
1	Türdichtung	**62003035**		
2	Scheibe; D5,3 X D15 X 1,2	**22 05 301**		
3	Anschlagstück	**62003149**		
4	Sechskantmutter; M5 SELBSTSICHERND	**21 05 302**	3	
5	Set Reparatur Blattfeder	**60003743**		für beide Seiten; bis Masch.Nr.: 813 023
5	Set Reparatur Blattfeder; 9MM	**62003595**		für beide Seiten; ab Masch.Nr.: 813 024
6	Schere rechts gekröpft kpl.	**60003995**		inkl. Pos. 6.1 - 6.2
6.1	Gleitrolle	**60003870**		
6.2	Gleitrolle	**60003214**		
7	Schraube zu Türschere; M5 X 14,8; SW3	**62003334**	2	
8	Türlagerbolzen; D9 X D7,0 X M5; SW4	**60003147**	2	
9	Tür kpl.	**62003572**		bis Masch.Nr. 813 023 mit bestellen: 62003596
10	Set Türgriff	**62003350**		
10.1	O-Ring; 5 X 1,2	**27 07 070**	2	
10.2	Linsenschraube mit Innensechskant; M5 X 30	**20 10 308**	2	
10.3	O-Ring; 6 X 2	**27 07 012**	2	
11	Zugfeder; L0=193;L1=360;F1=82	**60003697**	1	
12	Schere links gekröpft kpl.	**60003994**		inkl. Pos. 12.1 - 12.2
12.1	Gleitrolle	**60003870**		
12.2	Gleitrolle	**60003214**		
13	Set Umbau Scharnier 202	**62003596**		Nachrüstsatz für erhöhte Zuhaltekraft. In Serie ab Masch. Nr.: 813 024
o.P.	Silikon-Kleber Elastosil E43; 90 ML	**34 03 012**		für Türdichtung

Зип Общепит
vsezip.ru
+7(812)987-08-81

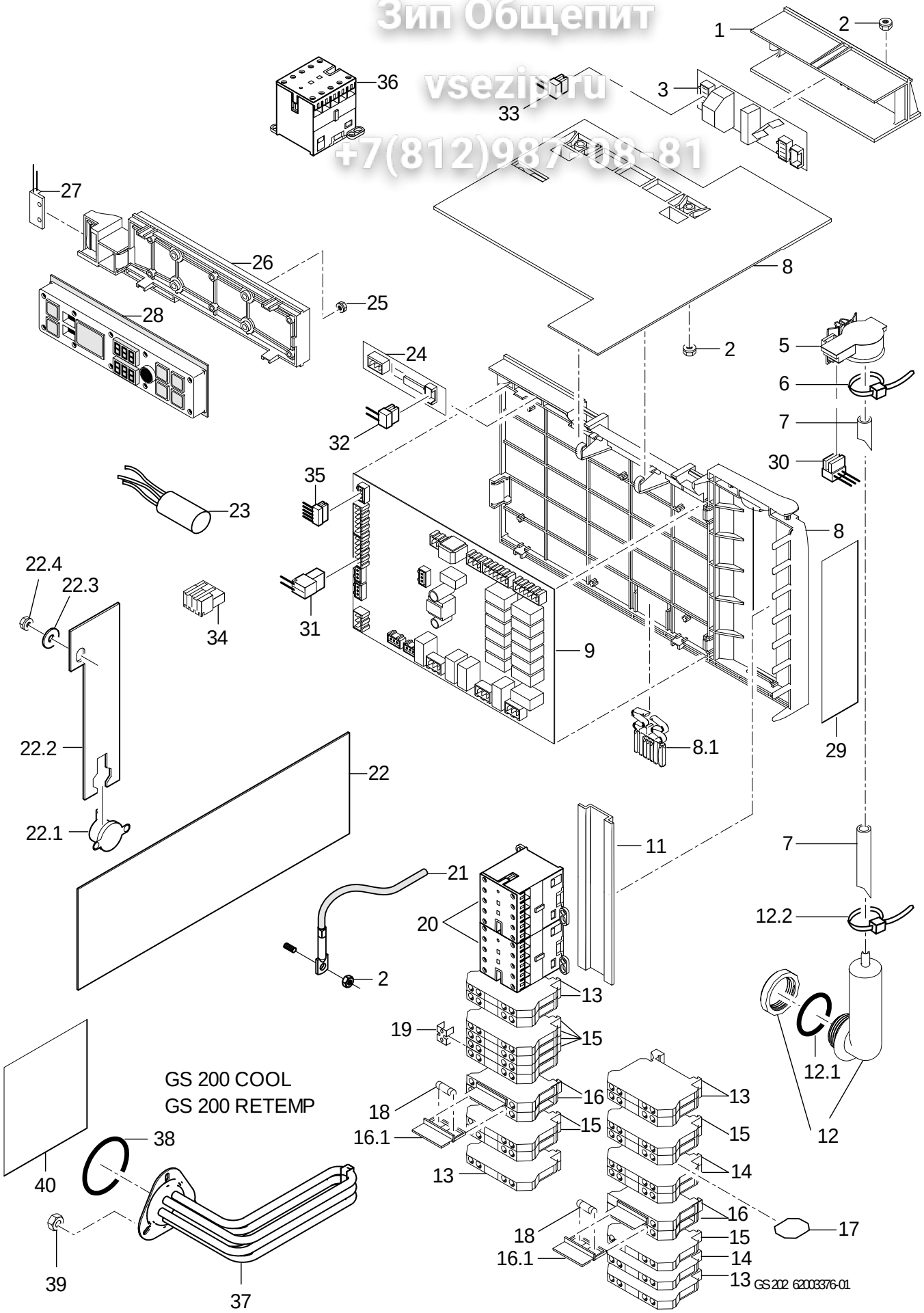

GS 202 - GS 402

Зип Общепит
vsezip.ru
+7(812)987-08-81

Elektroteile

Pos.	Bezeichnung	Teile Nr.	St.	Bemerkung
1	Halter Sanftanlauf; SCHWARZ	**60003541**		
2	Sperrzahnmutter; M5	**21 01 310**	4	
3	Wechselstromsanftanlauf WSA4	**31 13 180**		
5	Drucktransmitter; 0-30MBAR;5VDC/0,5-3,5V	**31 26 044**		
6	Kabelbinder; 100 X 2,5	**31 20 175**		
7	Schlauch; DN5 X 1,5	**40 01 024**		750 mm; Meterware
8	Montageplatte kpl.	**60003660**		inkl. Pos. 8.1
8.1	Riegel; SCHWARZ	**60003356**		
9	Kit Programmsteuerung WPS Max.; 180-265V; 50/60HZ	**31 05 139**		
11	Aufschnappschiene; 1,0 X 35 X 185	**60003244**		
12	Set Windkessel	**60003525**		
12.1	O-Ring; 24 X 3,0	**27 07 087**		
12.2	Drahtschlauchklemme; D8,6 X 1	**28 02 348**		
13	Doppelklemme UDK 4-PE	**31 09 153**	3	
14	Doppelklemme UDK 4	**31 09 151**		
15	Doppelklemme UDK 4 BU	**31 09 152**		
16	Universalsicherungsklemme	**31 09 063**	2	
16.1	Sicherungsstecker	**31 09 072**		
17	Trennscheibe; 14 X 16	**31 09 169**		
18	Feinsicherung mittelträg; 250V; 4,0A; 5 X 20	**31 11 123**	2	wurde reduziert von 6,3A auf 4,0A
19	Feste Brücke Fb 2-6; 2-POLIG;	**31 09 126**		
20	Schütz B7:3H:1Ö; 220-255V/50-60HZ	**31 04 154**	2	
20	Schütz B7:3H:1Ö; 200V/50-60HZ	**31 04 171**	2	Japan; USA
20	Schütz B7:3H:1Ö; 208V/50-60HZ	**31 04 176**	2	
21	Kit Thermosensor 1700mm	**80003804**		mit Wärmeleitfolie
22	Set Folienheizkörper 600W; 230V, 310 X 115MM	**60003653**		
22	Set Folienheizkörper 600W; 208V, 310 X 115MM	**60003654**		Japan; USA
22.1	Sicherheitsthermostat man.rück; 185 GRAD C MAN.RÜCKST.	**31 25 053**		
22.2	Halter; 1,0 X 35 X 110,7	**60003939**		
22.3	Scheibe; D5,3 X D15 X 1,2	**22 05 301**		
22.4	Sechskantmutter; M5 SELBSTSICHERND	**21 05 302**		
23	Funkentstörkondensator; 0,27MF + 2 X 27000PF	**31 13 078**		
24	Niveausensor Elektronik; 12V; 7MA; 80 X 20 MM	**31 13 164**		Boiler druckunabhängig
25	Kombimutter; M3	**21 01 312**	4	
26	Displayträger	**60003350**		
27	Magnetschalter; 32 X 14,9 X 6,9; 400LG	**31 24 229**		
28	Bedienfeld; 25 X 55 X 210	**31 24 222**		
29	Schutzfolie; 0,185 X 52 X 195	**60003764**	2	nachrüstbar
30	Kabel Drucktransmitter	**60003178**		
31	Kabelbaum Enthärter	**60003185**		
32	Kabel Niveausensor; 2 X 0,34QMM	**60003175**		
33	Kabelbaum Sanftanlauf	**60003475**		

Fehlende Positionen siehe nächste Seite

Зип Общепит
vsezip.ru
+7(812)987-08-81

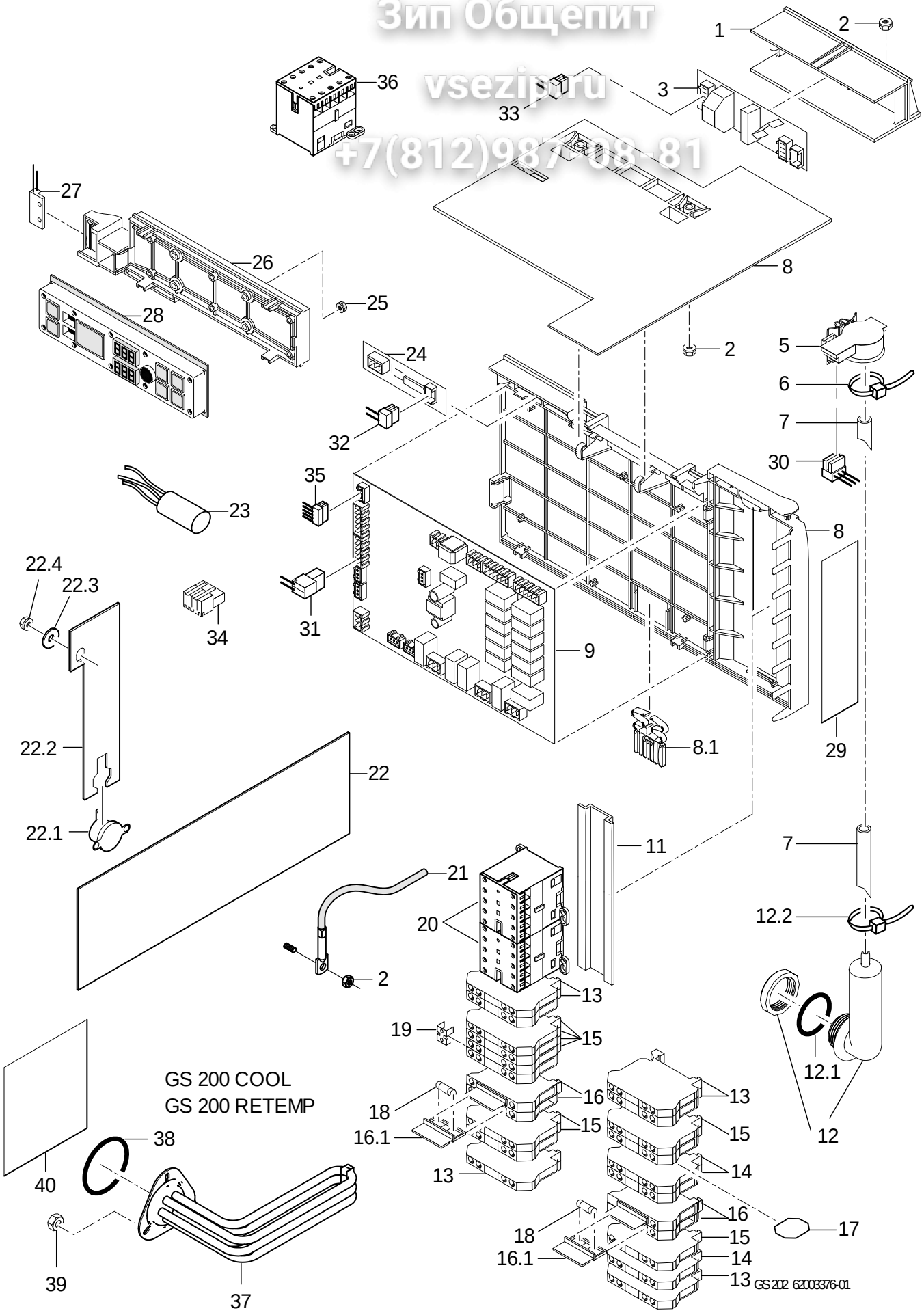

GS 202 - GS 402

Зип Общепит
vsezip.ru
+7(812)987-08-81

Elektroteile

Pos.	Bezeichnung	Teile Nr.	St.	Bemerkung
34	Macromodul Stecker; RAST5;2-POLIG UNCOD.	**31 12 091**		
34	Macromodul Stecker; RAST5;3-POLIG UNCOD.	**31 12 093**		
34	Macromodul Stecker; RAST5;4-POLIG UNCOD.	**31 12 094**		
34	Macromodul Stecker; RAST2,5;3-POLIG UNCOD.	**31 12 095**		
34	Macromodul Stecker; RAST2,5;5-POLIG UNCOD.	**31 12 096**		
35	Kabel Bus; 5 X 0,34QMM	**60003174**		
36	Schütz B7:3H:1Ö; 220-255V/50-60HZ	**31 04 154**		GS 200 Cool + ReTemp
36	Schütz B7:3H:1Ö; 200V/50-60HZ	**31 04 171**		GS 200 Cool + ReTemp
37	Heizkörper gewinkelt 2,6kW; 230V/1	**31 03 227**		GS 200 Cool + ReTemp
37	Heizkörper 5,0kW mit Sicherung; 3 X 380-420V	**31 03 228**		GS 200 Cool + ReTemp
37	Heizkörper 5,0kW mit Sicherung; 3 X 230V	**31 03 230**		GS 200 Cool + ReTemp
37	Heizkörper 5,0kW mit Sicherung; 3 X 200V	**31 03 232**		GS 200 Cool + ReTemp
38	O-Ring; 46 X 6,0	**27 07 085**		GS 200 Cool + ReTemp
39	Sechskantmutter; M5	**21 01 203**	3	GS 200 Cool + ReTemp
40	Schutzfolie Heizkörper; 0,31 X 100 X 100	**60004267**		GS 200 Cool + ReTemp