Зип Общепит
vsezip.ru
+7(812)987-08-81

ПКА6-11ПМ.7111.000 РС

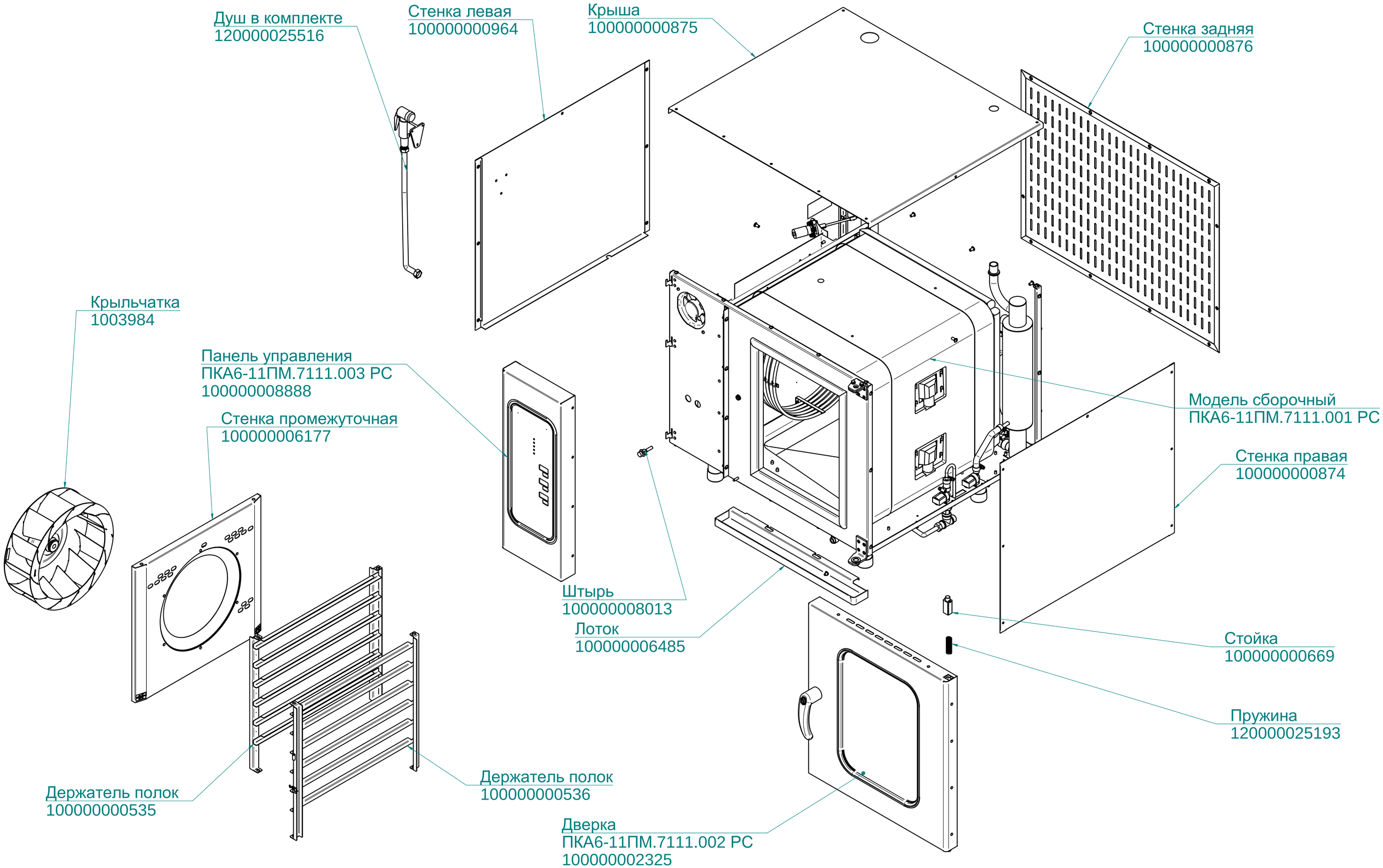

ПКА6-11ПМ.7111.000РС
Пароконвектомат
ПКА6-1/1ПМ (модель2012)

ЭМ Оборудование
vsezip.ru
+7(495)508-08-07

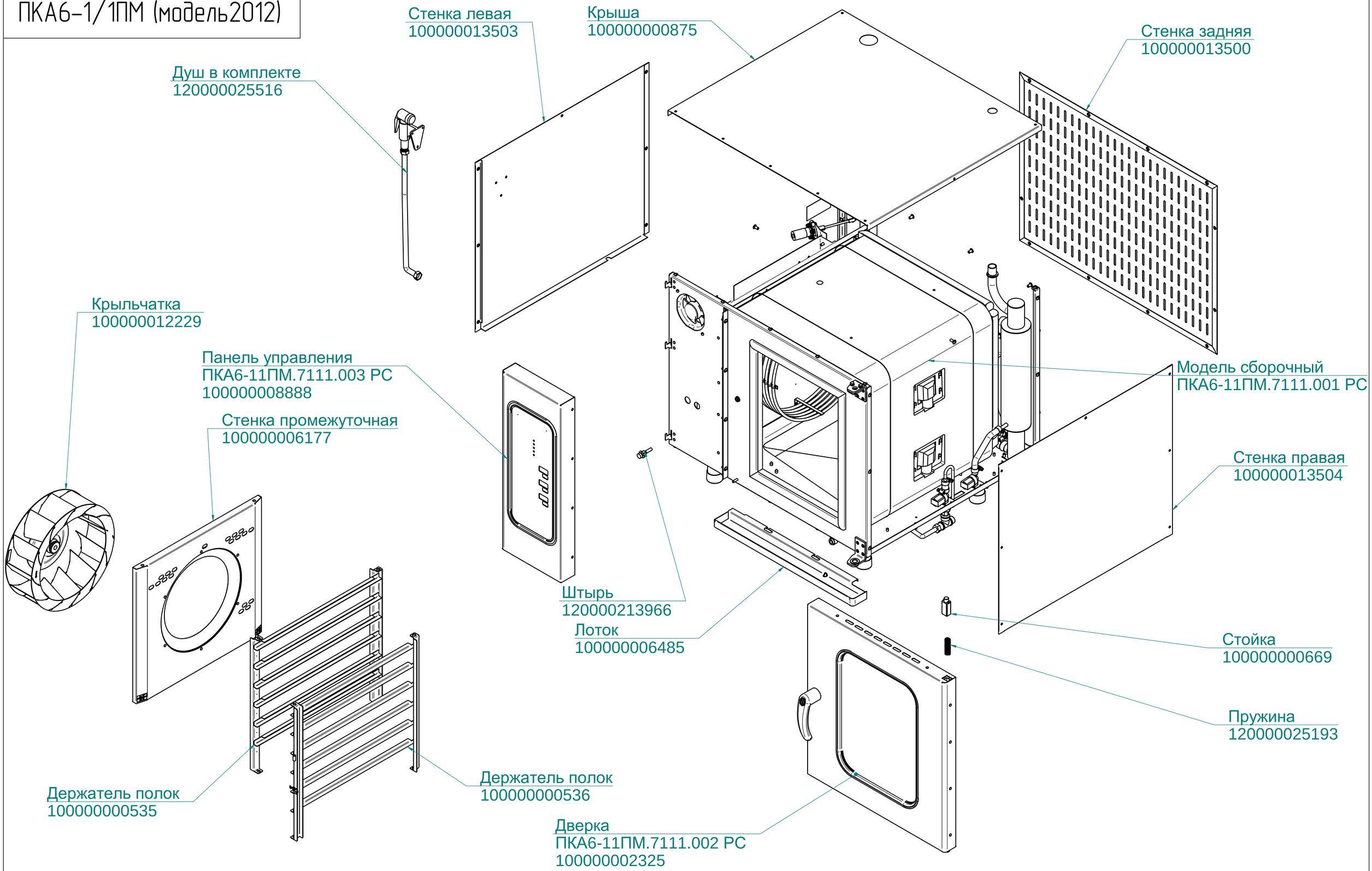

редакция 1.1 от 11.01.2016

ПКА6-11ПМ.7111.000РС
Пароконвектомат
ПКА6-1/1ПМ (модель2012)

ЭМ Оборудование
vsezip.ru
+7(495)508-08-07

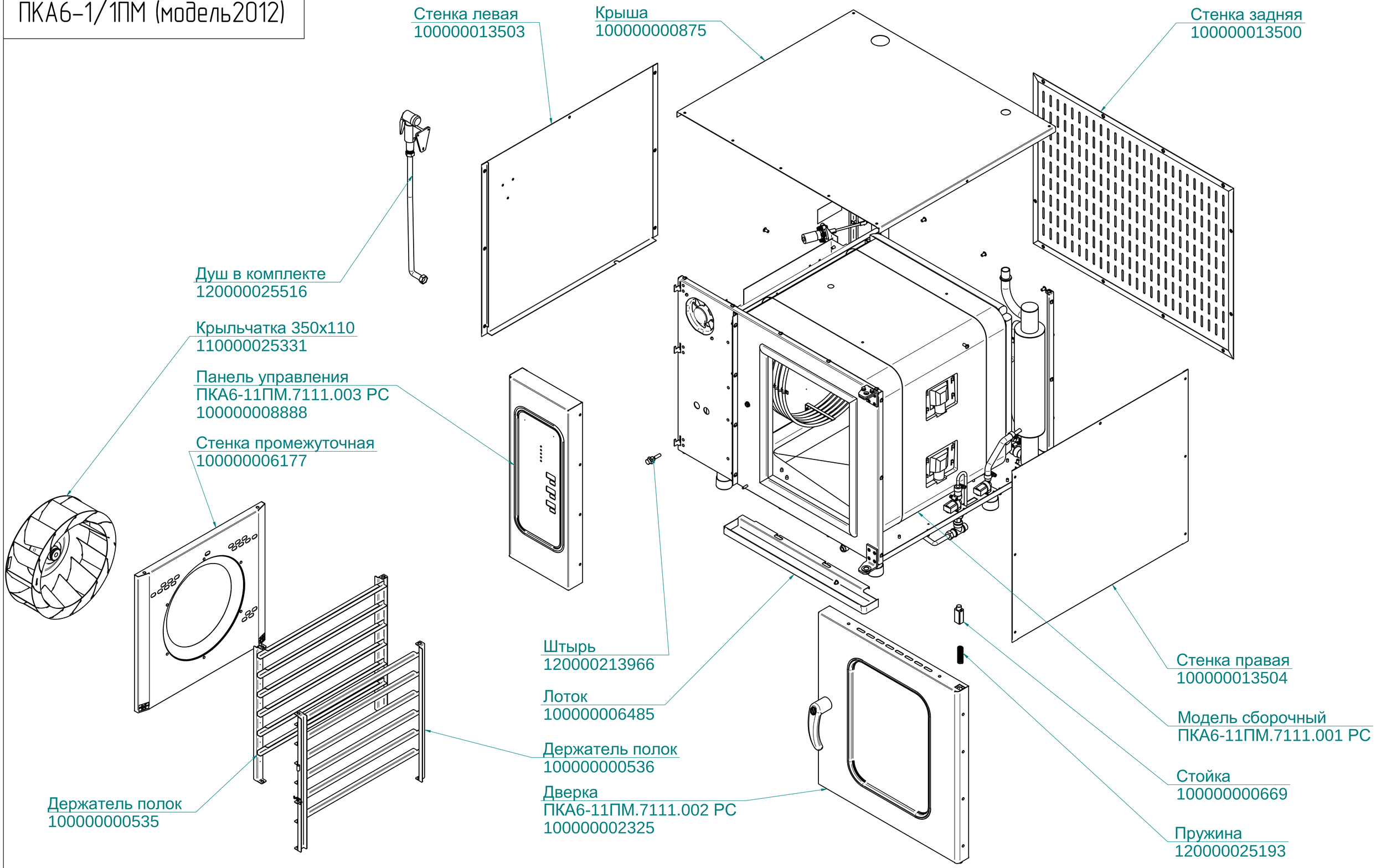

редакция 1.2 от 29.12.16

Зип Общепит
vsezip.ru
+7(812)338-08-87

ПКА6-11ПМ.7111.001 РС

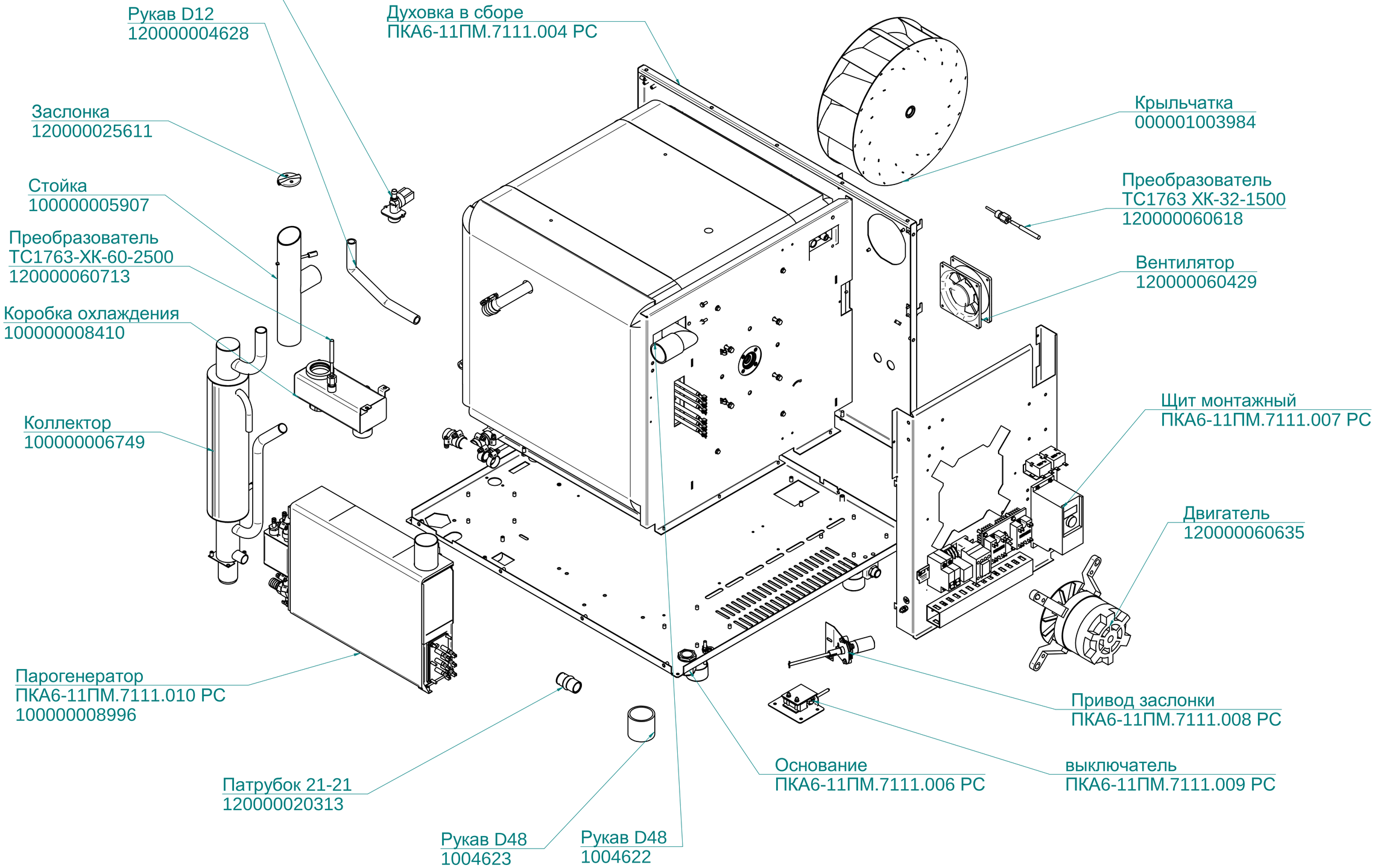

ПКА6-11ПМ.7111.001РС
Пароконвектомат
ПКА6-1/1ПМ (модель 2012)

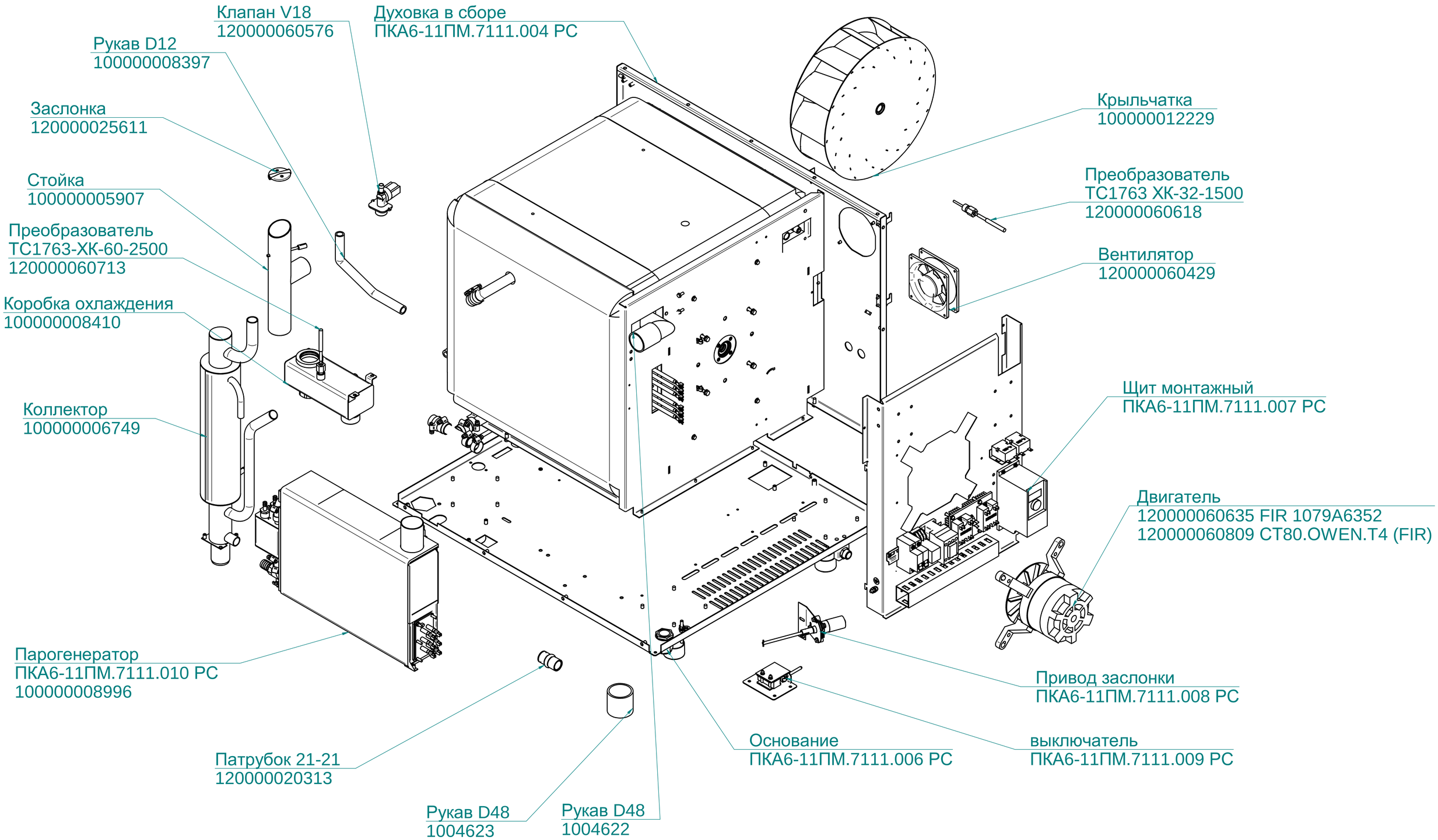

редакция 1.1 от 11.01.2016

ПКА6-11ПМ.7111.002РС
Пароконвектомат
ПКА6-1/1ПМ (модель 2012)

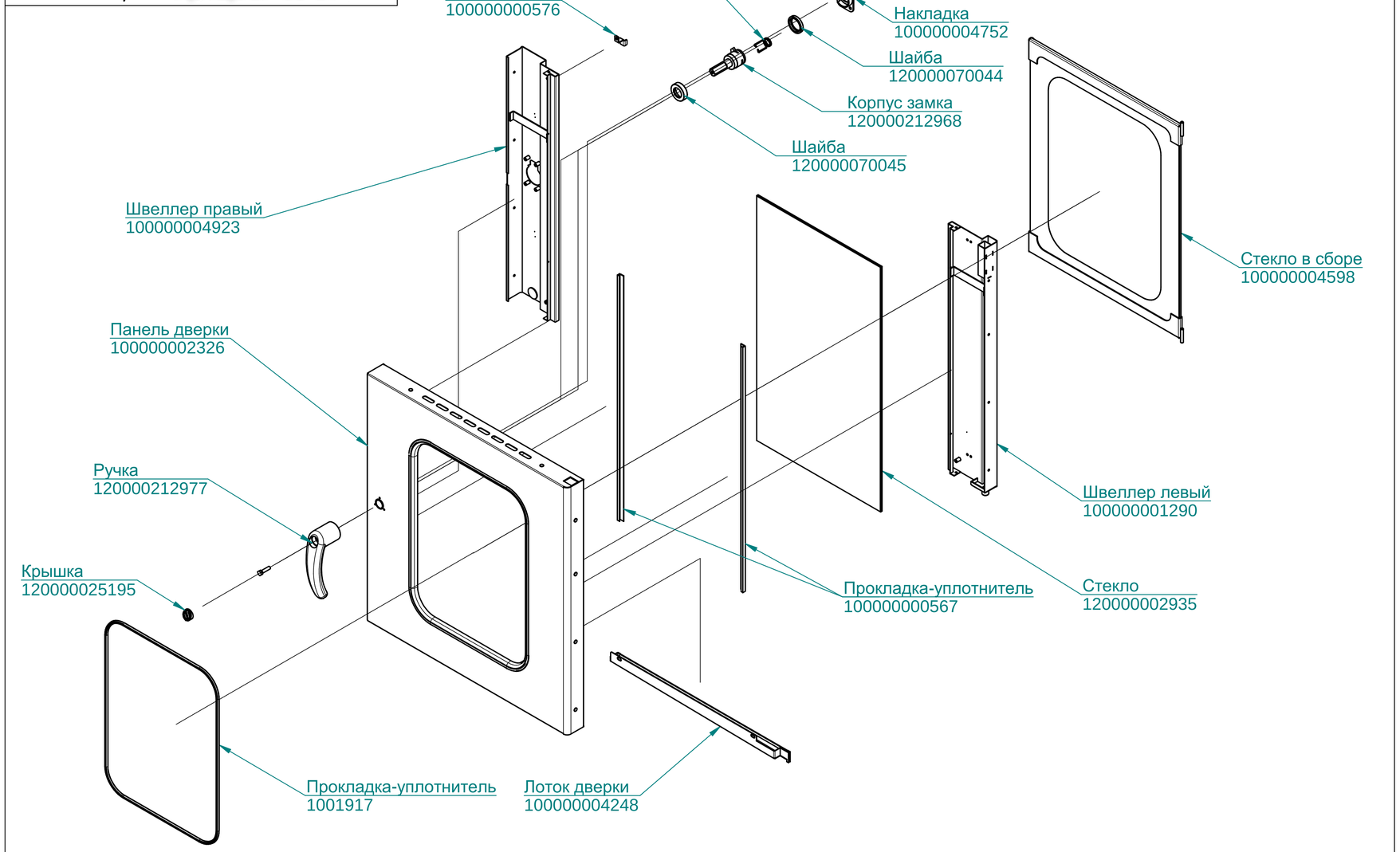

редакция 1.1 от 11.01.2016

Зип Общепит
vsezip.ru
+7(812)987-08-81

ПКА6-11ПМ.7111.002 РС

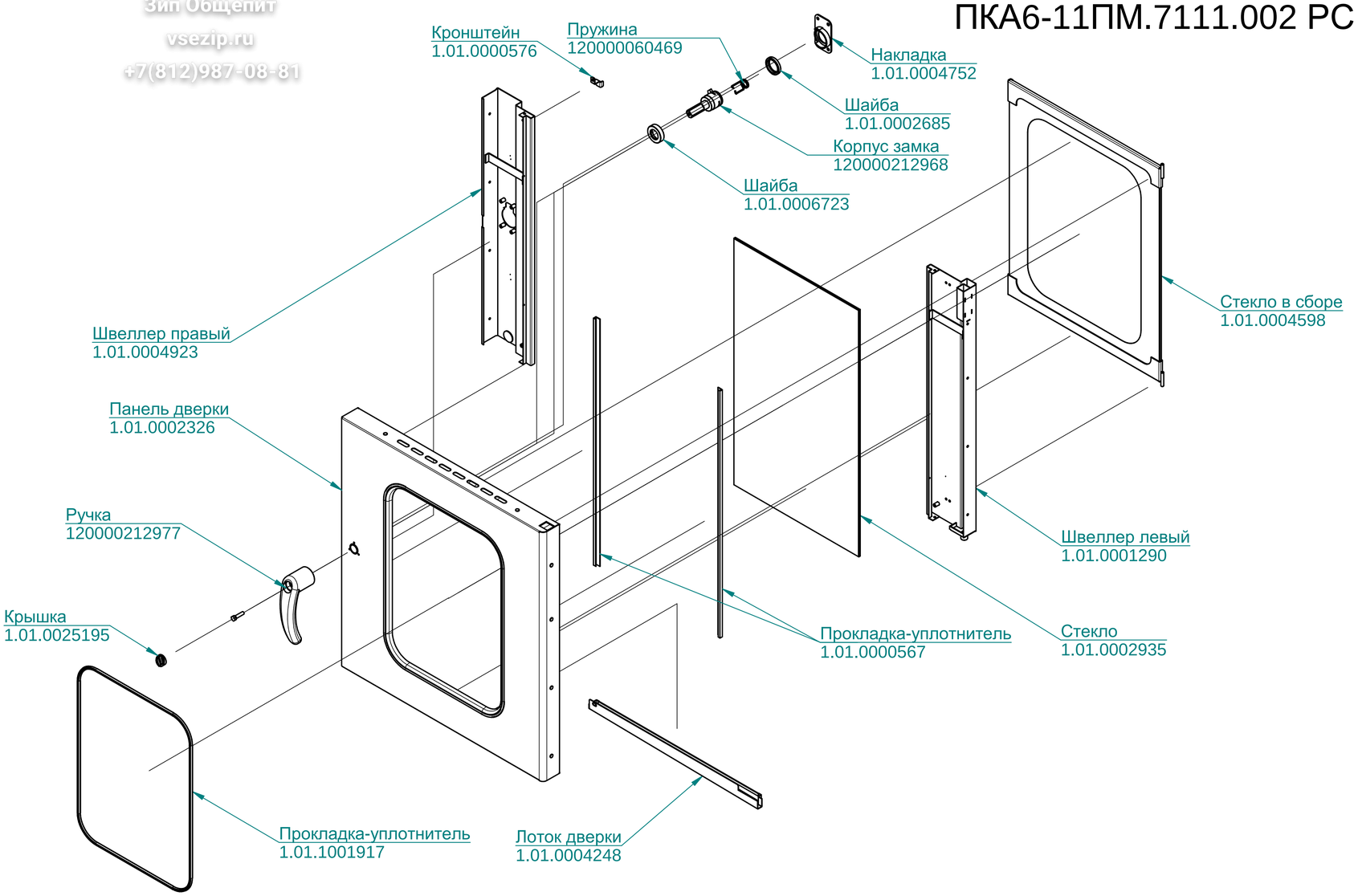

Зип Общепит
vsezip.ru
+7(812)987-08-81

ПКА6-11ПМ.7111.003 РС

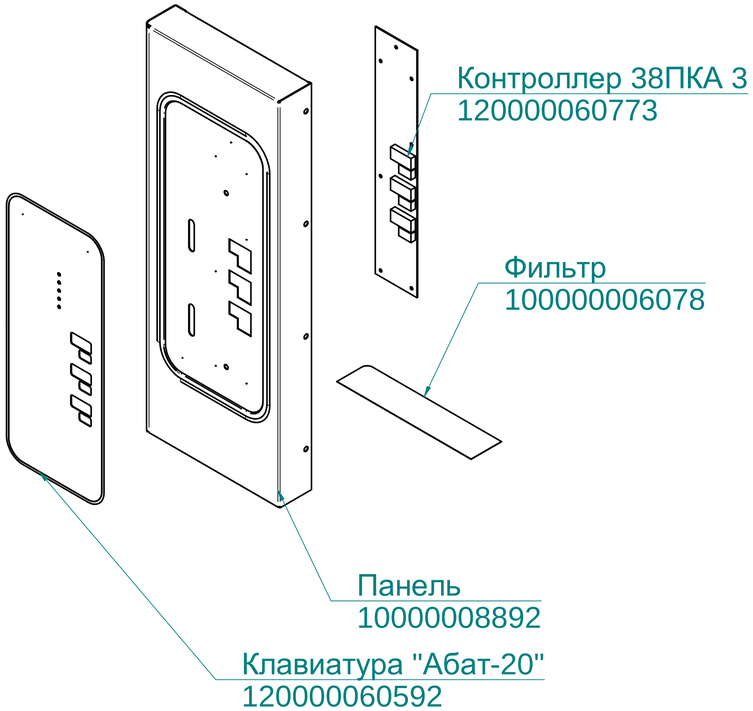

ПКА6-11ПМ.7111.003РС
Пароконвектомат
ПКА6-1/1ПМ (модель2012)

ЗАО "Абат"
www.abat.ru
+7(812)987-08-81

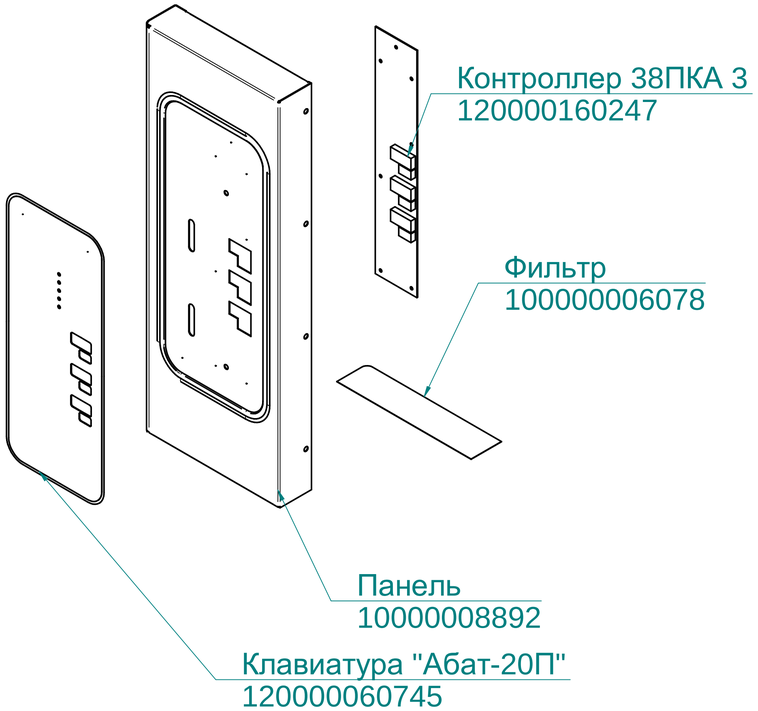

редакция 1.1 от 12.01.2016

Зип Общепит
vsezip.ru
+7(812)987-08-81

ПКА6-11ПМ.7111.004 РС

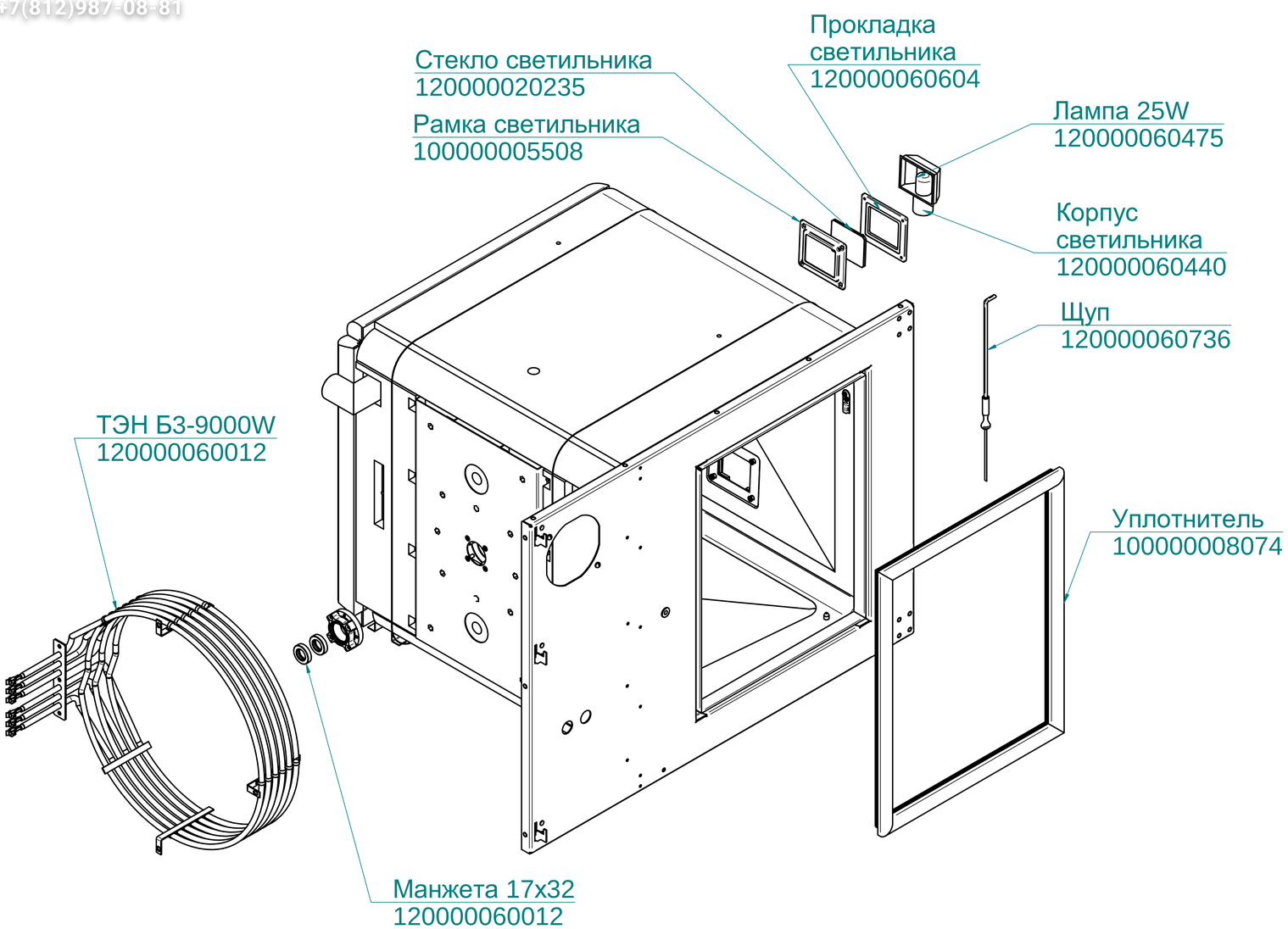

ПКА6-11ПМ.7111.004РС
Пароконвектомат
ПКА6-1/1ПМ (модель2012)

Эмпорикс
vsezip.ru
+7(812)987-08-81

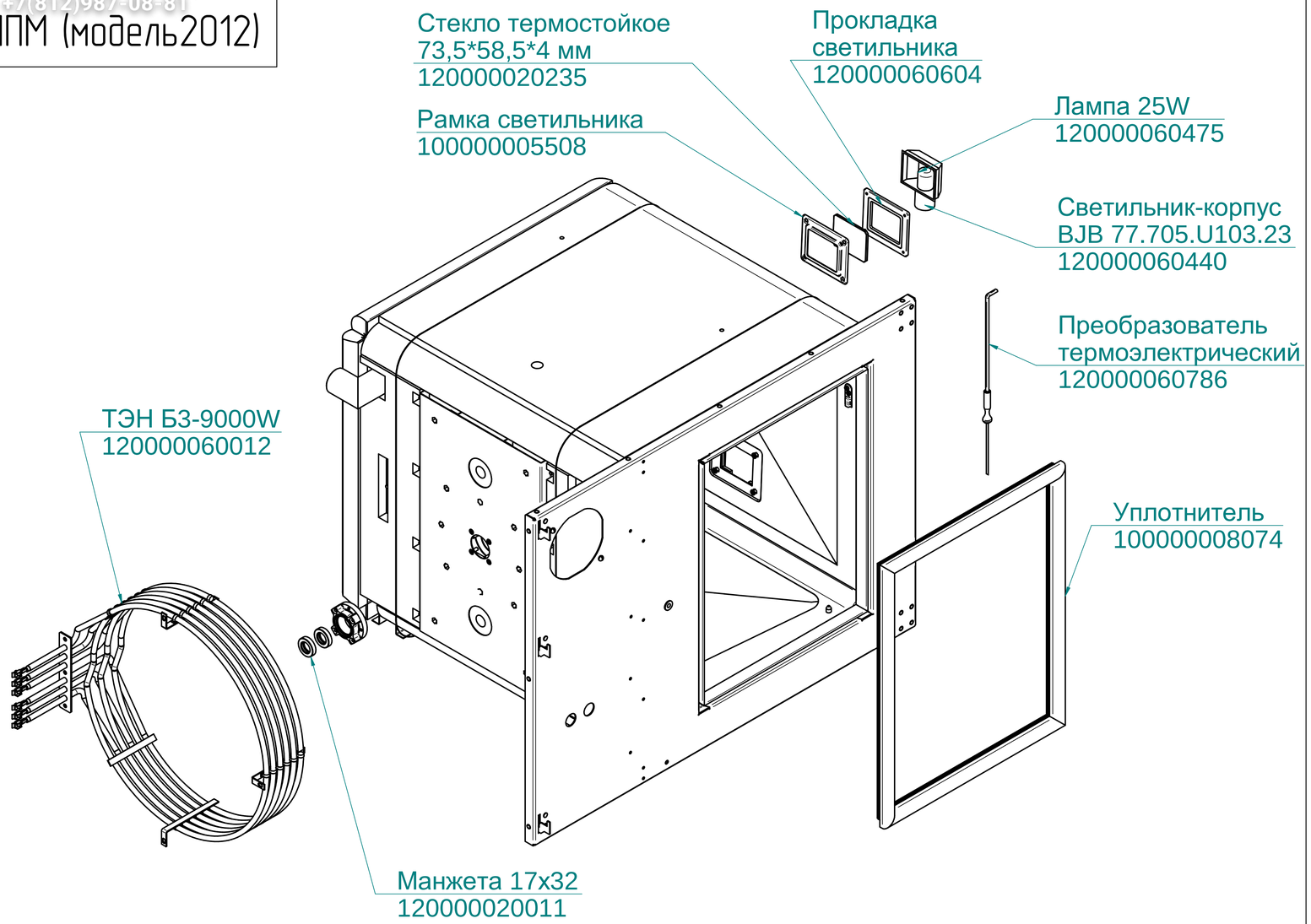

редакция 1.1 от 12.01.2016

ПКА6-11ПМ.7111.005РЭ
Пароконвектомат
ПКА6-1/1ПМ (модель2012)

Общепит
ussezip.ru
+7(812)987-08-81

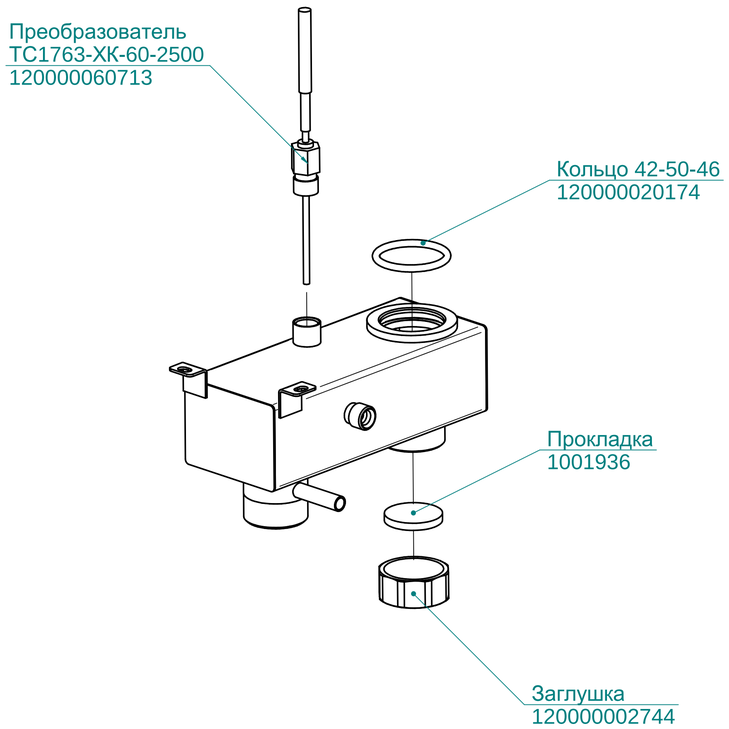

редакция 1.1 от 12.01.2016

ПКА10-11ПМ.714.5.006РС
Пароконвектомат
ПКА10-1/1ПМ (модель 2012)

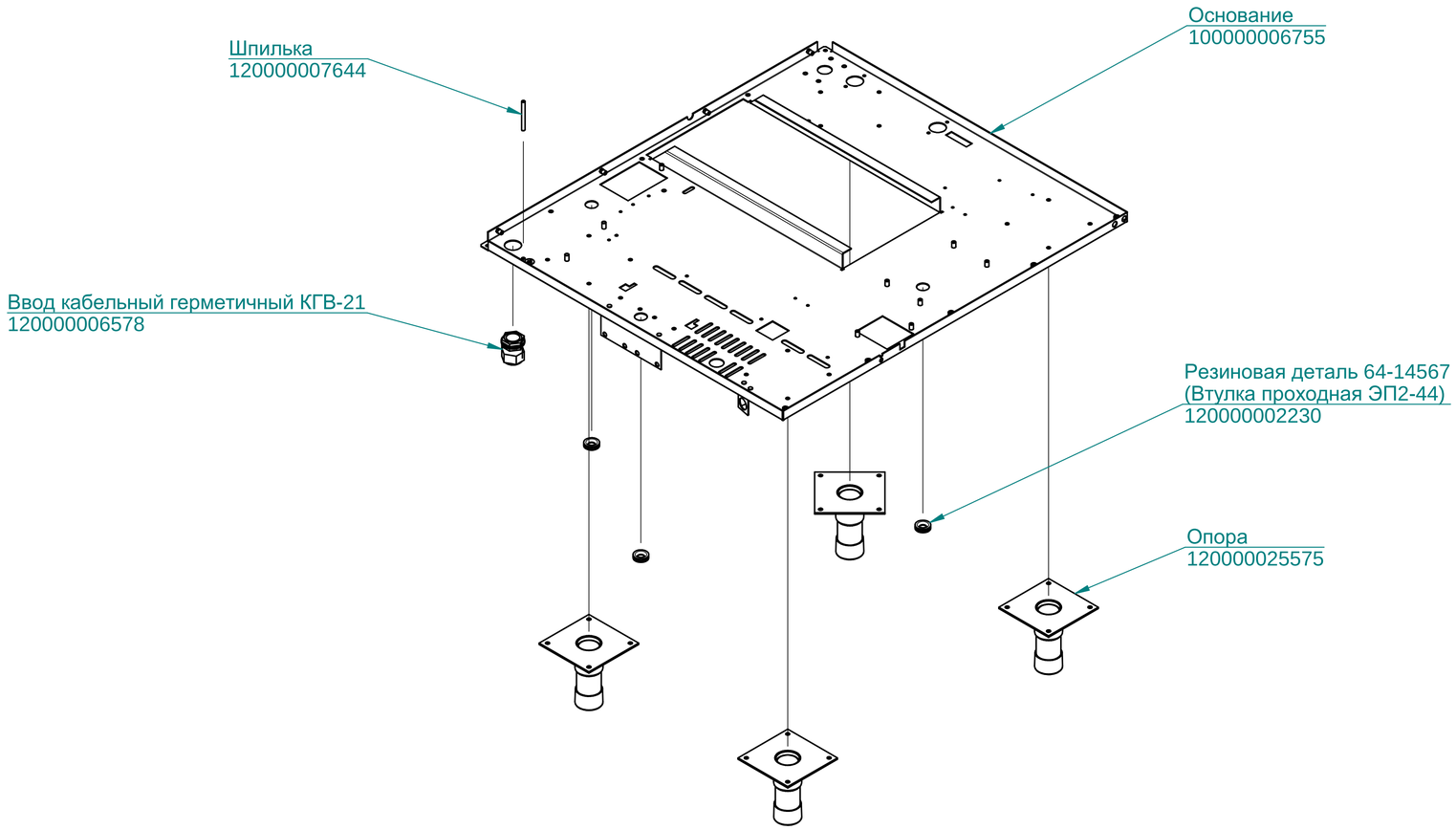

редакция 1.1 от 12.01.2016

Зип Общепит
vsezip.ru
+7(812)987-08-81

ПКА6-11ПМ.7111.007 РС

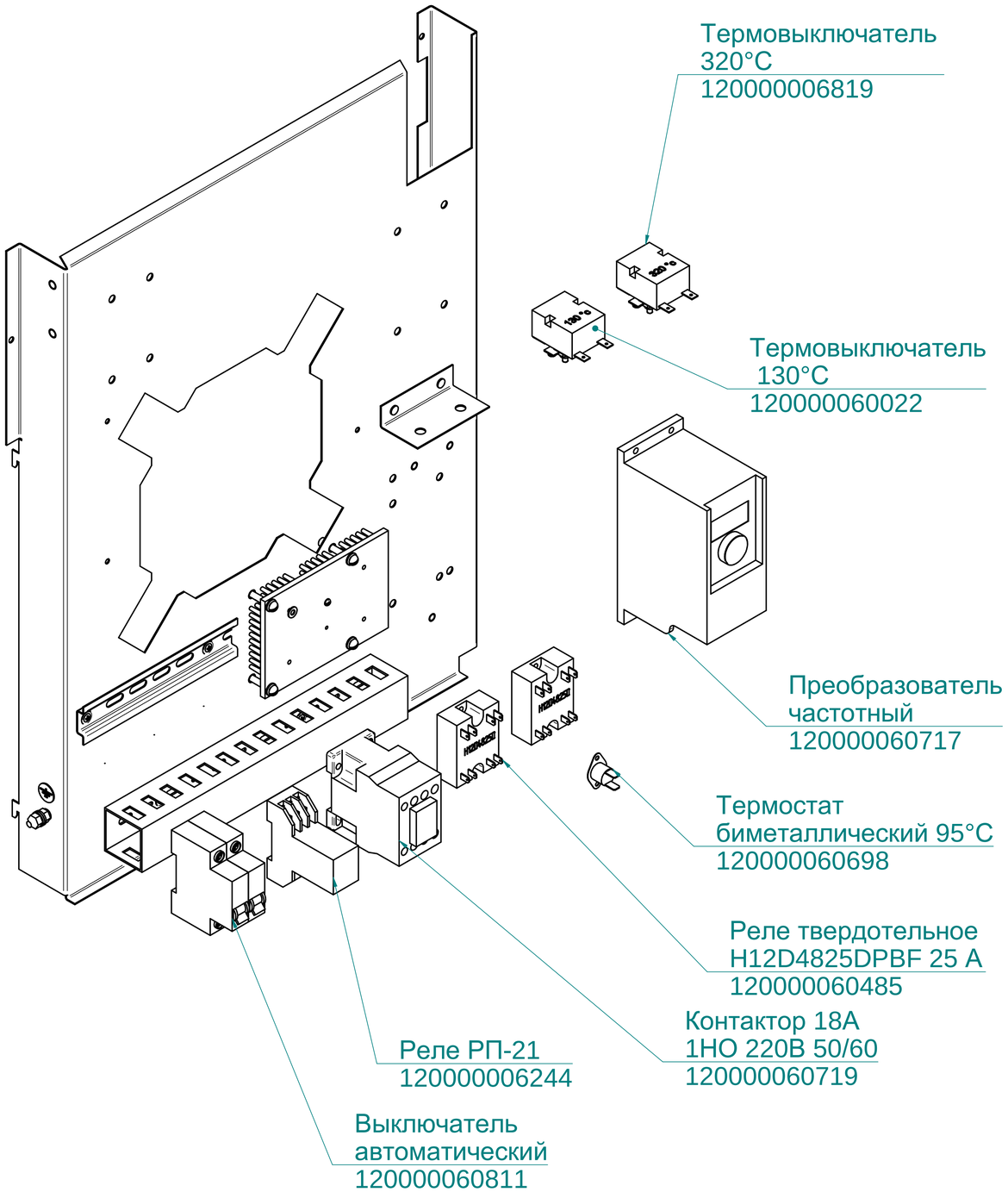

ПКА6-11ПМ.7111.007РС
Пароконвектомат
ПКА6-1/1ПМ (модель 2012)

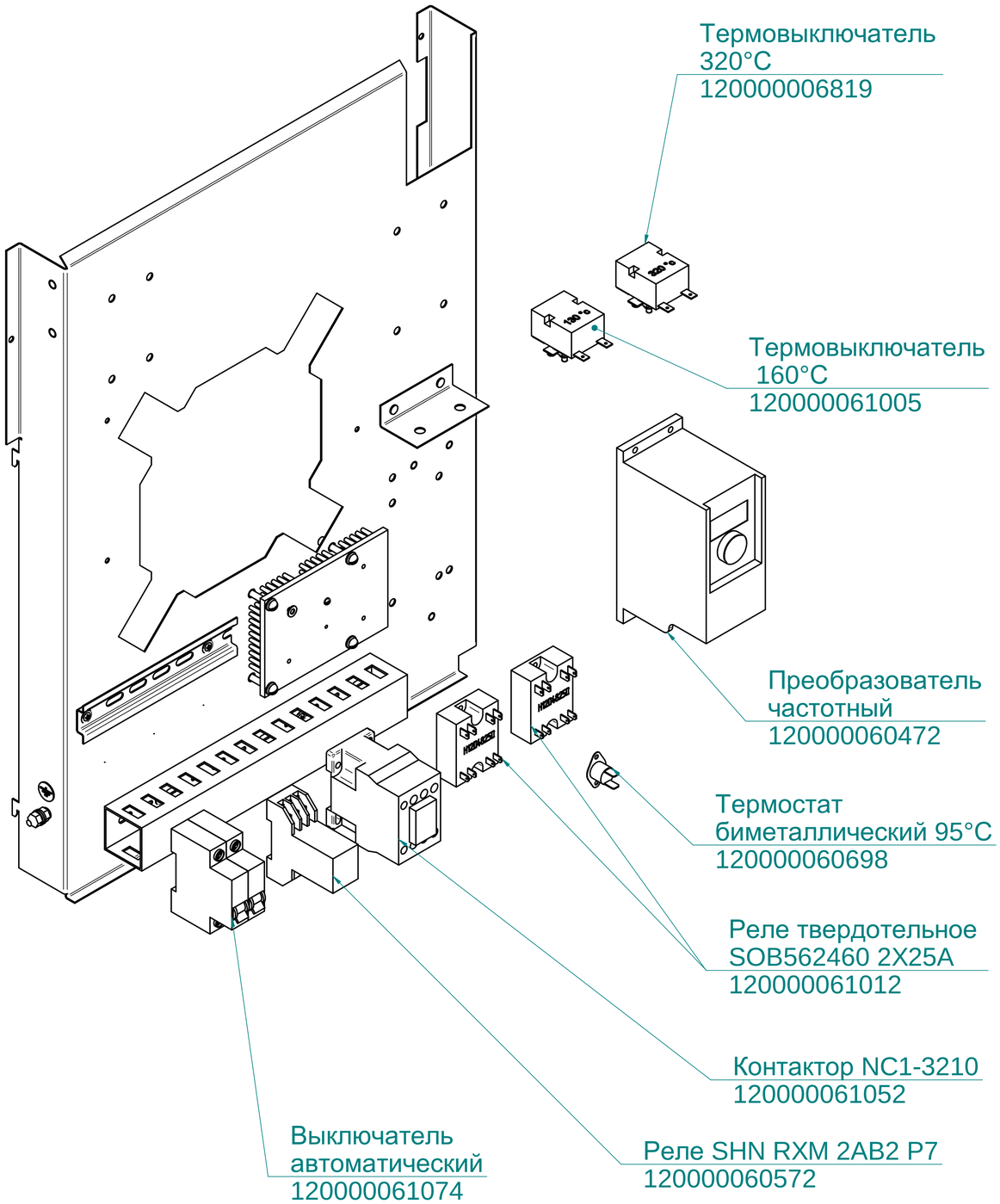

редакция 1.1 от 12.01.2016

Зип Общепит
vsezip.ru
+7(812)987-08-81

ПКА6-11ПМ.7111.008 РС

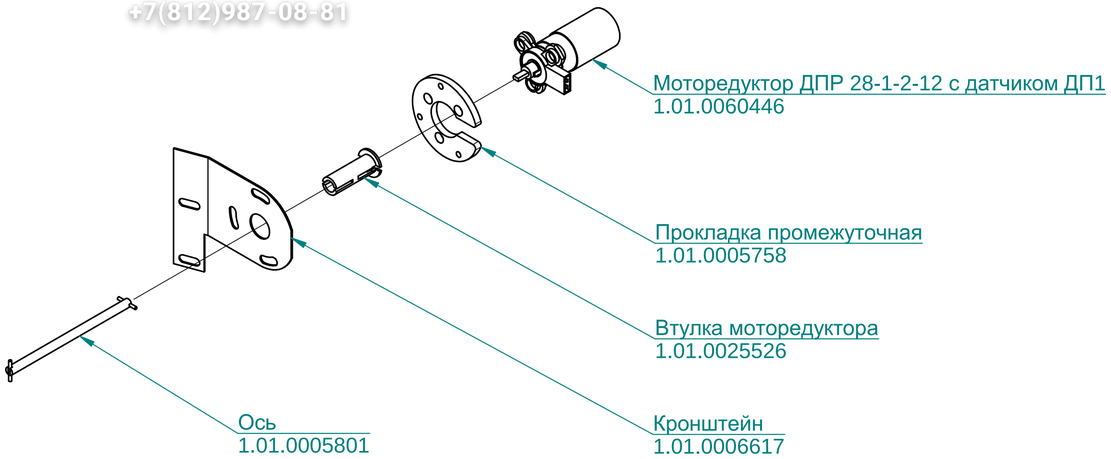

ПКА6-11ПМ.7111.008РС

Пароконвектомат
ПКА6-1/1ПМ (модель2012)

ЗАО Общепит
www.vsezip.ru
+7(812)987-08-81

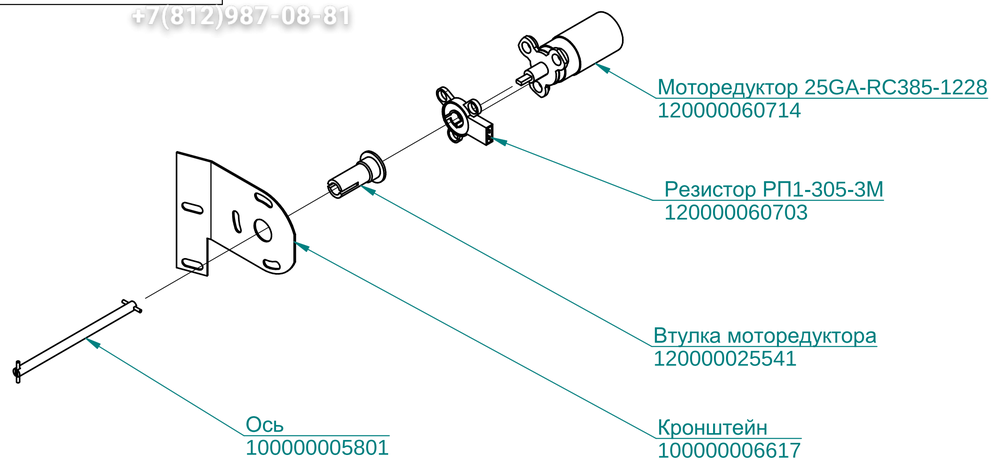

редакция 1.1 от 12.01.2016

Зип Общепит
vsezip.ru
+7(812)987-08-81

ПКА6-11ПМ.7111.009 РС

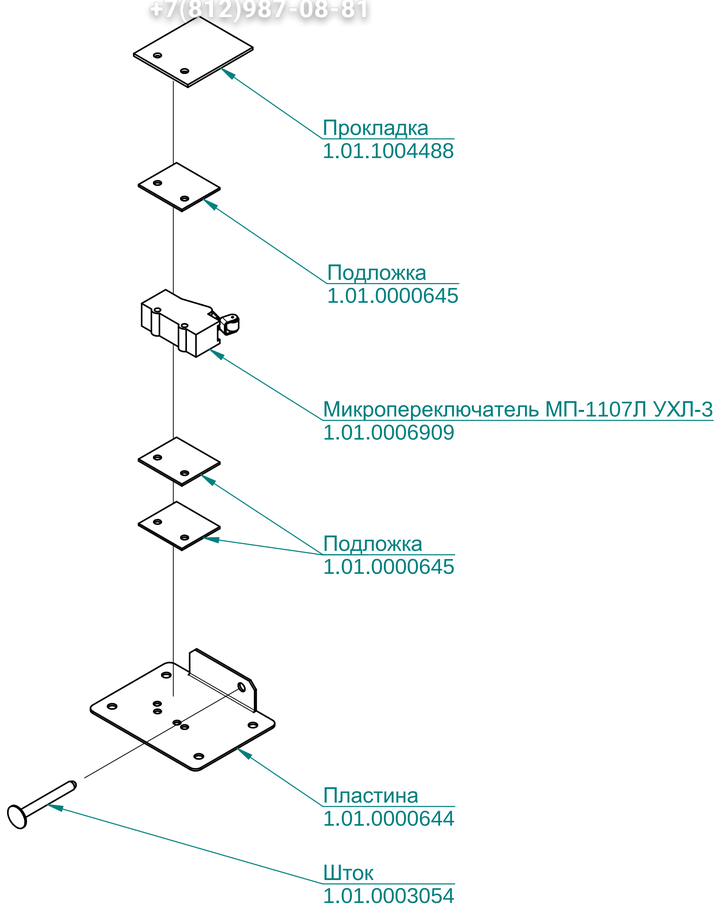

ПКА6-11ПМ.7111.009РС

Пароконвектомат
ПКА6-1/1ПМ (модель2012)

Зип Общепит
vsezip.ru
+7(812)987-08-81

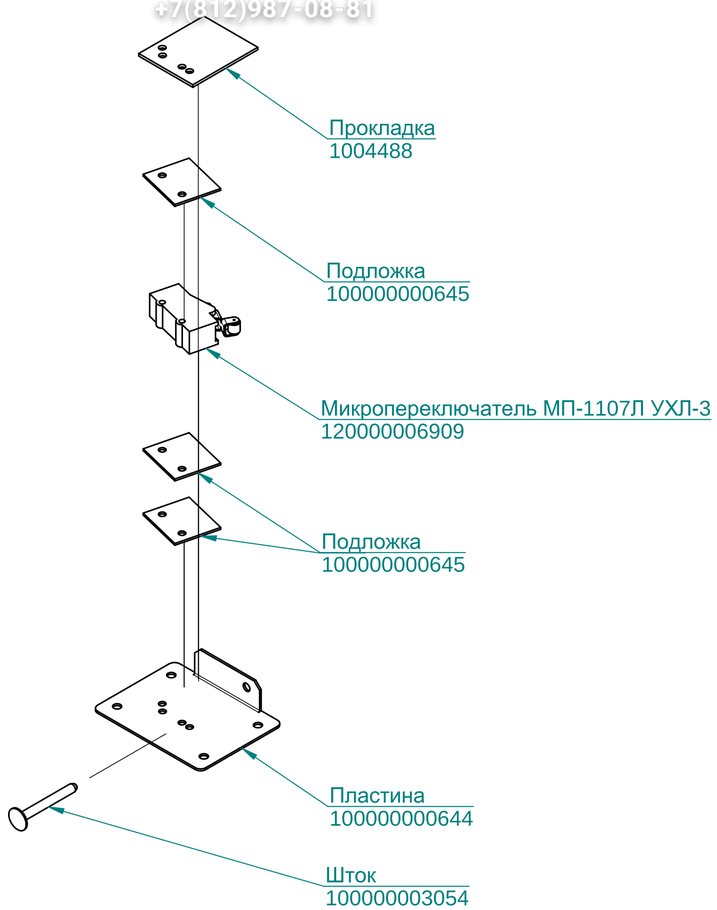

редакция 1.1 от 12.01.2016

ПКА6-11ПМ.7111.010РС

Пароконвектомат
ПКА6-1/1ПМ (модель2012)

Зип Общепит
vsezip.ru
+7(812)987-08-81

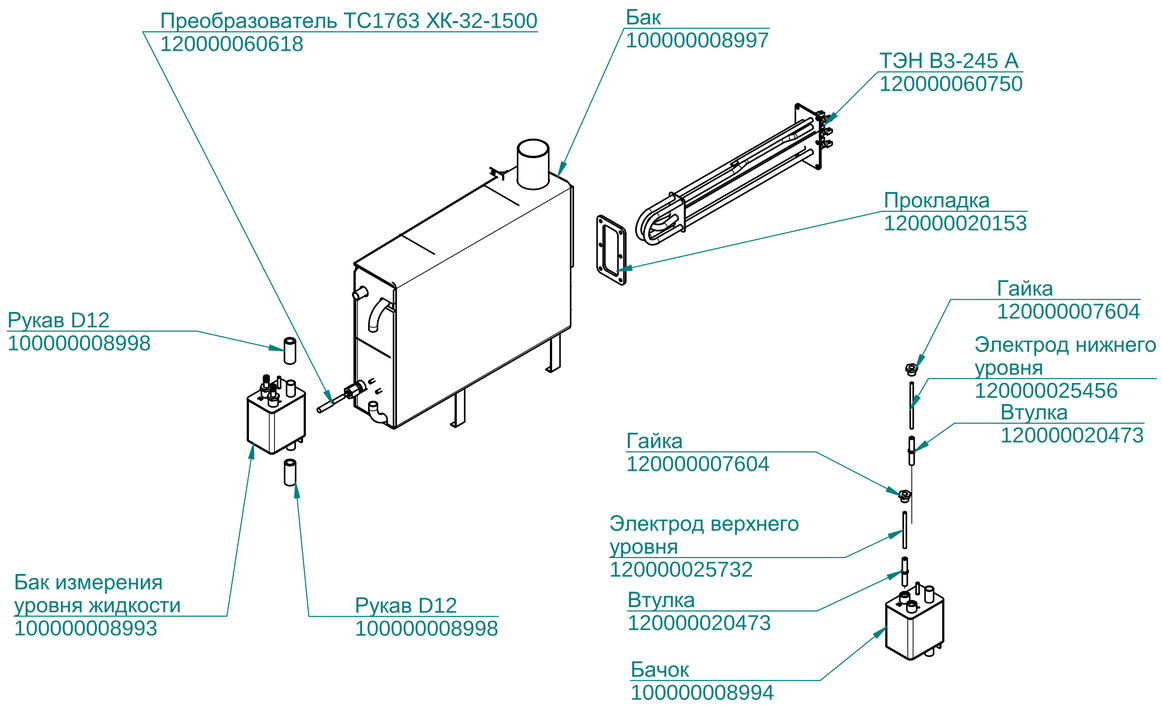

редакция 1.1 от 11.01.2015

Зип Общепит
vsezip.ru
+7(812)987-08-81

ПКА6-11ПМ.7111.010 РС

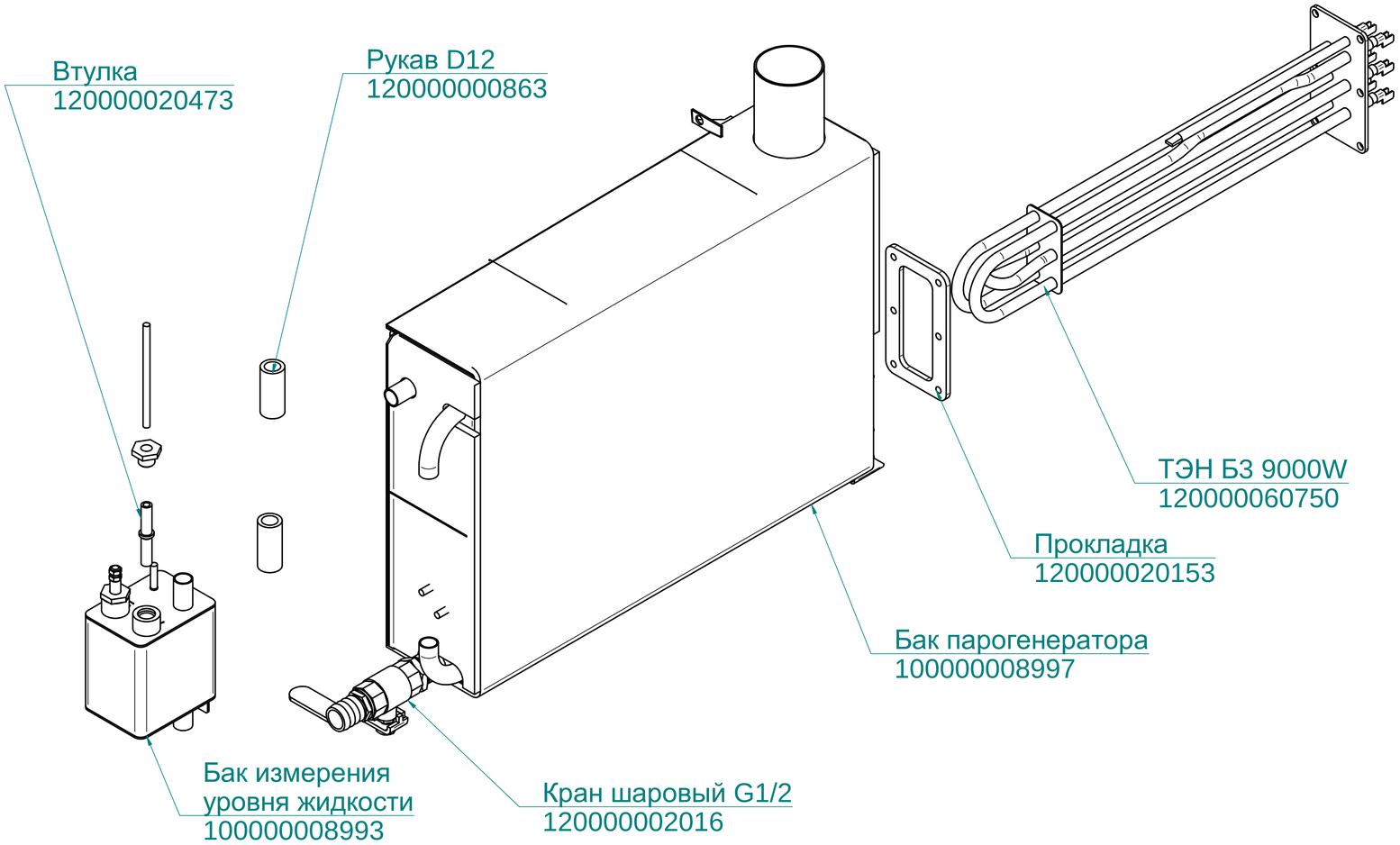

ПКА6-11ПМ.7111.010РЭ
Пароконвектомат
ПКА6-1/1ПМ (модель2012)

Завод Общепит
vsezip.ru
+7(812)987-08-81

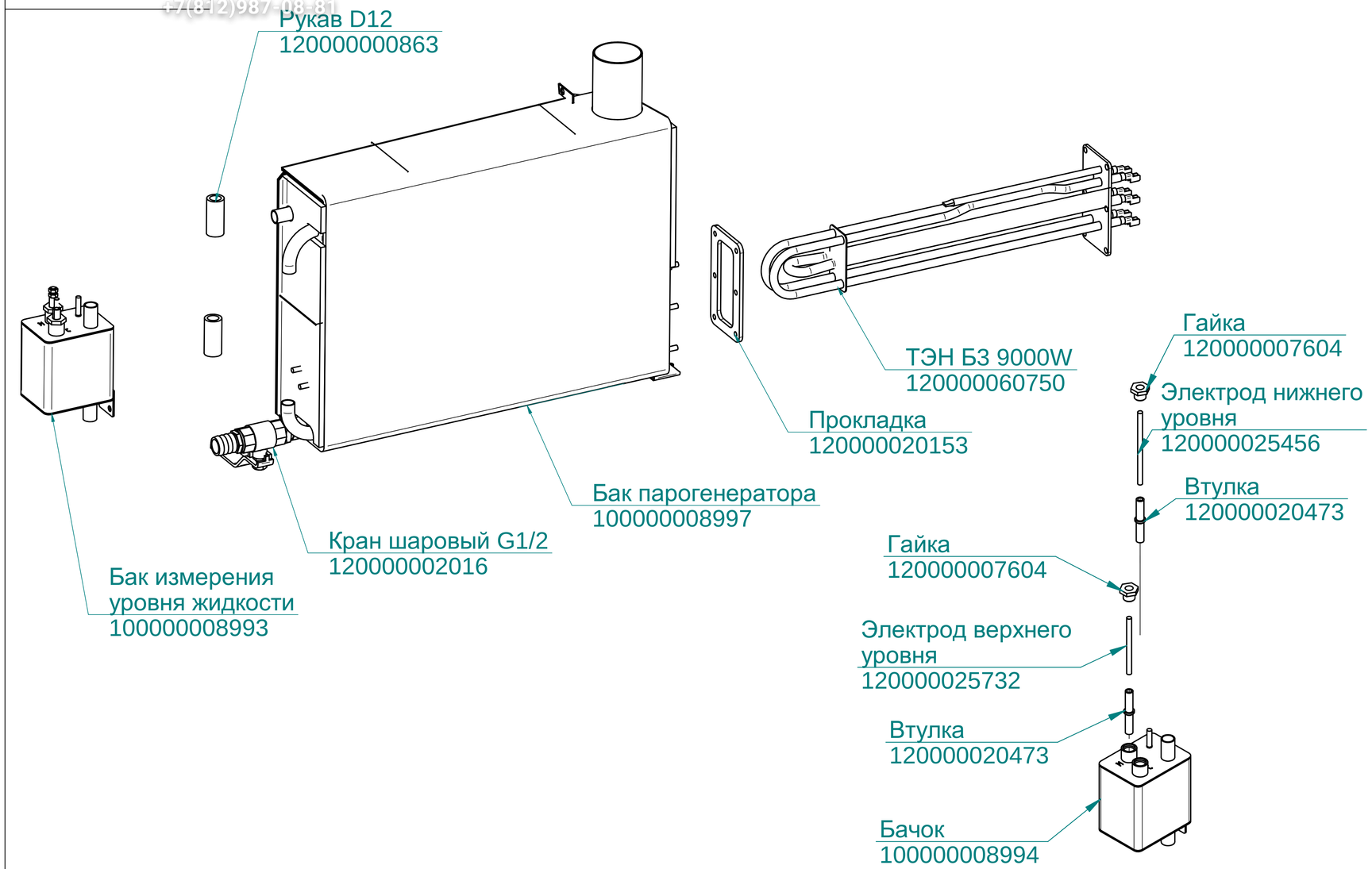

редакция 11 от 11.01.2015