Зип Общепит
vsezip.ru
+7(812)987-08-81

016.40.181 0026 180405 DONADINI srl

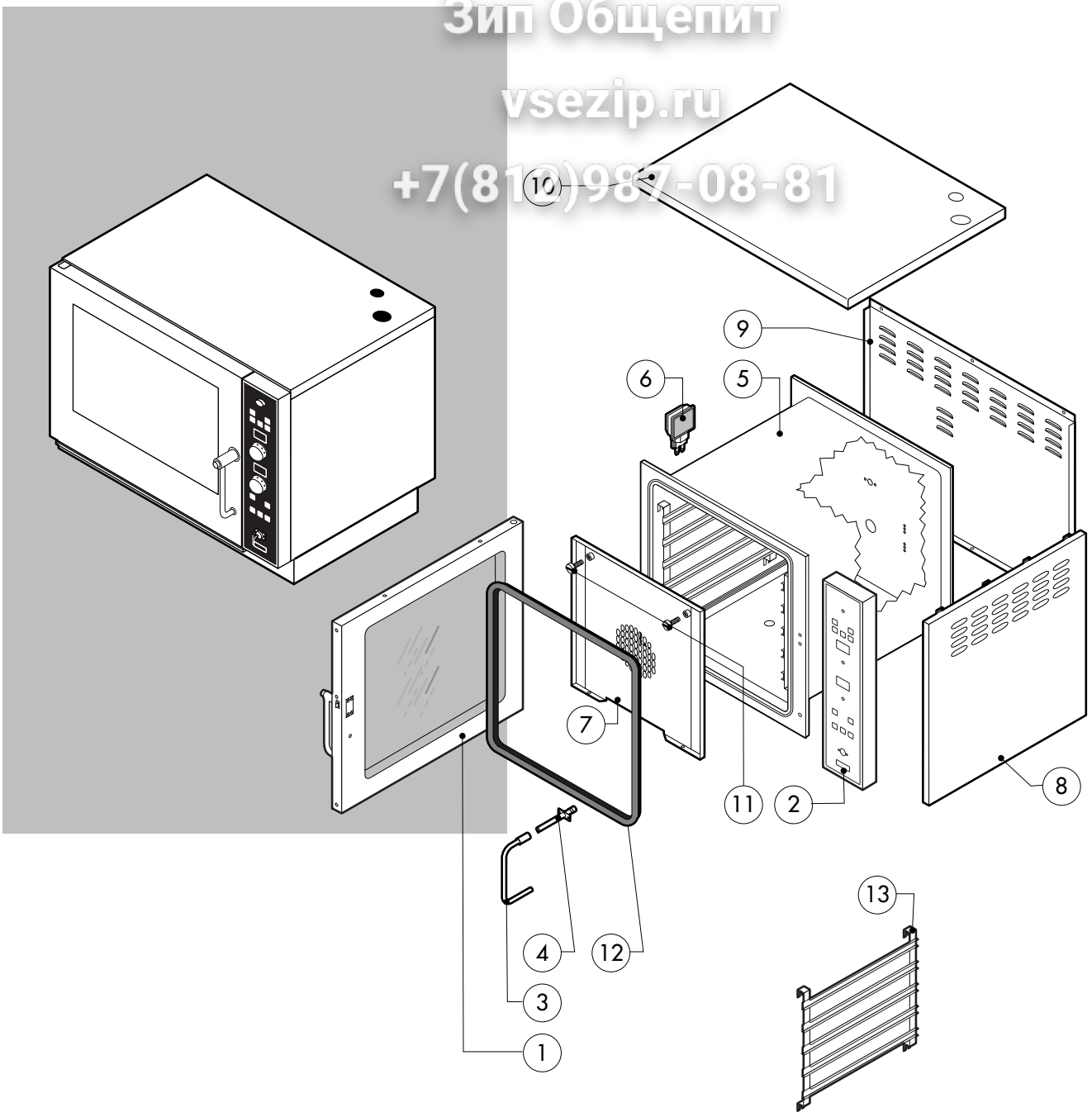

POS.	CODICE	PEZZI	DESCRIZIONE
1	R18100010	1	PORTA COMPLETA
2	R18201120	1	CRUSCOTTO
3	R18200540	1	PROLUNGA SPRUZZATORE
4	R18201430	1	RACCORDO SPRUZZATORE
5	R18100330	1	KIT CAMERA COTTURA FORNO
6	R65270510	1	CALOTTA LAMPADA
7	R18402080	1	KIT DEFLETTORE
8	R18402170	2	FIANCO
9	R18402160	1	SCHIENA
10	R18402200	1	COPERCHIO PER FORNO
11	R58006400	2	VITE FERMO DEFLETTORE
12	R70044340	1	GUARNIZIONE FACCIATA FORNO
13	R17200340	2	PARATIA

POS.	CODICE	PEZZI	DESCRIZIONE

EDIZIONE 1204

VE 051 P **tav. A**

Зип Общепит
vsezip.ru
+7(812)987-08-81

016.40.181 0027 180105 DONADINI srl

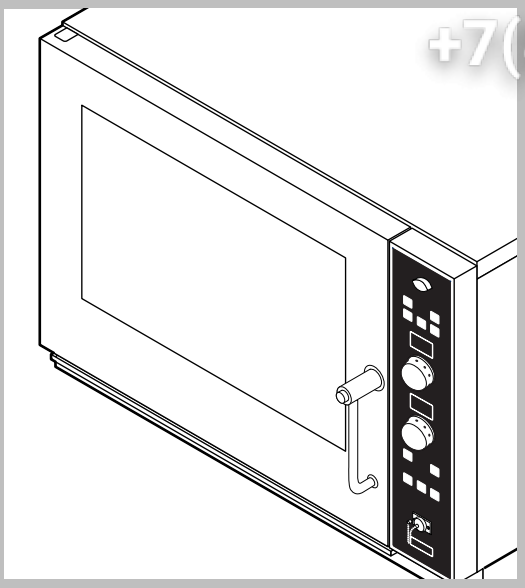

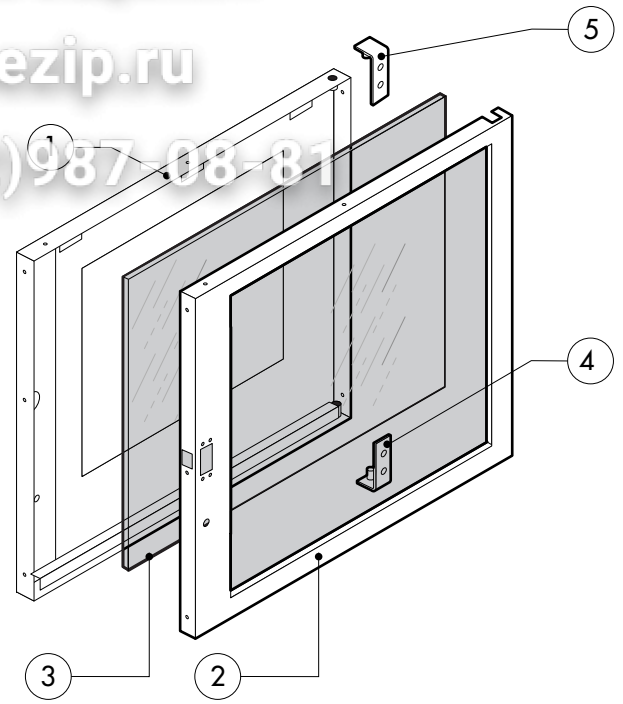

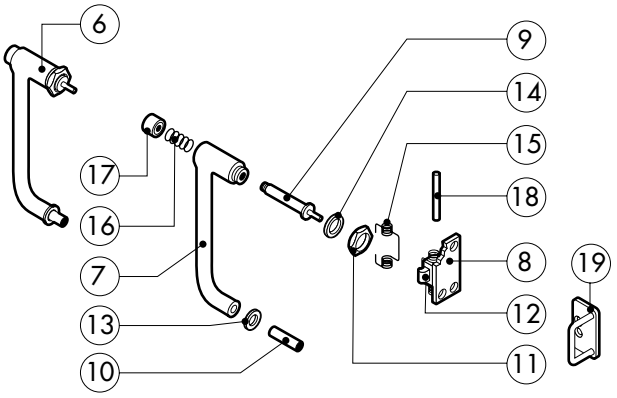

POS.	CODICE	PEZZI	DESCRIZIONE
1	R18200930	1	PORTA
2	R18402310	1	CONTROPORTA
3	R71201330	1	VETRO ANTERIORE PORTA
4	R18201260	1	CERNIERA INFERIORE
5	R18201270	1	CERNIERA SUPERIORE
6	R69015000	1	MANIGLIA PULSANTE COMPLETA
7	R09200230	1	IMPUGNATURA MANIGLIA
8	R10100110	1	FLANGIA NASELLO MANIGLIA COMPLETA
9	R58003240	1	ASTA PULSANTE MANIGLIA
10	R58004270	1	DISTANZIALE MANIGLIA
11	R58004830	1	GHIERA M18x1
12	R58005050	1	NASELLO MANIGLIA
13	R58005340	1	RONDELLA ISOLANTE INFERIORE MANIGLIA
14	R58005350	1	RONDELLA ISOLANTE SUPERIORE MANIGLIA
15	R61620012	1	MOLLA PER NASELLO MANIGLIA
16	R61620041	1	MOLLA PULSANTE MANIGLIA
17	R69031190	1	PULSANTE MANIGLIA
18	R58002160	1	PERNO NASELLO MANIGLIA
19	R18200940	1	AGGANCIO NASELLO MANIGLIA

POS.	CODICE	PEZZI	DESCRIZIONE

Зип Общепит
vsezip.ru
+7(812)987-08-81

016.40.181 0028 190405 DONADINI srl

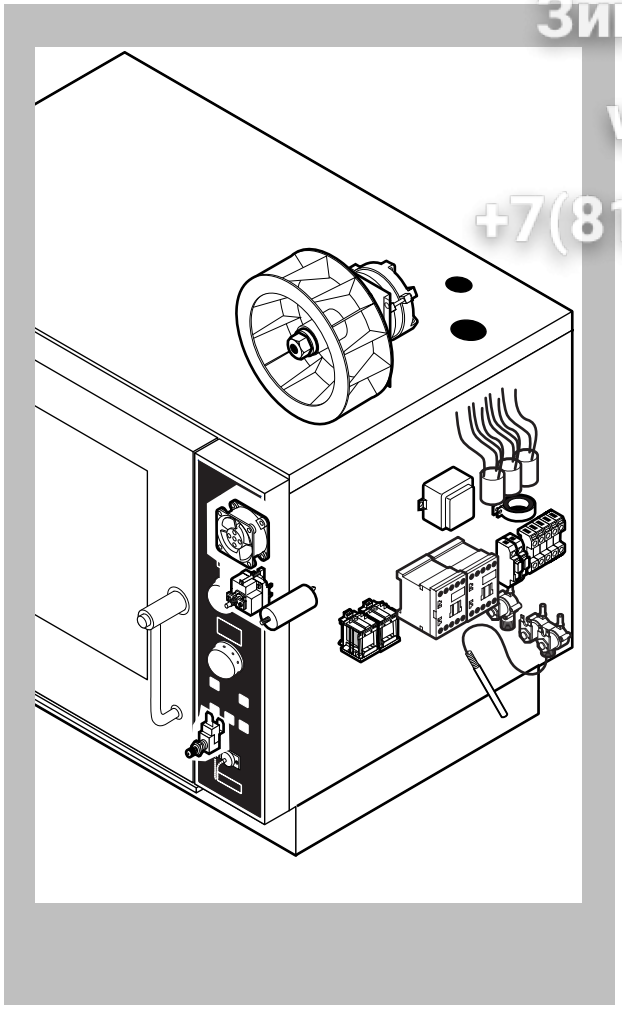

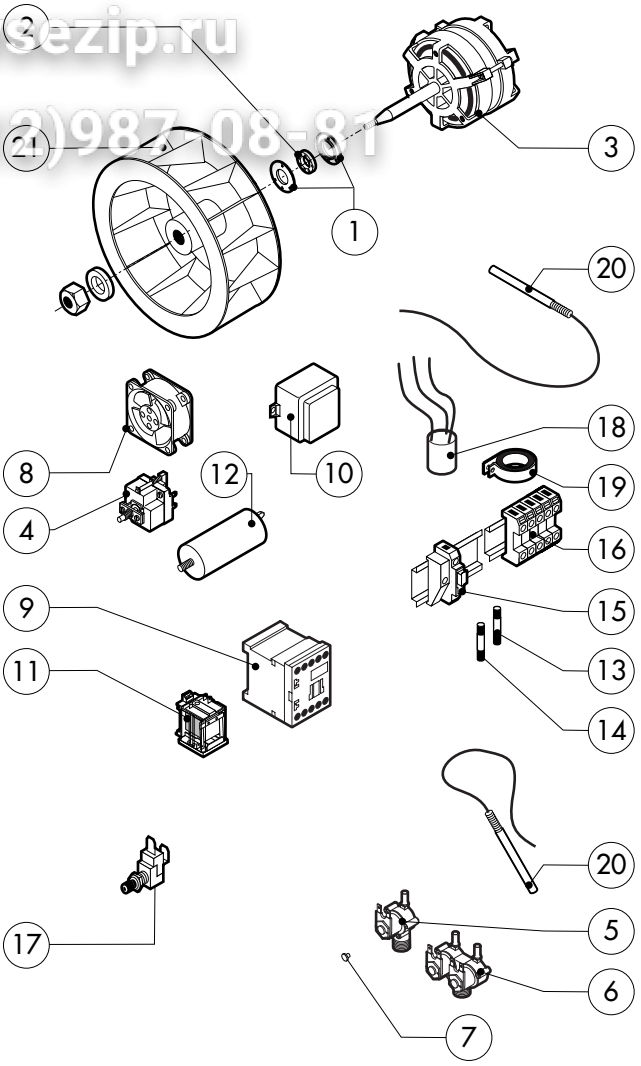

POS.	CODICE	PEZZI	DESCRIZIONE
1	R58005500	1	FLANGIA GUARNIZIONE MOTORE
2	R70020020	1	GUARNIZIONE MOTORE
3	*R65041000	1	KIT MOTORE 200W
4	R65070350	1	KIT TERMOSTATO SICUREZZA CAMERA F2
5	R65110200	1	ELETTROVALVOLA 1 VIA 220V 50HZ
6	R65110230	1	ELETTROVALVOLA 2 VIE 220V 50HZ C/REG. PORT.
7	R65110500	1	REGOLATORE DI PORTATA 10LT.
8	R65060010	1	VENTILATORE COMPATTO Ø 80
9	*R65140550	2	TELERUTTORE DIL 00 M-01 4KW
10	R65180420	1	TRASFORMATORE 20VA
11	R65170100	2	RELE' 240V AC 16A 62.82300308
12	*R65190180	1	CONDENSATORE 10 µF
13	R65200200	1	FUSIBILE 2A
14	R65200120	1	FUSIBILE 0.1A
15	R65210020	2	PORTAFUSIBILE BARRA DIN
16	R65220090	1	MORSETTIERA
17	R65260540	1	MICRO PORTA COMPLETO
18	*R65280200	3	FILTRO ANTIDISTURBO
19	*R65280450	1	FERRITE

POS.	CODICE	PEZZI	DESCRIZIONE
20	R65325000	2	SONDA PT100
21	*R75400410	1	KIT VENTOLA Ø 180x77/12 50HZ P.D.

* COMPONENTE SOGGETTO A VARIAZIONI PER TENSIONE DI ALIMENTAZIONE DIVERSA DALLO STANDARD (3N AC 400V 50HZ)

EDIZIONE 1204

VE 051 P

tav. C

Зип Общепит
vsezip.ru
+7(812)987-08-81

016.40.181 0029 180405 DONADINI srl

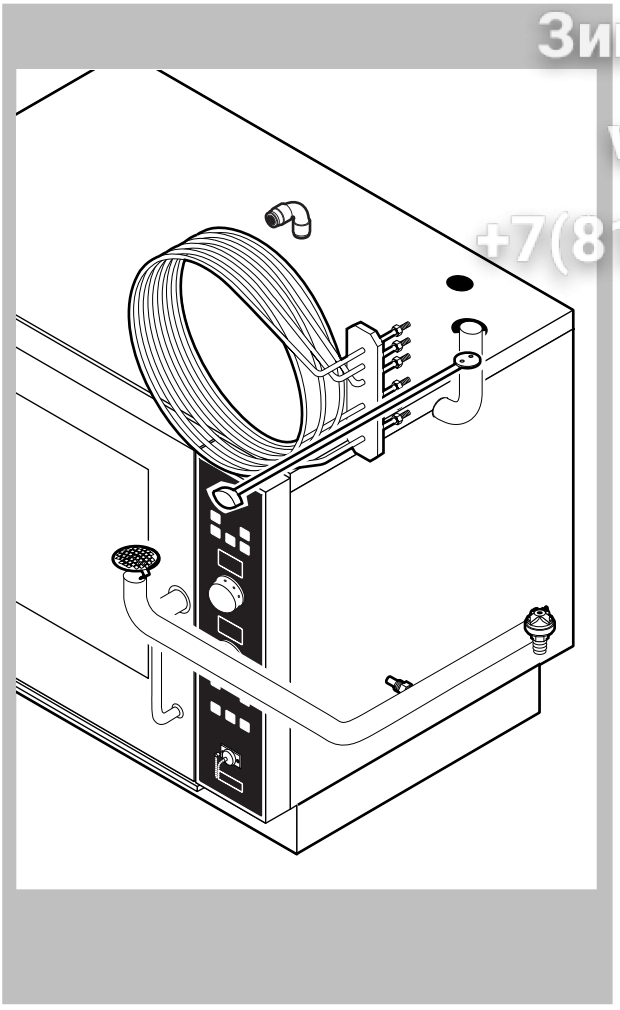

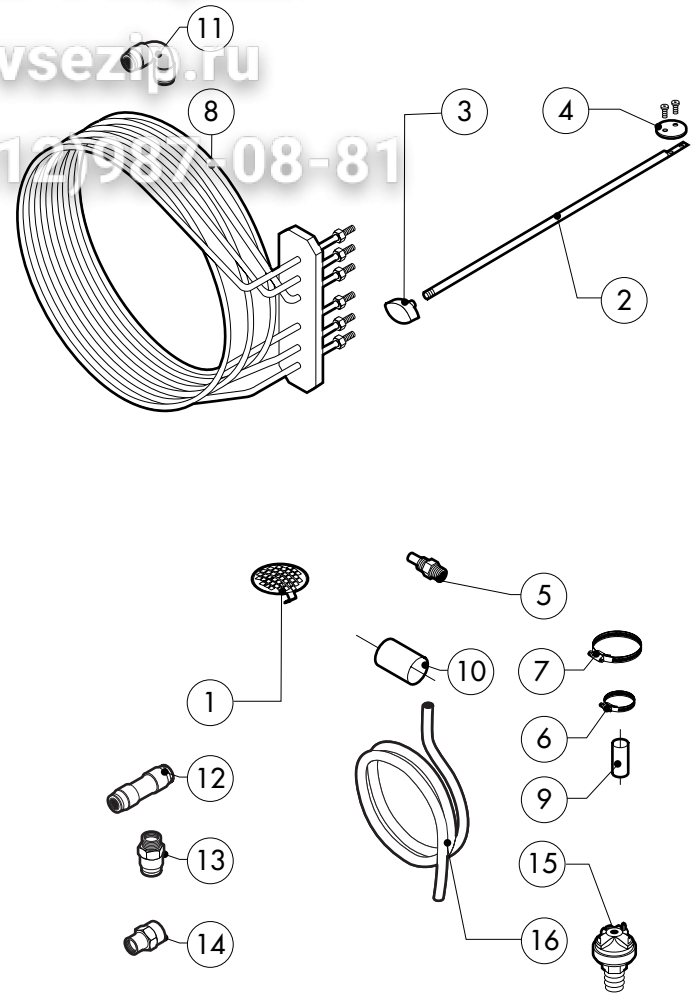

POS.	CODICE	PEZZI	DESCRIZIONE
1	R09201820	1	FILTRO DI SCARICO
2	R58003780	1	ASTA SFIATO
3	R69010410	1	POMELLO SFIATO
4	R18400940	1	DISCO SFIATO
5	R58006130	1	UGELLO CONDENSAZIONE Ø1
6	R61630011	2	FASCETTE ZINCATE 12-22/9
7	R61630081	2	FASCETTE ZINCATE 20-32/9
8	R65011530	1	RESISTENZA CAMERA 6000W
9	R70060080	1	MANICOTTO SILICONE Ø 13
10	R70060090	1	MANICOTTO SILICONE Ø 25
11	R62090478	3	RACCORDO INTERMEDIO A GOMITO D.10
12	R62090458	1	RACCORDO INTERMEDIO DIRITTO D.10
13	R62090508	1	RACCORDO TERMINALE DIRITTO FILETTATO 10x1/4"
14	R62030118	1	MANICOTTO RIDUZIONE FEMMINA 1/8"-1/4"
15	R63070050	1	PRESSOSTATO ACQUA 1/8" 0,5-0,35 BAR
16	R70070070	1	TUBO FLESSIBILE ACQUA PE D.10mm X 7 (1 MT)

POS.	CODICE	PEZZI	DESCRIZIONE

* COMPONENTE SOGGETTO A VARIAZIONI PER TENSIONE DI ALIMENTAZIONE DIVERSA DALLO STANDARD (3N AC 400V 50HZ)

EDIZIONE 1204

VE 051 P

tav. D

Зип Общепит
vsezip.ru
+7(812)987-08-81

016.40.181 0030 180405 DONADINI srl

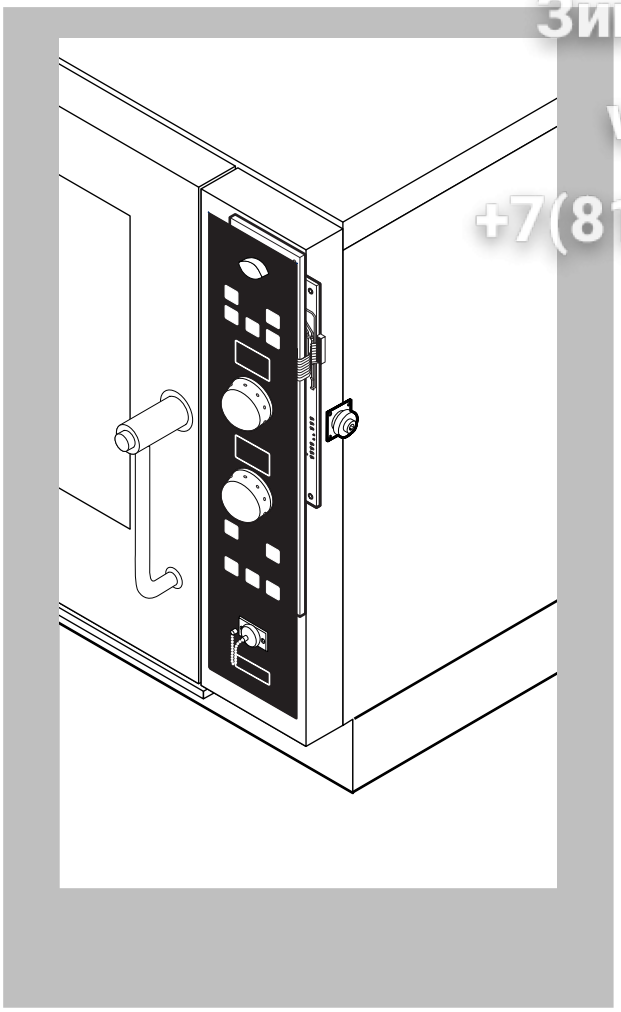

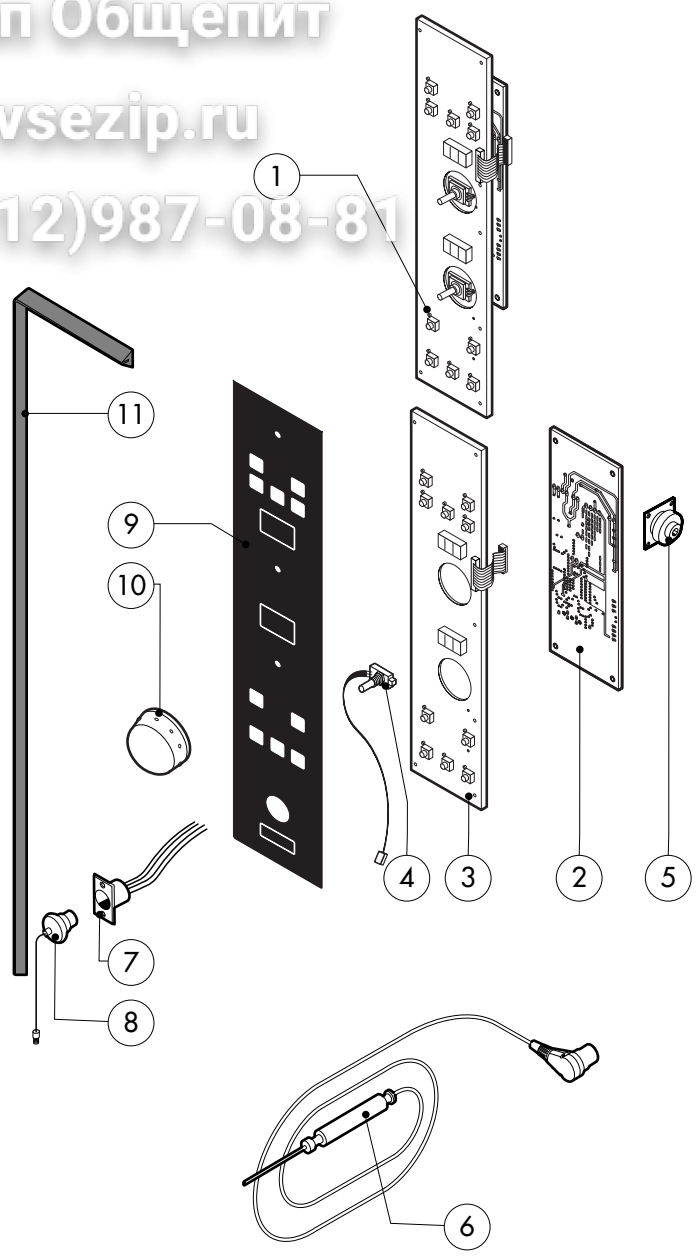

POS.	CODICE	PEZZI	DESCRIZIONE
1	R65301800	1	SCHEDA TASTIERA COMPLETA
2	R65301810	1	SCHEDA BASE "P"
3	R65301820	1	SCHEDA TASTIERA "P"
4	R65301450	2	ENCODER SCHEDA
5	R65301440	1	SUONERIA SCHEDA
6	R65321120	1	SONDA AL CUORE
7	R65320920	1	CONNETTORE FEMMINA PER SONDA AL CUORE
8	R65321020	1	TAPPO TEFLON PER CONNETTORE FEMMINA
9	R67013461	1	TARGA
10	R69030260	2	MANOPOLA
11	R70044250	1	GUARNIZIONE CRUSCOTTO

POS.	CODICE	PEZZI	DESCRIZIONE

EDIZIONE 1204

VE 051 P **tav. E**