Зип Общепит
vsezip.ru
+7(812)987-08-81

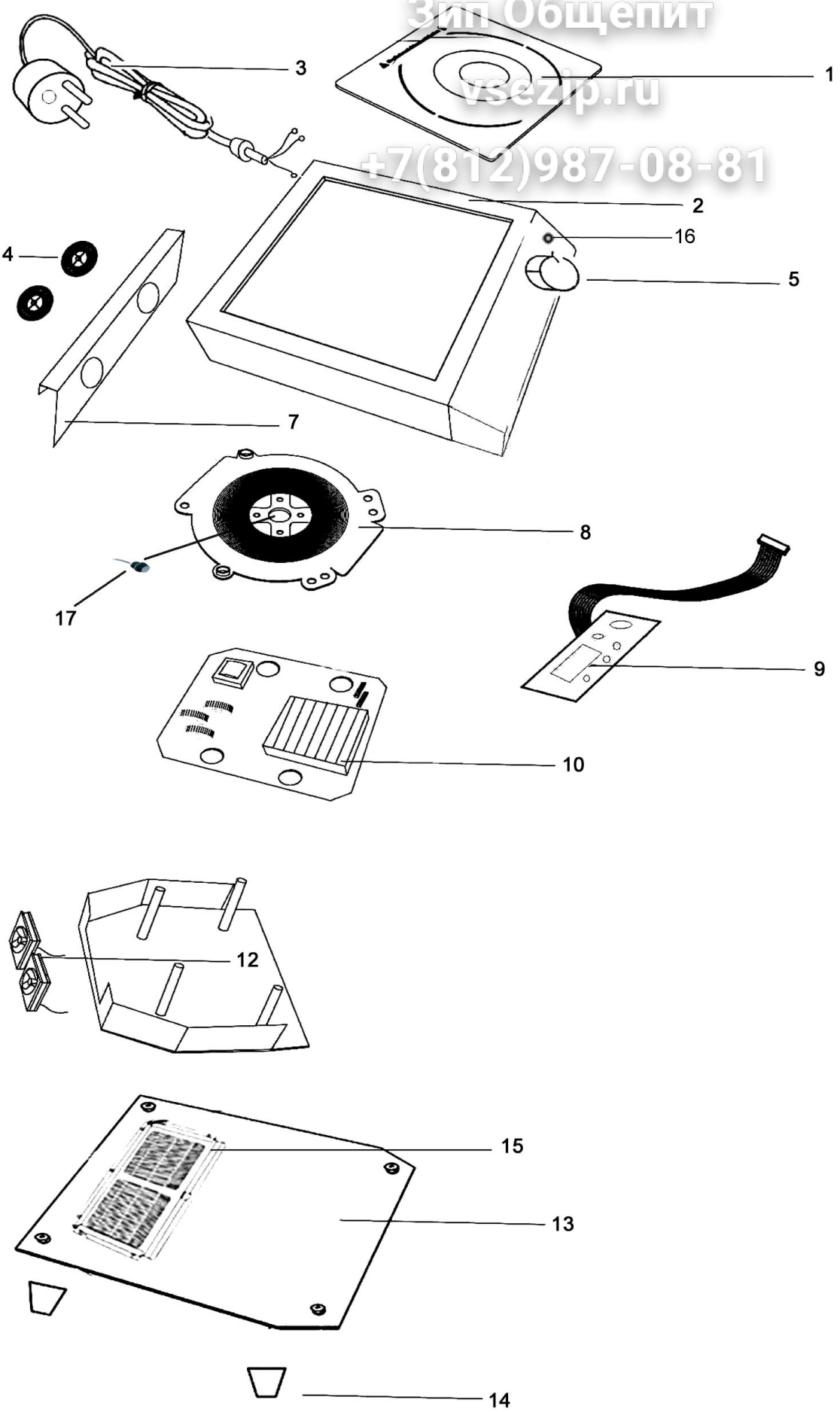

Bartscher	Induktionskocher IK 35SK 3,5kW Artikel-Nr.: 105837	Explosionszeichnung 10.03.2014	Seite 1/2

Pos.	Artikelbeschreibung	Description of item	ArtikelNr./Item No.
1	Glasplatte, Schott - Glas	Glass plate, schott-glass	01058371
2	Gehäuse, Edelstahl	Housing, stainless steel	01058372
3	Anschlusskabel m. Stecker	Power cord w. plug	A039896
4	Abdeckung z. Lüfter	Fan cover	01058373
5	Knebel	Knob	01058374
7	Abdeckung hinten	Back cover	01059352M
8	Heizspule, 230 V, 50 Hz, 3500 W	Coil 230V 50Hz 3500W	01058352
	Heizspule 230V 50Hz 3500W	Heating coil 230V 50Hz 3500W	010583522
9	Bedienplatine, komplett bis Seriennr. 20121200000	Control board, complete until serial no. 20121200000	01058376
	Bedienplatine, komplett ab Seriennr. 20121200001	Control board, complete from serial no. 20121200001	010583761
10	Platine, 2008FBV 7 ab 7.2008	Circuit board 2008FBV 7 fr. 7.2008	010583510
	Platine BT-2010T1 m. EuP standard	Cir.board BT-2010T1 w. EuP standard	E01058371
12	Lüfter	Fan	01058355
13	Bodenplatte	Bottom plate	01058377
14	Fuß, Gummi	Foot, rubber	01058356
	Fuß, Aluminium	Base, aluminium	01058358
15	Filter	Filter	01059354M
16	Kontrolllampe, grün	Green indicator light	010583716
17	Fühler f. Heizspule	Sensor f. heating coil	010583515

Зип Общепит
ussezip.ru
+7(812)987-08-81