Зип Общепит
vsezip.ru
+7(812)987-08-81

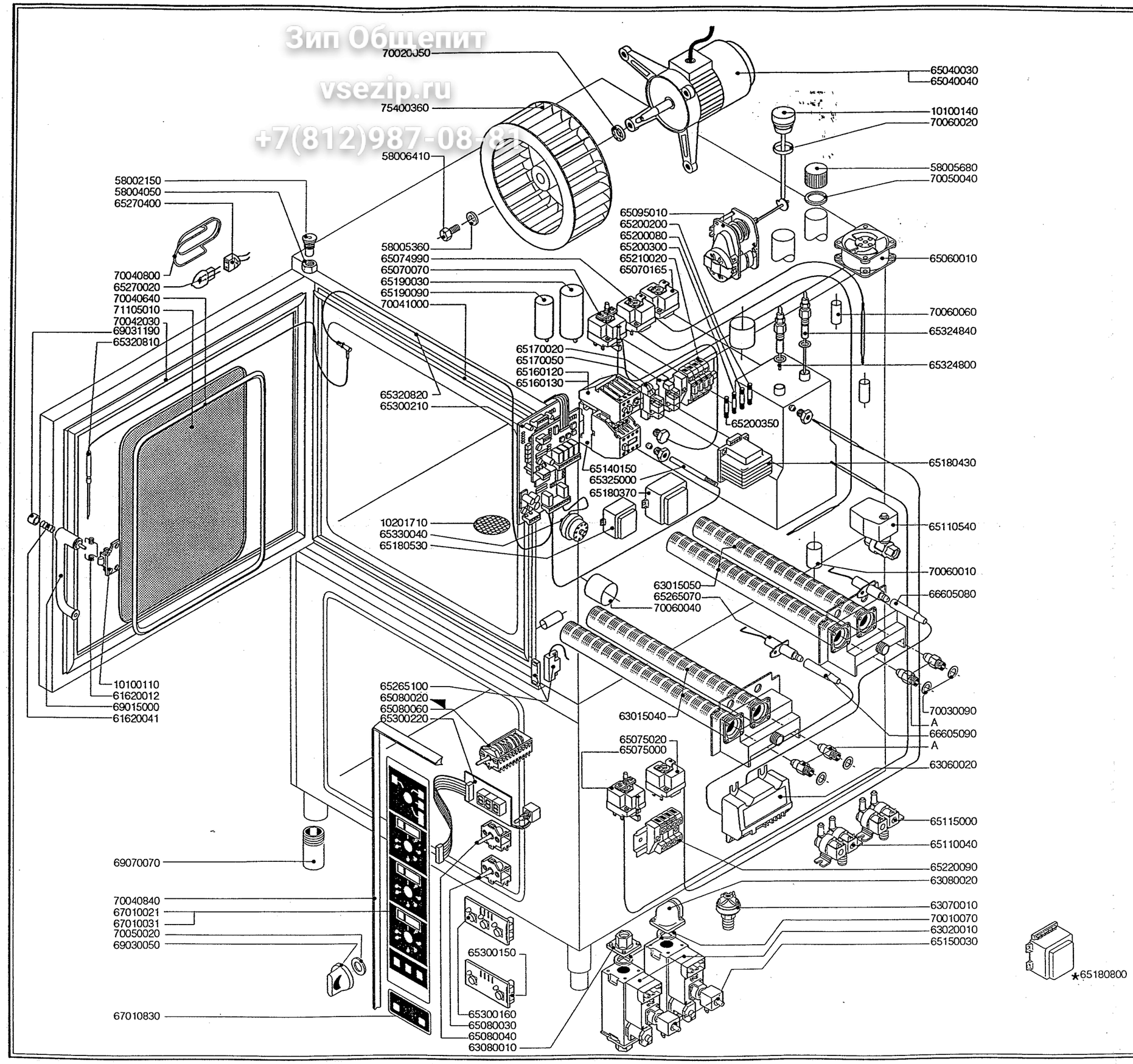

ERSATZTEILE H.-DÄMPFER PROFESSIONAL MG 210				038/0494
KODE	BEZEICHNUNG	S	L	
10100110	FLANSCH	1	1	
10100140	ABZUGSSTUTZEN	1	1	
10201710	ABFLUSSFILTER	1	1	
58002150	SCHARNIERSTIFT	1	1	
58004050	MUTTER DES SCHERNIERSTIFTES	1	1	
58005360	UNTERLEGSCHEIBE	1	1	
58005680	SCHRAUBVERSCHLUSS	1	1	
58006410	VENTILATORSCHRAUBE	1	1	
61620012	FEDER F.SCHLIESSHAKEN	1	1	
61620041	FEDER F.GRIFFKNOPF	1	1	
63015040	BRENNER	1	1	
63015050	BOILER BRENNER	1	1	
63020010	GAS VENTIL	2	2	
63060020	ELEKTRONISCHE ZUNDUNG	2	2	
63070010	DRUCKSCHALTER	1	1	
63080010	FLANSCH MIT BOGEN	3	3	
63080020	FLANSCH MIT BOGEN	1	1	
65040030	MOTOR	0	1	
65040040	MOTOR	1	0	
65060010	ABKULUNGS MOTOR	1	1	
65070070	SICHERHEITS-THERMOSTAT	1	1	
65070165	THERMOSTAT	1	1	
65074990	THERMOSTAT Z.WRASENABLOSCHUNG	1	1	
65075000	SICHERHEITS THERMOSTAT BOILER	1	1	
65075020	ABFLUSSTHERMOSTAT	1	1	
65080020	SCHALTER	1	0	
65080030	SCHALTER	0	1	
65080040	SCHALTER	2	2	
65080060	SCHALTER	0	1	
65095010	DAMPFABLASS-STELLMOTOR	1	1	
65110040	MAGNETVENTIL	1	1	
65110540	BOILERBLAUFS VENTIL	1	1	
65115000	MAGNETVENTIL	1	1	
65140150	SCHUETZ	1	2	
65150030	MAGNETVENTILSPULE	2	2	
65160120	MOTORSCHUTZSCHALTER 1,6 - 2,5 A	0	1	
65160130	MOTORSCHUTZSCHALTER 3,2 - 5 A	1	1	
65170020	RELAIS 12V DC	3	4	
65170050	RELAIS 240V AC	1	1	
65180370	TRANSFORMATOR 7 VA	1	1	
65180430	TRANSFORMATOR 40 VA	0	1	
65180530	TRANSFORMATOR 3 VA	1	1	
65190030	KONDENSATOR 16 MF	1	1	
65190090	KONDENSATOR 12,5 MF	0	1	
65200080	SCHMELZSICHERUNG 0,125 A (T)	1	1	
65200200	SCHMELZSICHERUNG 2 A	1	1	
65200300	SCHMELZSICHERUNG 0,1 A (T)	1	1	
65200350	SCHMELZSICHERUNG 0,35 A (T)	0	1	
65210020	SICHERUNGSHALTER	3	4	
65220090	KLEMMLEISTE	1	1	
65265070	PIEZOZUENDKERZEN	4	4	
65265100	TUERSCHALTER	1	1	
65270020	LAMPE	0	2	
65270400	LAMPEHALTERUNG	0	2	
65300150	PLATINE Z.WIEDERBETAETIGUNG	1	1	
65300160	DRUCKTASTENPLATINE	1	1	
65300210	FUNKTIONSPLATINE L-S	1	1	
65300220	DISPLAY	2	3	
65320810	KERNTEMPERATUFUHLER	0	1	
65320820	SEIL KERNTEMPERATUFUHLER	0	1	
65324800	WASSERSSTANDSFUEHLER	1	1	
65324840	WASSERSSTANDSFUEHLER	1	1	
65325000	FUEHLER	1	1	
65330040	SUMMER	1	1	
66605080	ZUENDKERZENKABEL	2	2	
66605090	ZUENDKERZENKABEL	2	2	
67010021	BEDIENUNGSFOLIE S	1	0	
67010031	BEDIENUNGSFOLIE L	0	1	
67010830	RUECKSTELLTASTATUR	1	1	
69015000	HANGRIFF	1	1	
69030050	DREHKNOPF	3	4	
69031190	TUERGRIFFKNOPF	1	1	
69070070	FUSS	4	4	
70010070	RING	4	4	
70020050	MOTORDICHTUNG	1	1	
70030090	DUESENDICHTUNG	4	4	
70040640	HARTGLASSDICHTUNG	2	2	
70040800	LAMPENDICHTUNG	0	2	
70040840	DICHTUNG DER BFDIENUNGSBLENDE	1	1	
70041000	DICHTUNG DER FRONTSEITE	1	1	
70042030	TUERDICHTUNG	1	1	
70050020	DICHTUNG DES BEDIENUNGSKNEBELS	6	8	
70050040	DICHTUNG DES BOILERSTUTZENS	1	1	
70060010	MUFFE	2	2	
70060020	DICHTUNG DES ABZUGS	1	2	
70060040	MUFFE	2	3	
70060060	MUFFE	3	1	
71105010	HARTGLAS	1	1	
75400360	LUEFTERRAD	1		

*	SONDERSPANNUNGEN 380-415V OHNE NEUTRUM
65180800	AUTOTRANSFORMATOR

A DÜSEN (siehe Betriebsanleitung)