Зип Общепит
vsezip.ru
+7 (812) 987-08-81

HOBART

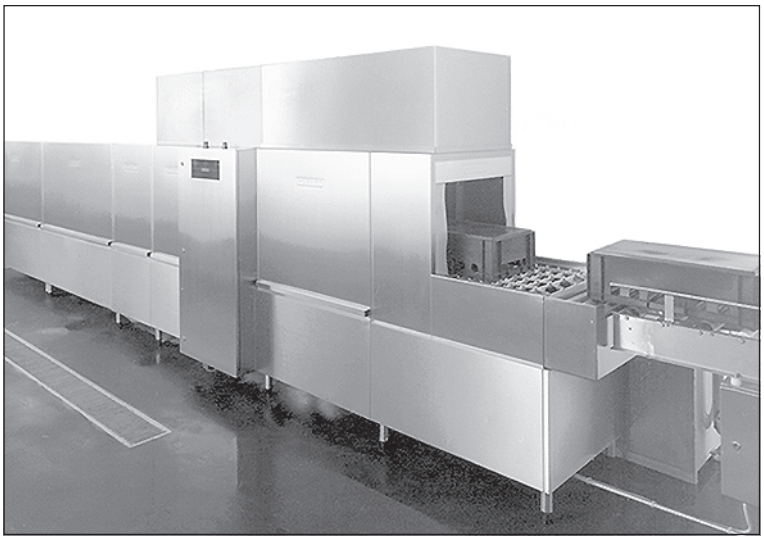

FUX

Spare Parts
Pièces Détachées
Ersatzteile
Onderdelen

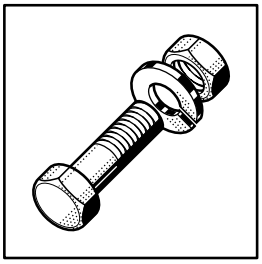

Зип Общепит
vsezip.ru
+7(812)987-08-81

Contents

Entry section No.1 + 2 ... 3
Entry section No. 3 ... 4
Entry section No. 1 - 3 ... 5
Entry section - hood ... 6
Module 1400 mm ... 7
Tank heating + float switch ... 8
Tank heating - hot water + steam ... 9
Pump ... 10
Pump ... 11
Wash arms ... 12
Drain ... 13
Rinse zone ... 14
Dual rinse ... 15
Booster el. heated ... 16
Booster 1,4m² hot water + steam ... 17
Booster 0,6m² hot water + steam ... 18
Condensers - panels ... 19
Condenser C1 ... 20
Exhaust - hood ... 21
Exhaust extraction - fan ... 22
Drier section D2A ... 23
Drierpanel ... 24
Drier D1 + D2 - pipework ... 25
Blower electric + hot water + steam D2A ... 26
Exit section ... 27
Exit section - conveyor drive ... 28
Exit section - conveyor drive ... 29
Exit section - conveyor drive ... 30
Conveyor + strainer system ... 31

Table des matières

Zone de chargement No.1 + 2 ... 3
Zone de chargement No. 3 ... 4
Zone de chargement No. 1 - 3 ... 5
Zone de chargement - capot ... 6
Module 1400 mm ... 7
Chauffage de bac + interrupteur à flotteur ... 8
Chauffage de bac - eau chaude + vapeur ... 9
Pompe ... 10
Pompe ... 11
Bras de lavage ... 12
Vidange ... 13
Zone de rincage ... 14
Double rincage ... 15
Chaudière électrique ... 16
Chaudière 1,4m² eau chaude + vapeur ... 17
Chaudière 0,6m² eau chaude + vapeur ... 18
Condenseurs - habillage ... 19
Condenseur C1 ... 20
Extraction des buées - capot ... 21
Extraction des buées - ventilateur ... 22
Zone de séchage D2A ... 23
Séchage - panneaux ... 24
Séchage D1 + D2 - tuyauterie ... 25
Soufflage électrique + eau chaude + vapeur D2A ... 26
Zones de déchargement ... 27
Zones de déchargement - entrainement du convoyeur ... 28
Zones de déchargement - entrainement du convoyeur ... 29
Zones de déchargement - entrainement du convoyeur ... 30
Convoyeur + système des filtres ... 31

Inhalt

Zulaufstrecke Nr. 1 + 2 ... 3
Zulaufstrecke Nr. 3 ... 4
Zulaufstrecke Nr. 1 - 3 ... 5
Zulaufstrecke - Haube ... 6
Modul 1400 mm ... 7
Tankheizung + Schwimmerschalter ... 8
Tankheizung - Heißwasser + Dampf ... 9
Pumpe ... 10
Pumpe ... 11
Wascharme ... 12
Ablauf ... 13
Klarspülzone ... 14
Duo-Nachspülung ... 15
Durchlauferhitzer el. beheizt ... 16
Durchlauferhitzer 1,4m² HW + dampfbeheizt ... 17
Durchlauferhitzer 0,6m² HW + dampfbeheizt ... 18
Kondensatoren - Verkleidungen ... 19
Kondensator C1 ... 20
Wrasenabzug - Haube ... 21
Wrasenabzug - Ventilator ... 22
Trockenzone D2A ... 23
Trocknung - Verkleidung ... 24
Trocknung D1 + D2 - Ventilleitung ... 25
Trocknungsgebläse elektrisch + HW + dampfbeheizt D2A ... 26
Auslaufzone ... 27
Auslaufzone - Bandantrieb ... 28
Auslaufzone - Bandantrieb ... 29
Auslaufzone - Bandantrieb ... 30
Band + Siebsystem ... 31

Inhoud

Toevoersektie Nr. 1 + 2 ... 3
Toevoersektie Nr. 3 ... 4
Toevoersektie Nr. 1 - 3 ... 5
Toevoersektie - kap ... 6
Modul 1400 mm ... 7
Tankverwarming + zwem-schakelaar ... 8
Tankverwarming - heet water + steam ... 9
Pomp ... 10
Pomp ... 11
Wasarmen ... 12
Afvoer ... 13
Naspoelzone ... 14
Duo Naspoeling ... 15
Booster elektrisch ... 16
Booster 1,4m² heet water + stoom verwarming ... 17
Booster 0,6m² heet water + stoom verwarming ... 18
Kondensorbekledingen ... 19
Kondensor C1 ... 20
Wasemafzuiging - kap ... 21
Wasemafzuiging - ventilator ... 22
Droogzone D2A ... 23
Droogzone - bekleding ... 24
Droging D1 + D2 magneetklep ... 25
Ventilator van droger el. + heet water + stoom verwarming D2A 26
Afvoersektie ... 27
Afvoersektie - transportbandaandrijving ... 28
Afvoersektie - transportbandaandrijving ... 29
Afvoersektie - transportbandaandrijving ... 30
Transportbanden + zeef systeem ... 31

Завод Общепит
vsezip.ru
+7(812)987-08-81

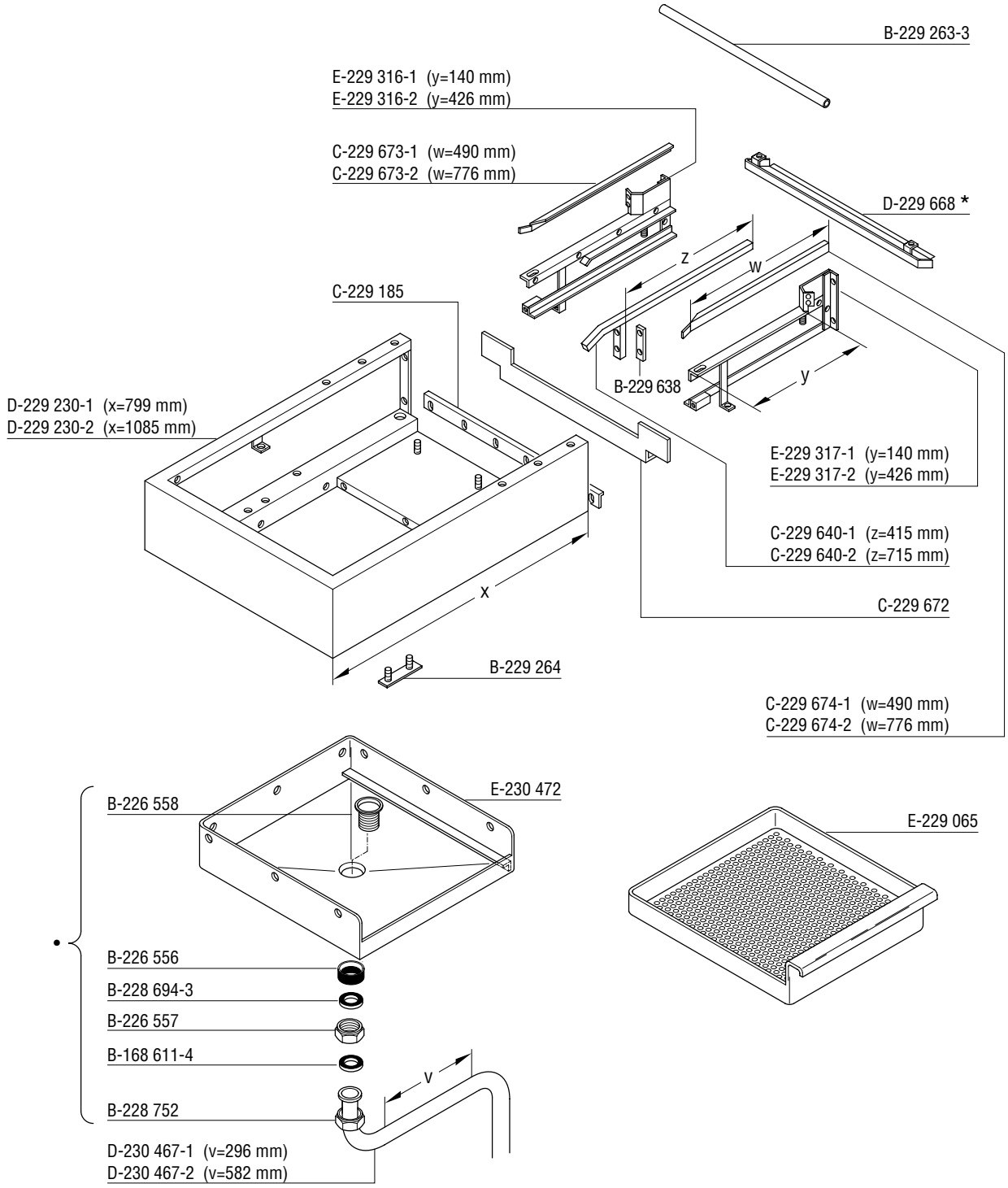

* optimal: verlängertes Wasserleitblech D-375 702-3

Завод Общепит
vsezip.ru
+7(812)987-08-81

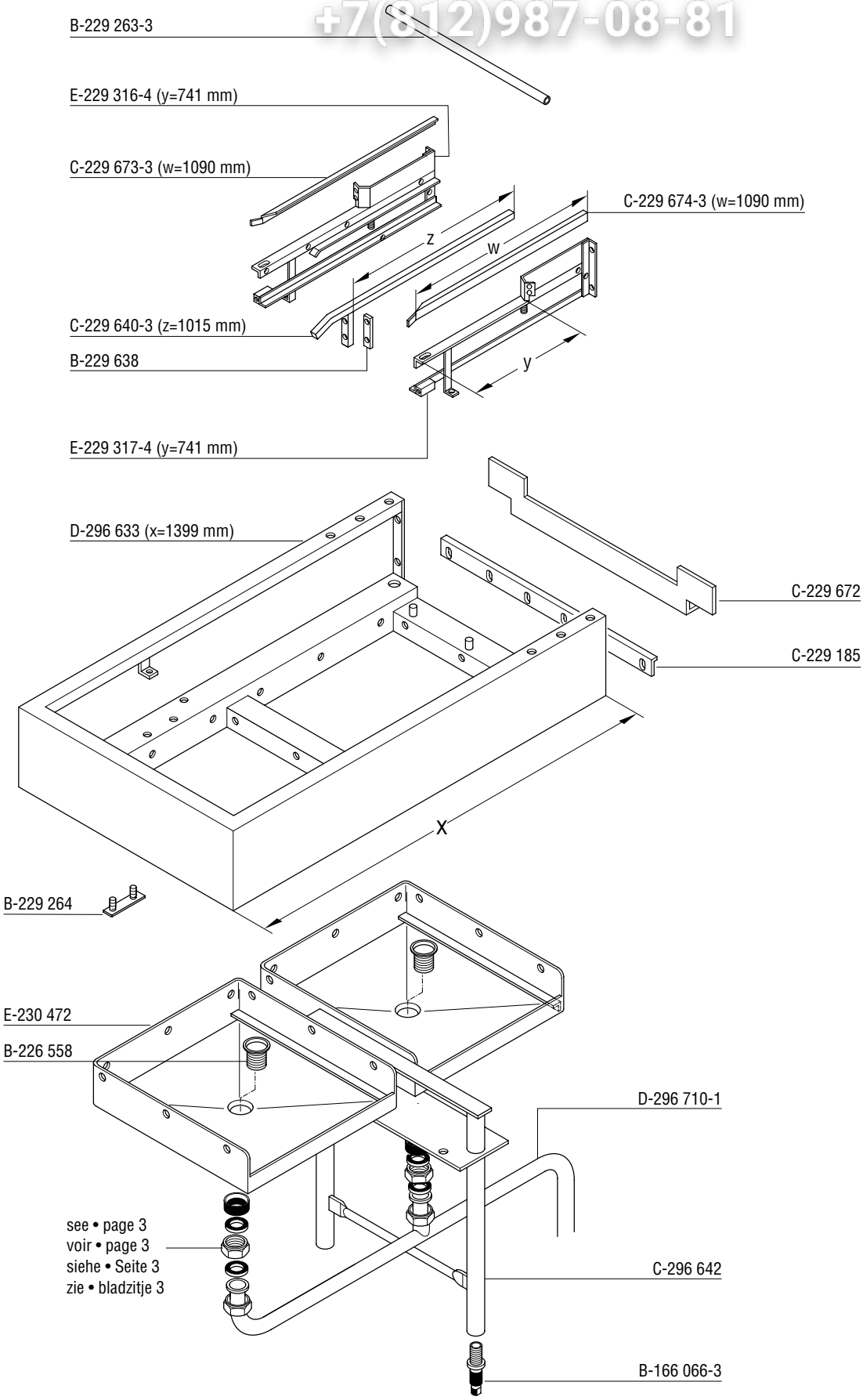

Завод Общепит
vsezip.ru
+7(812)987-08-81

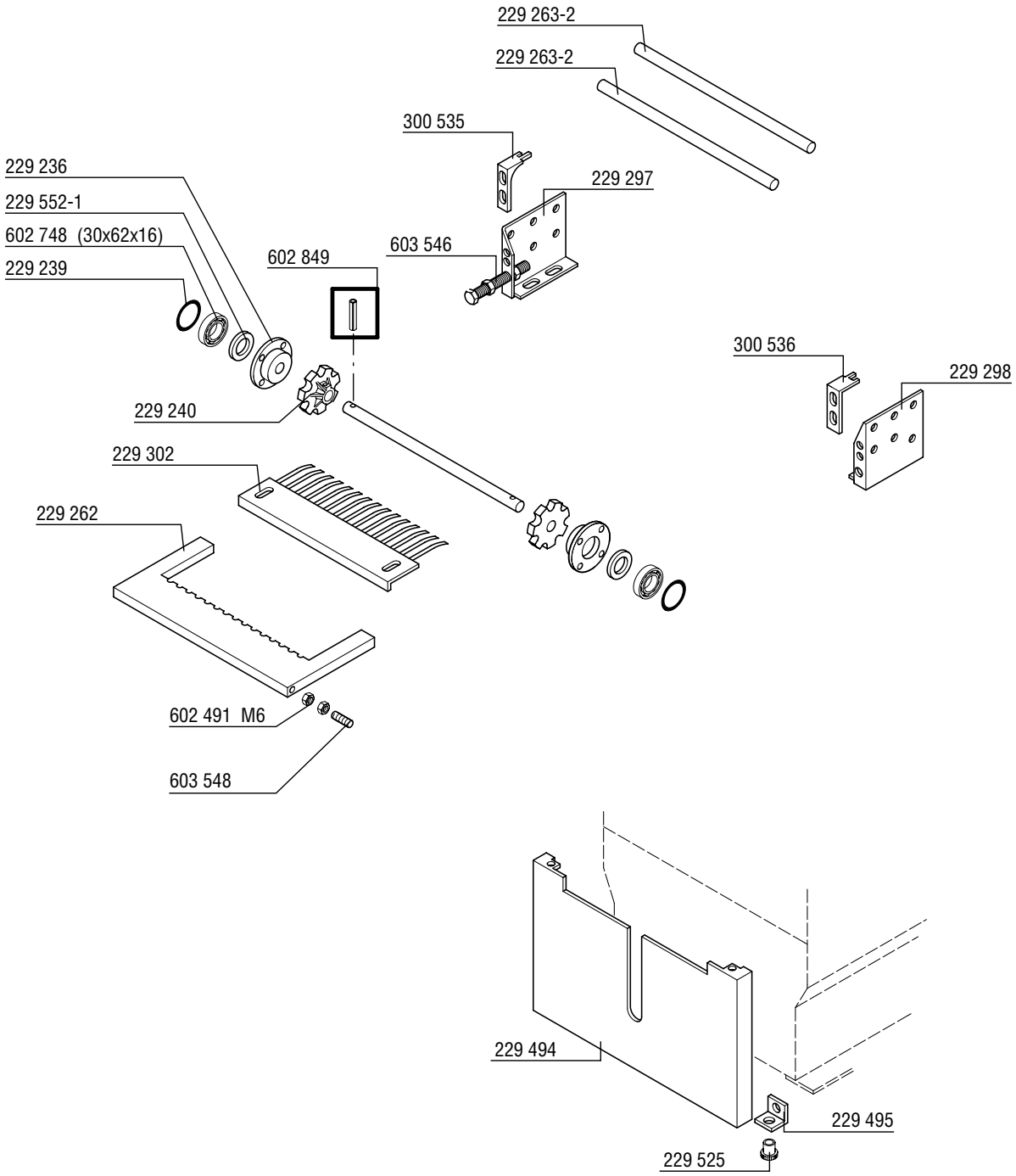

Зип Общепит
vsezip.ru
+7(812)987-08-81

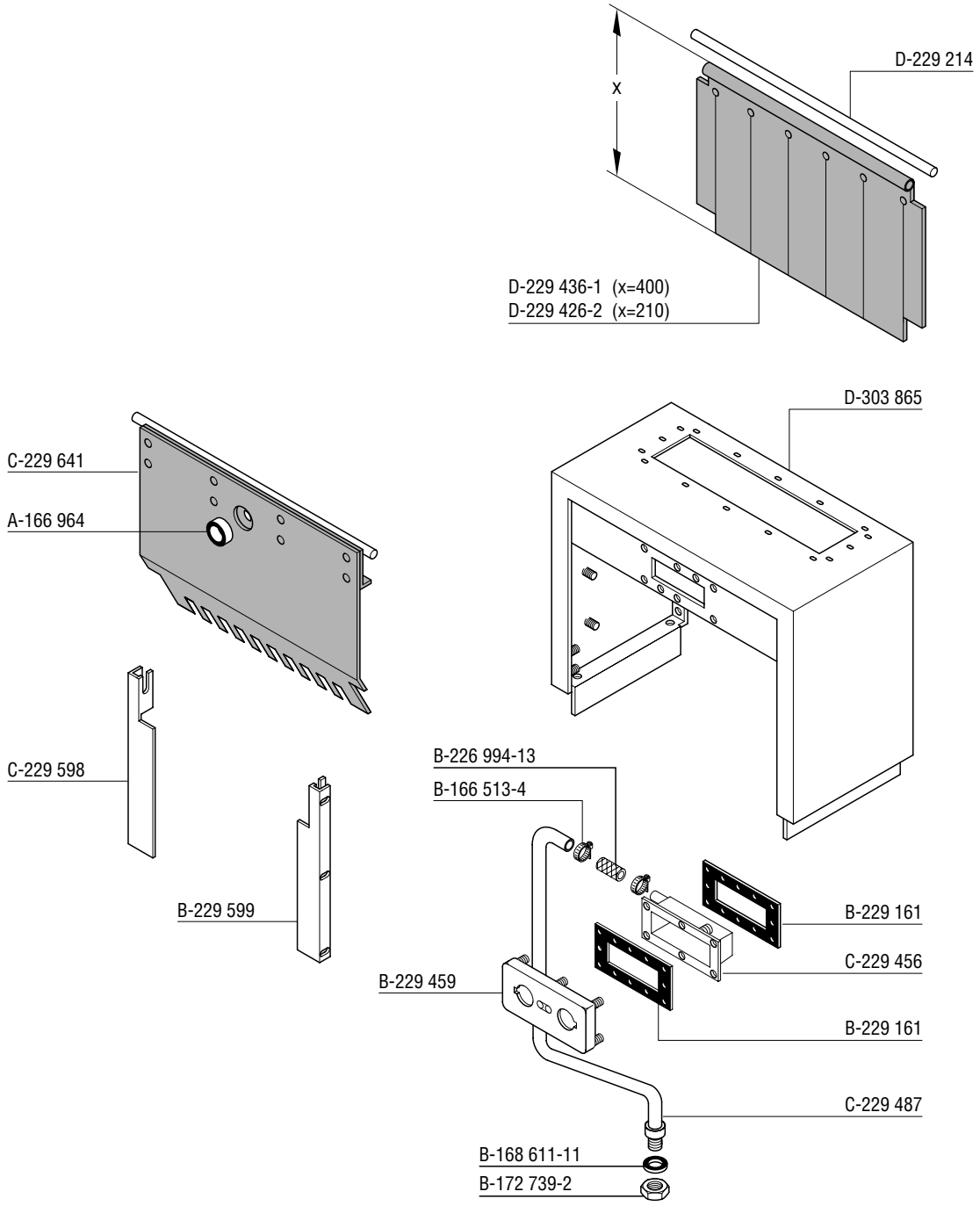

Зип Общепит
vsezip.ru
+7(812)987-08-81

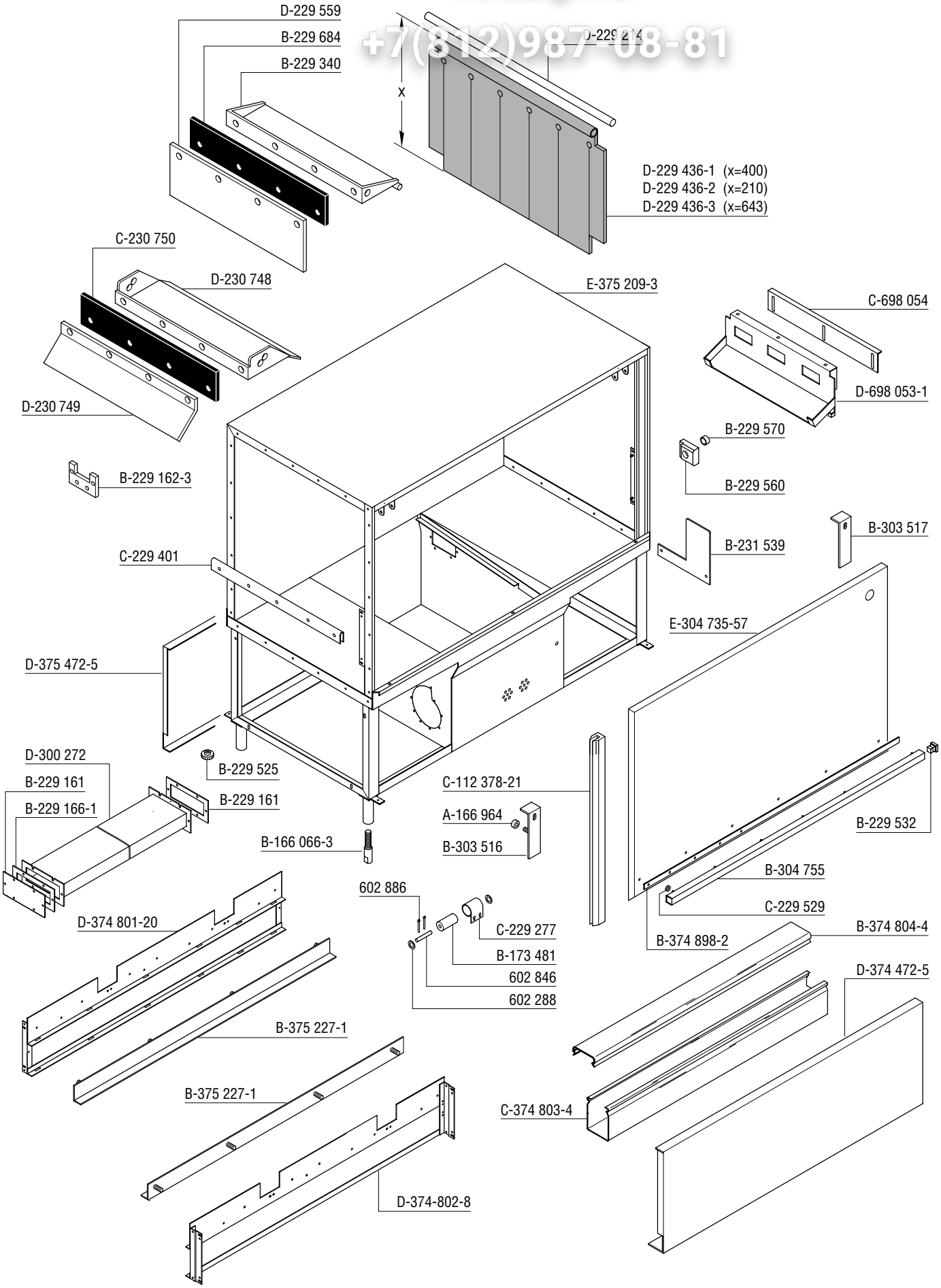

Зип Общепит
vsezip.ru
+7(812)987-08-81

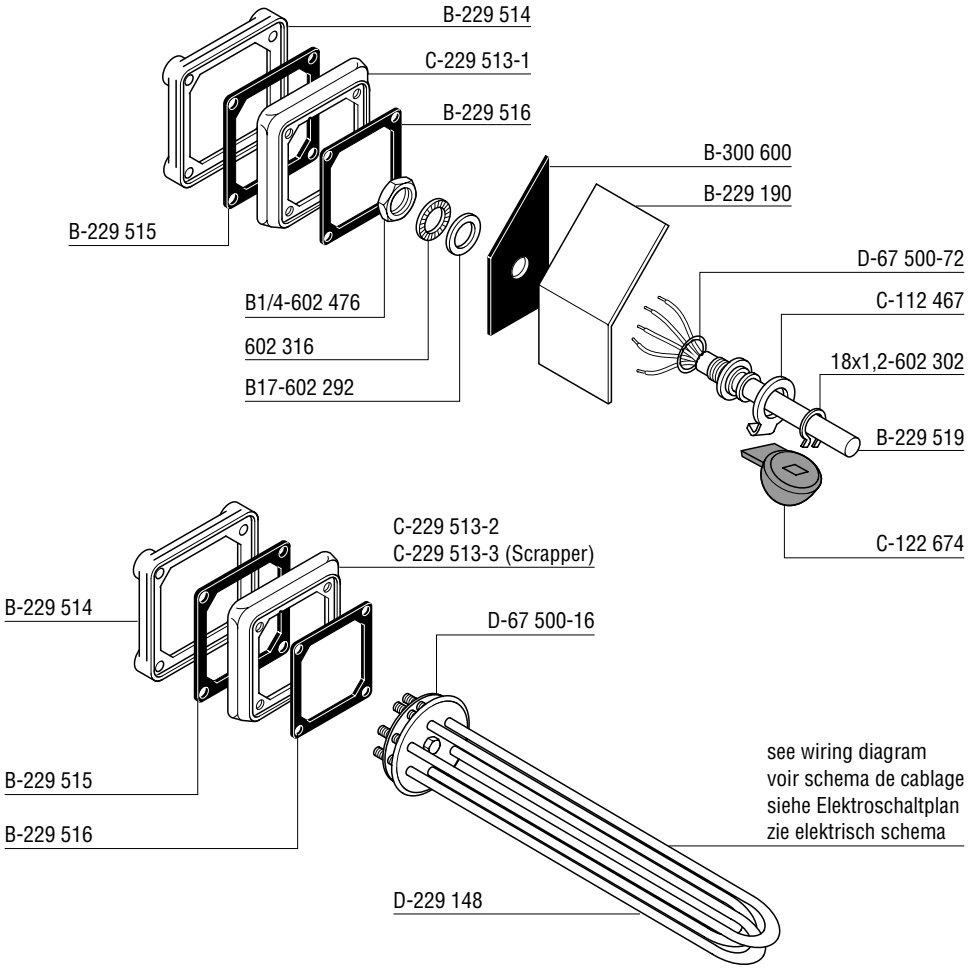

Зип Общепит
vsezip.ru
+7(812)987-08-81

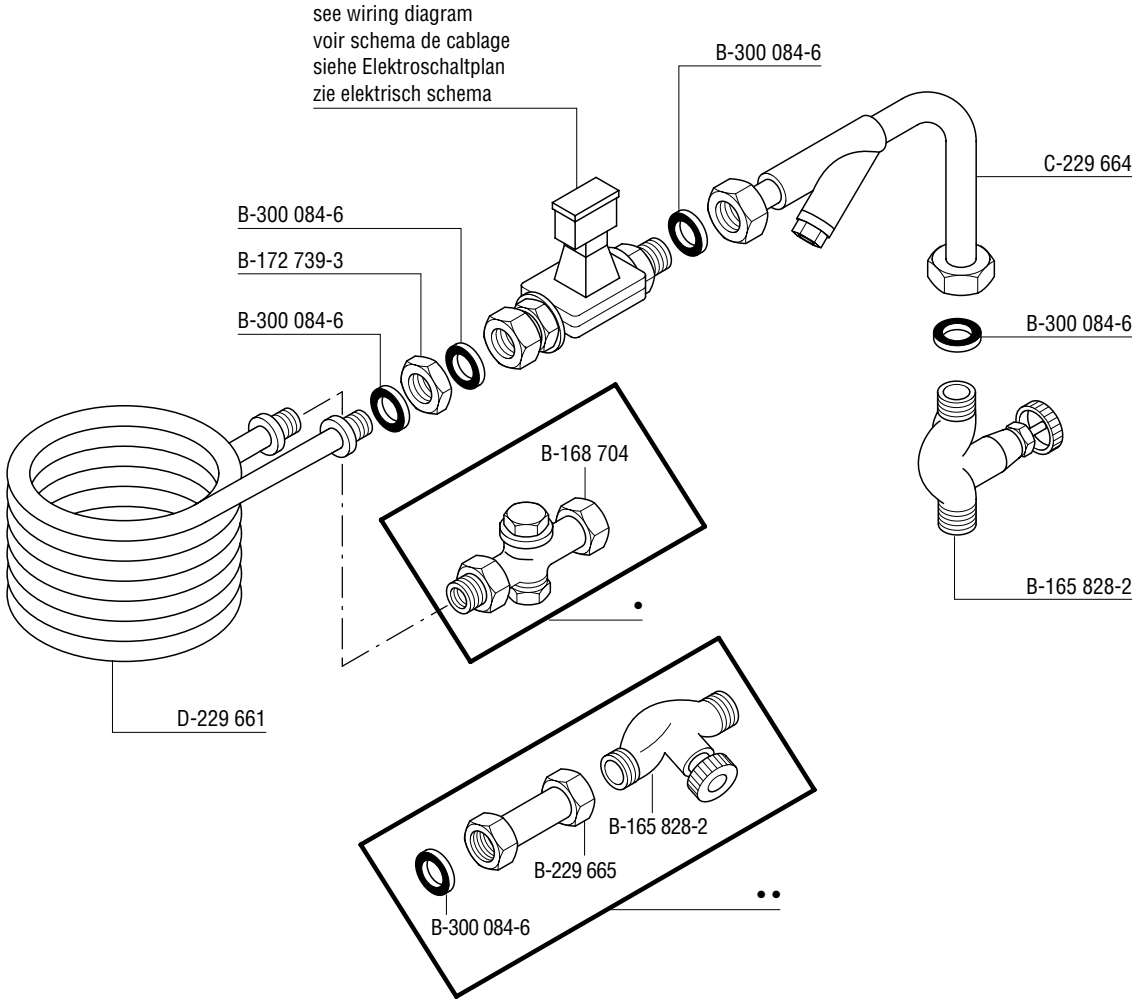

• steam
vapeur
Dampf
stoom

•• hot water
eau chaude
Heißwasser
heet water

Зип Общепит
vsezip.ru
+7(812)987-08-81

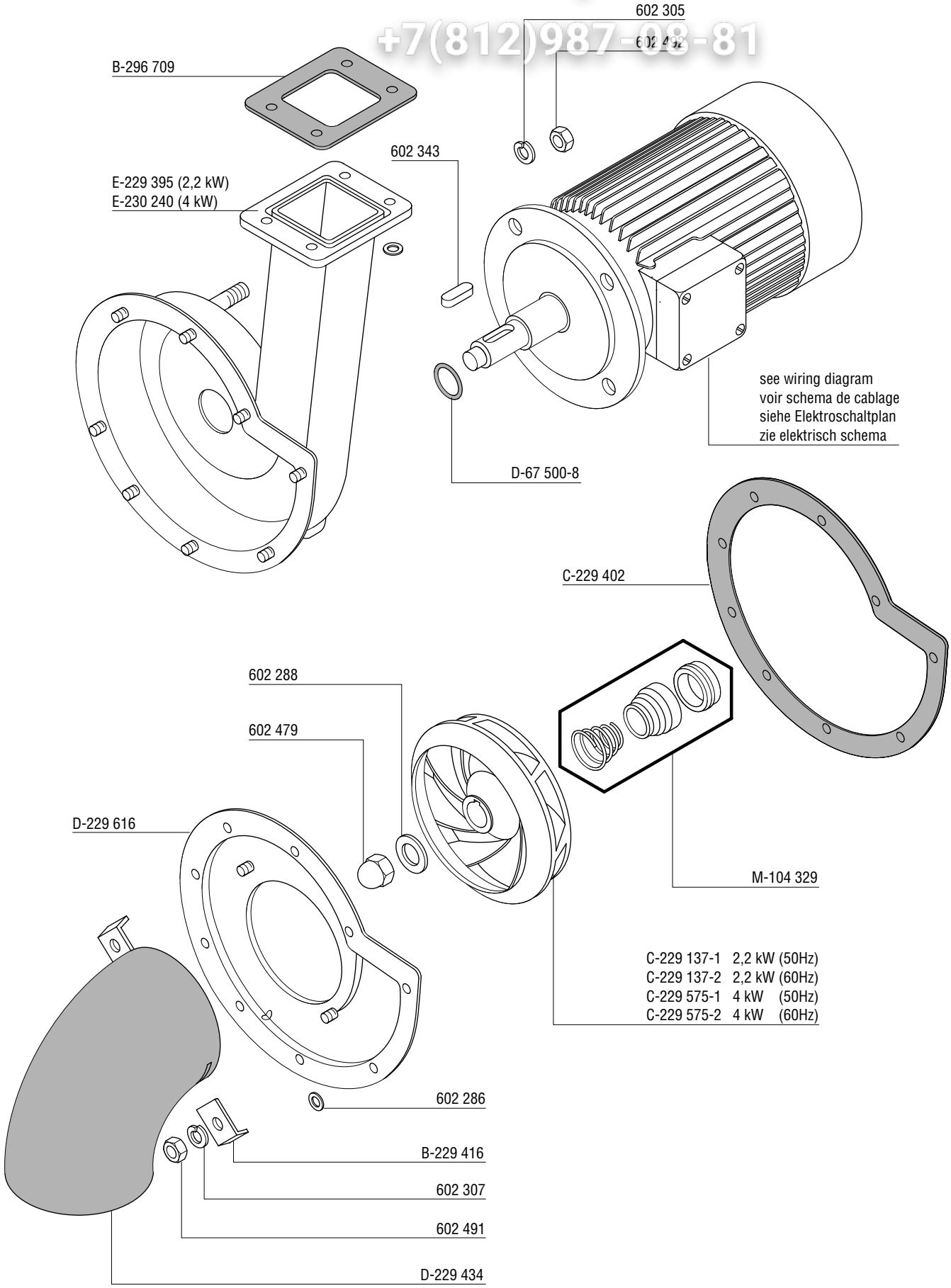

Зип Общепит
vsezip.ru
+7(812)987-08-81

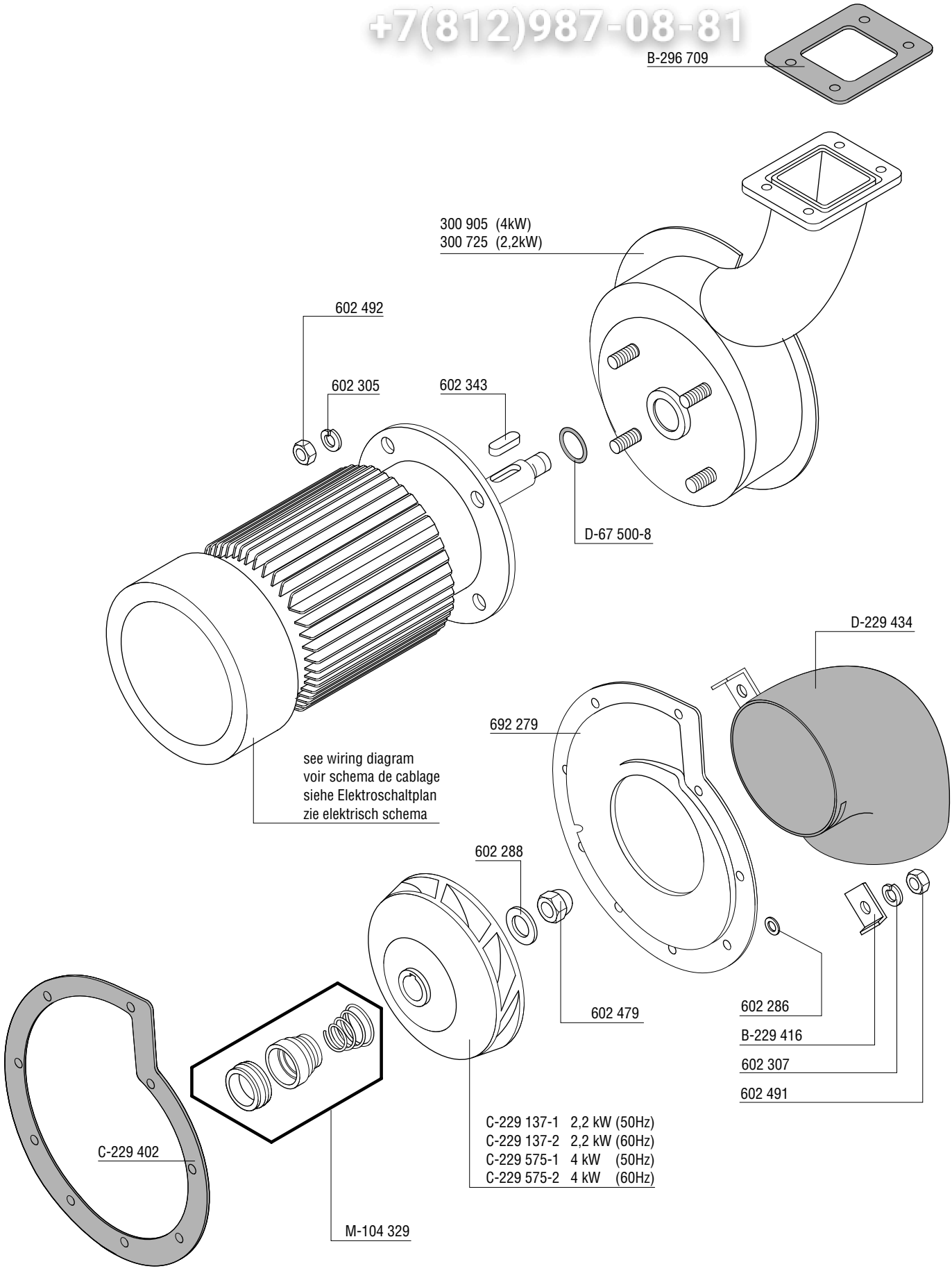

Зип Общепит
vsezip.ru
+7(812)987-08-81

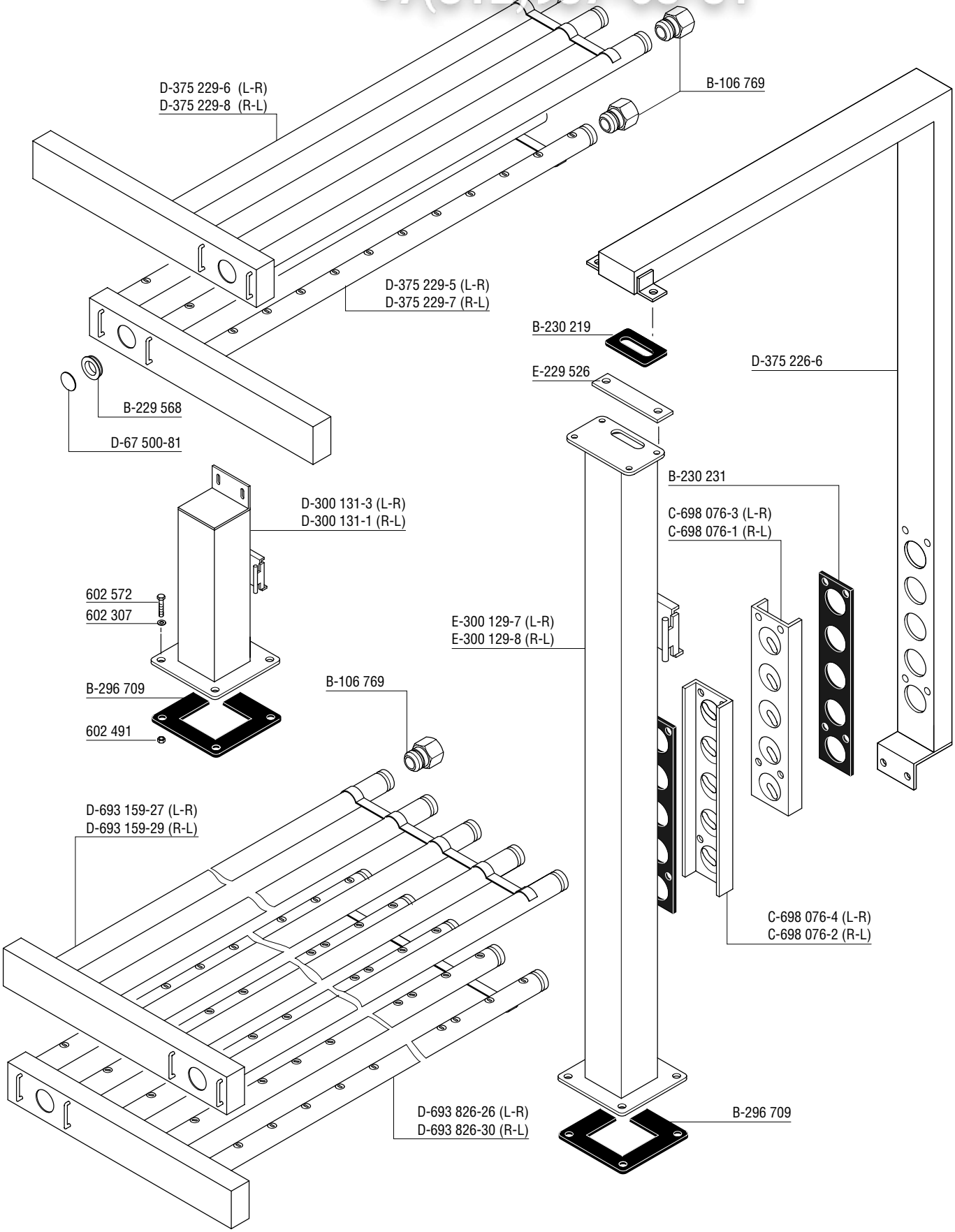

Зип Общепит
vsezip.ru
+7(812)987-08-81

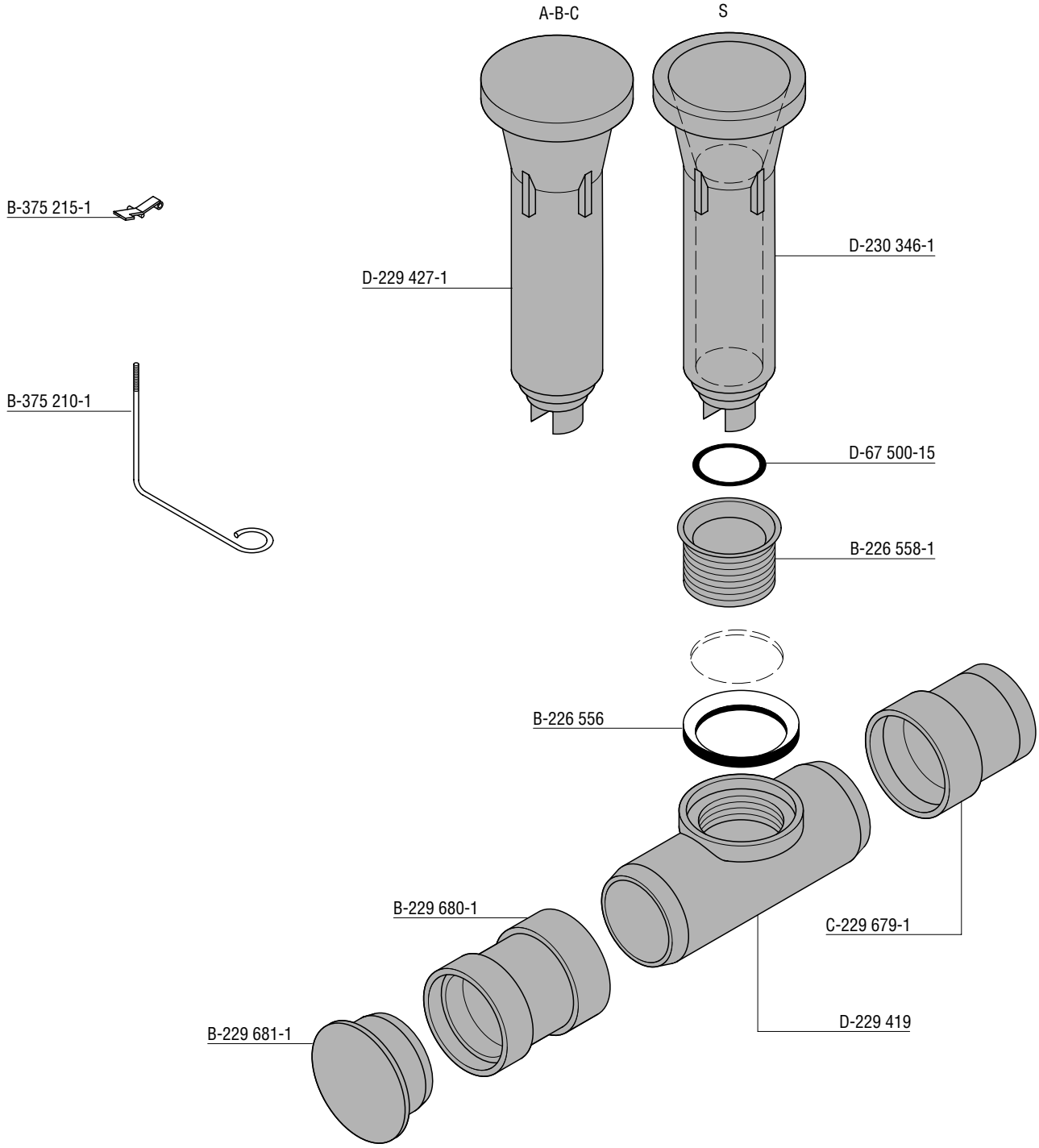

Зип Общепит
vsezip.ru
+7(812)987-08-81

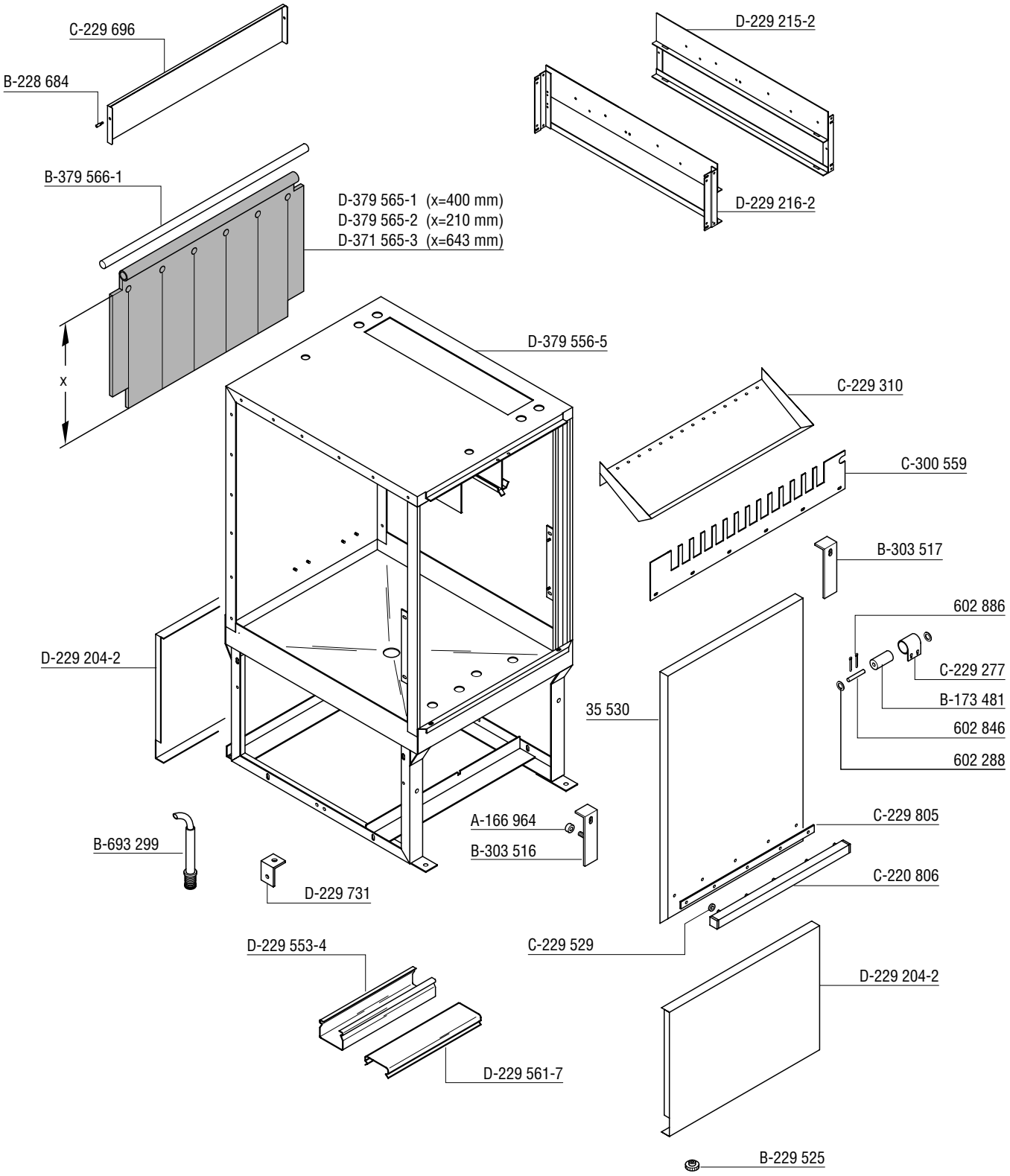

Зип Общепит
vsezip.ru
+7(812)987-08-81

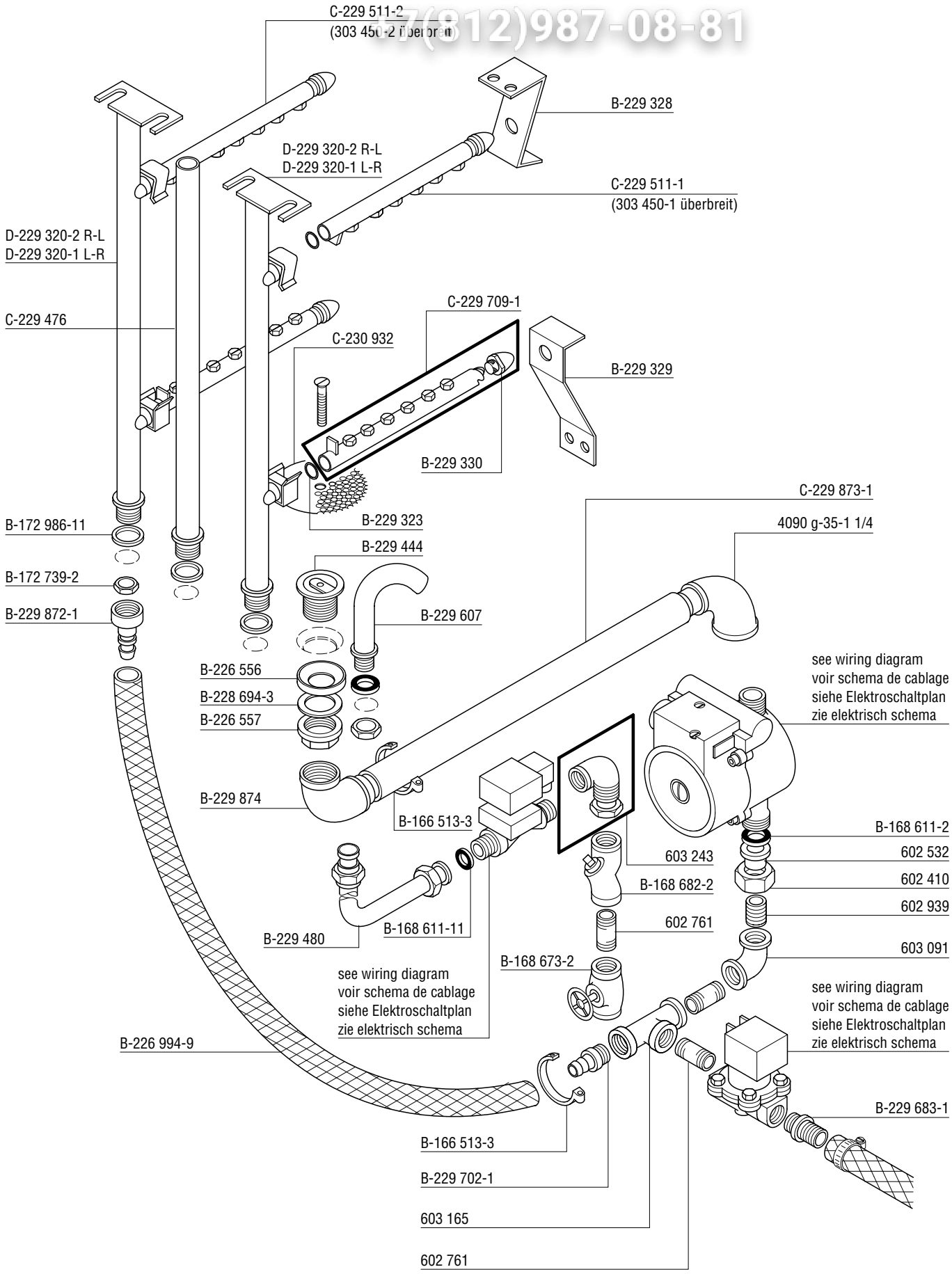

Завод Общепит
vsezip.ru
+7(812)987-08-81

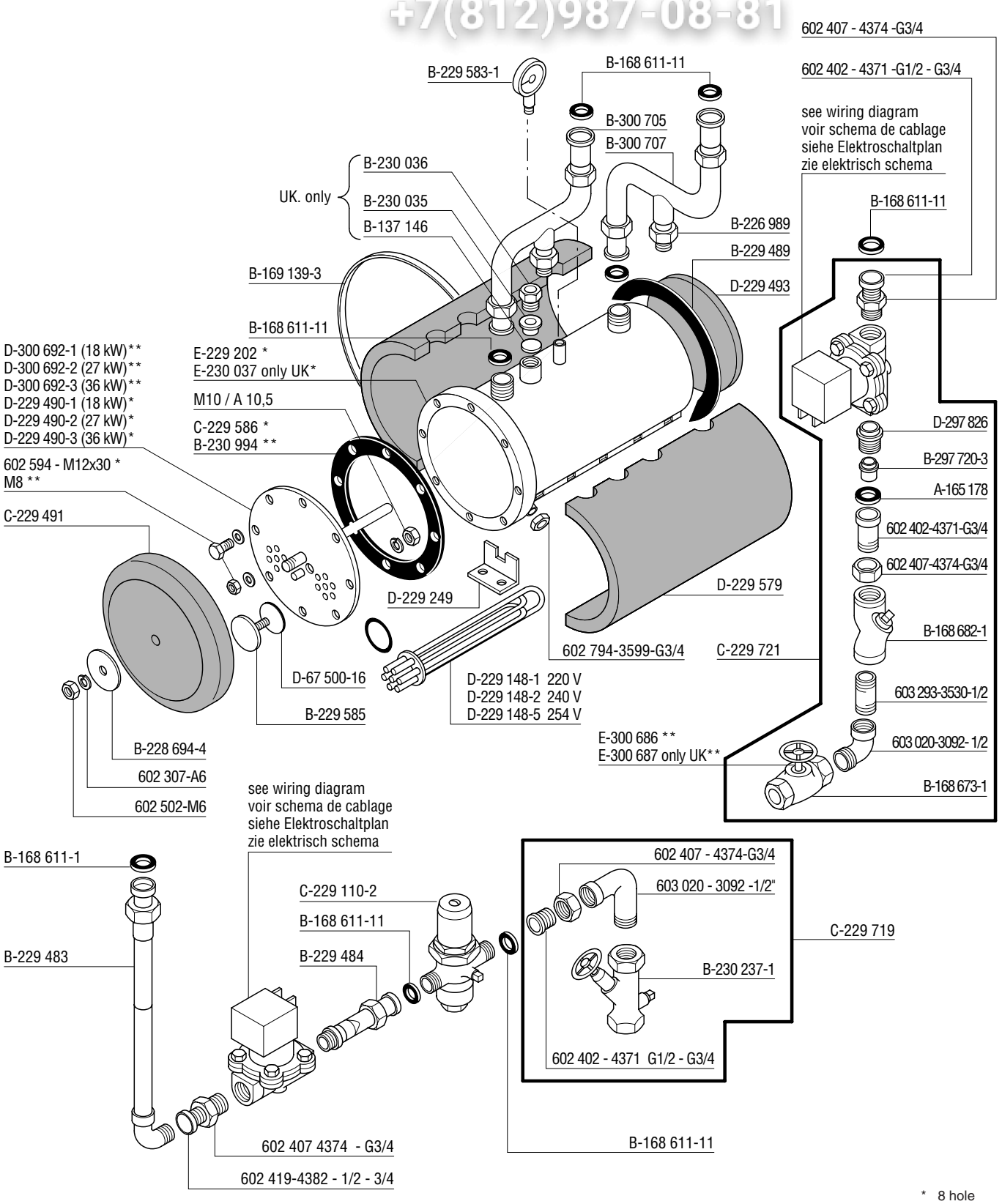

* 8 hole
8 trous
8 Loch
8 gaten

** 10 hole
10 trous
10 Loch
10 gaten

Эип Общепит
vsezip.ru
+7(812)987-08-81

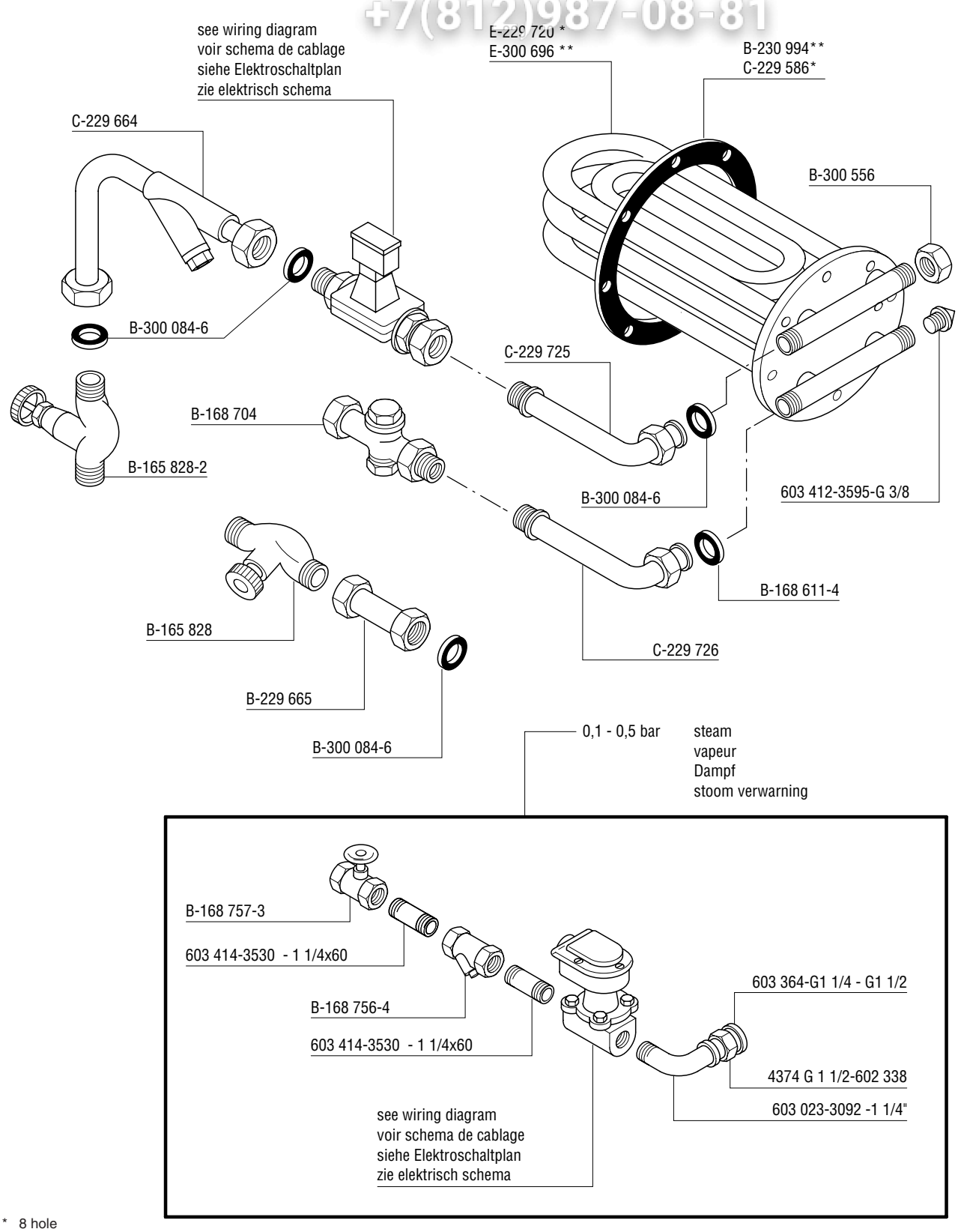

* 8 hole
8 trous
8 Loch
8 gaten

** 10 hole
10 trous
10 Loch
10 gaten

Фитобщепит
vsezip.ru
+7(812)987-08-81

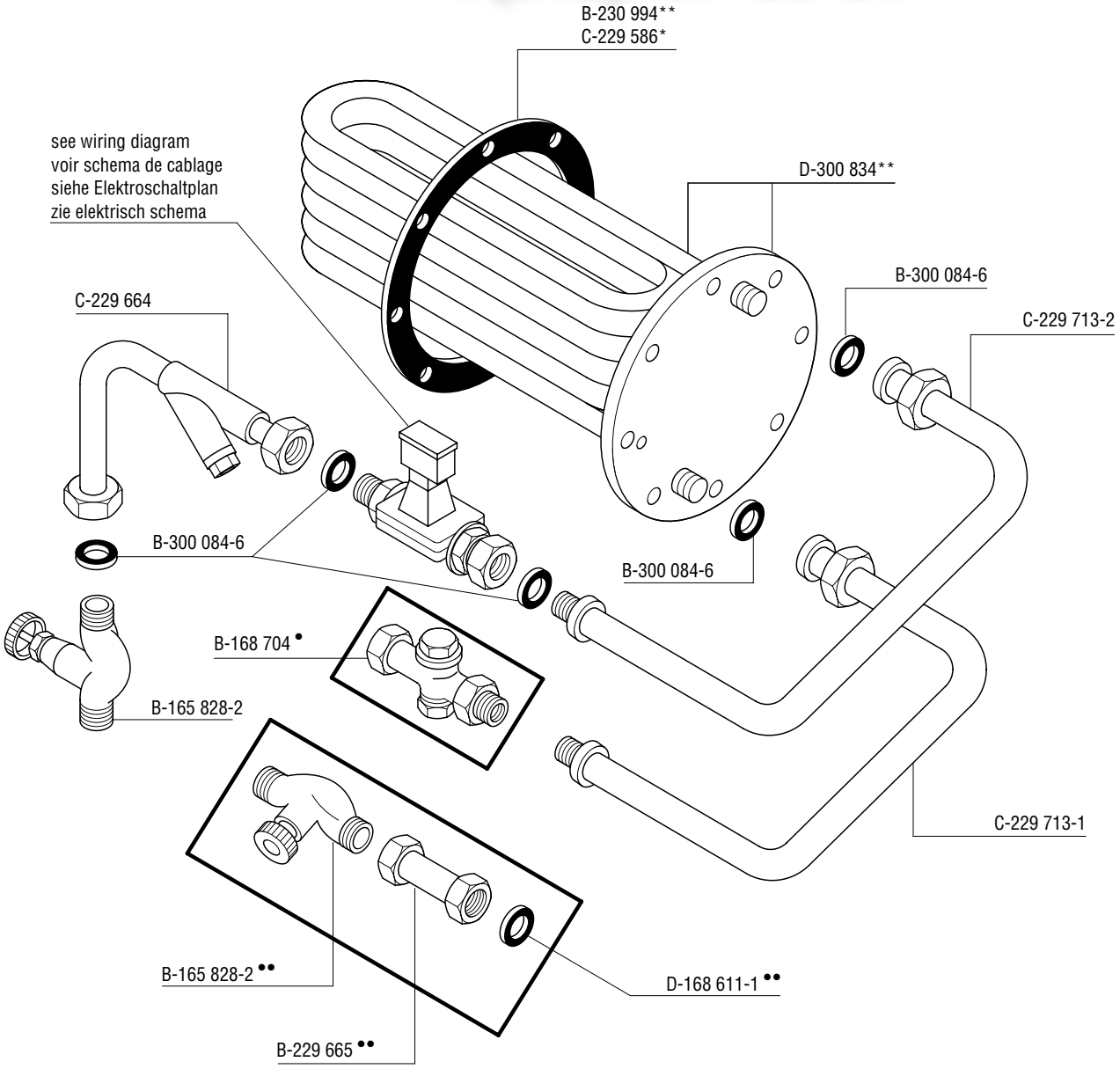

* 8 hole
8 trous
8 Loch
8 gaten

** 10 hole
10 trous
10 Loch
10 gaten

Зип.Общепит
vsezip.ru
+7(812)987-08-81

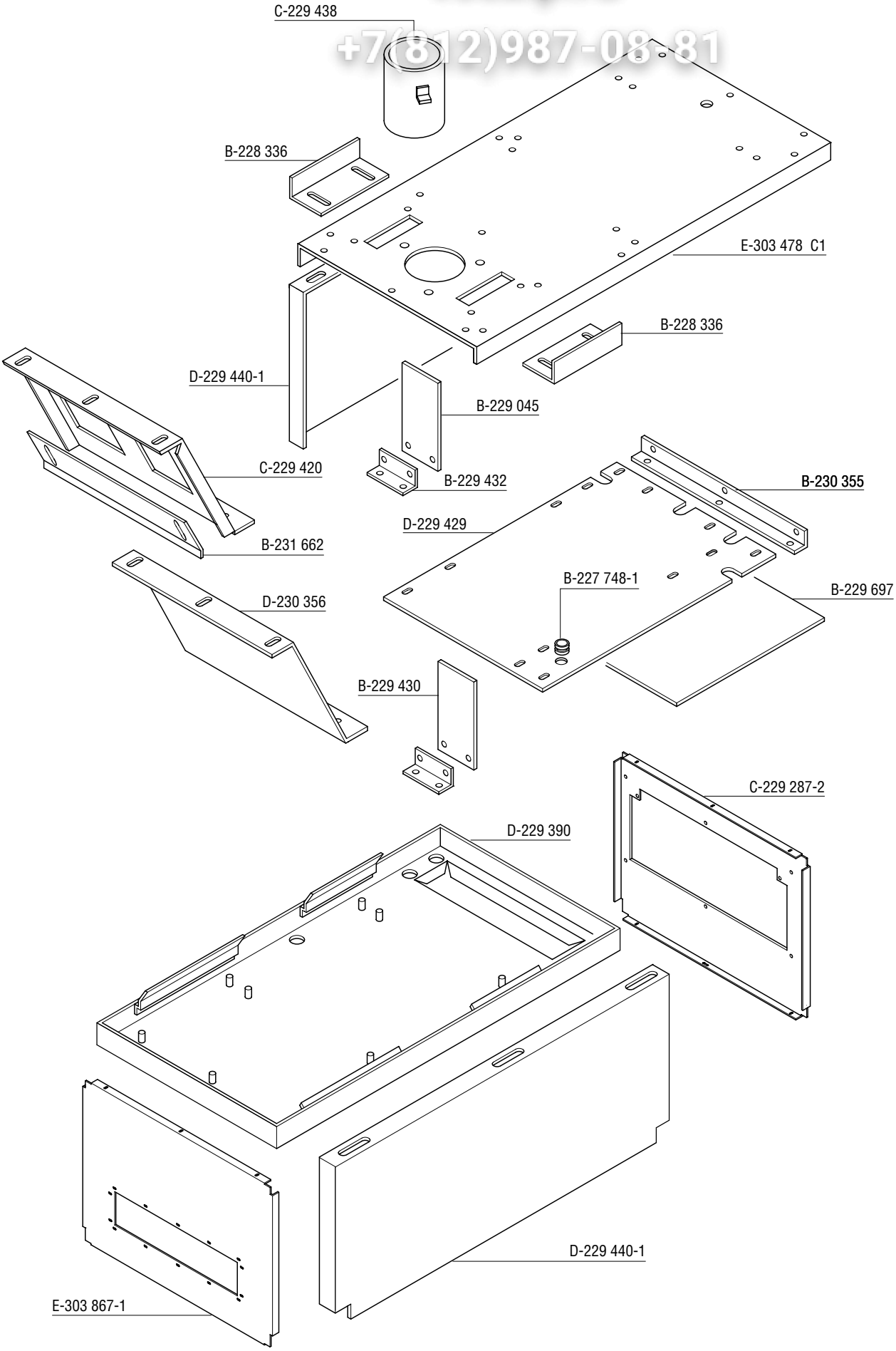

Зип Общепит
vsezip.ru
+7(812)987-08-81

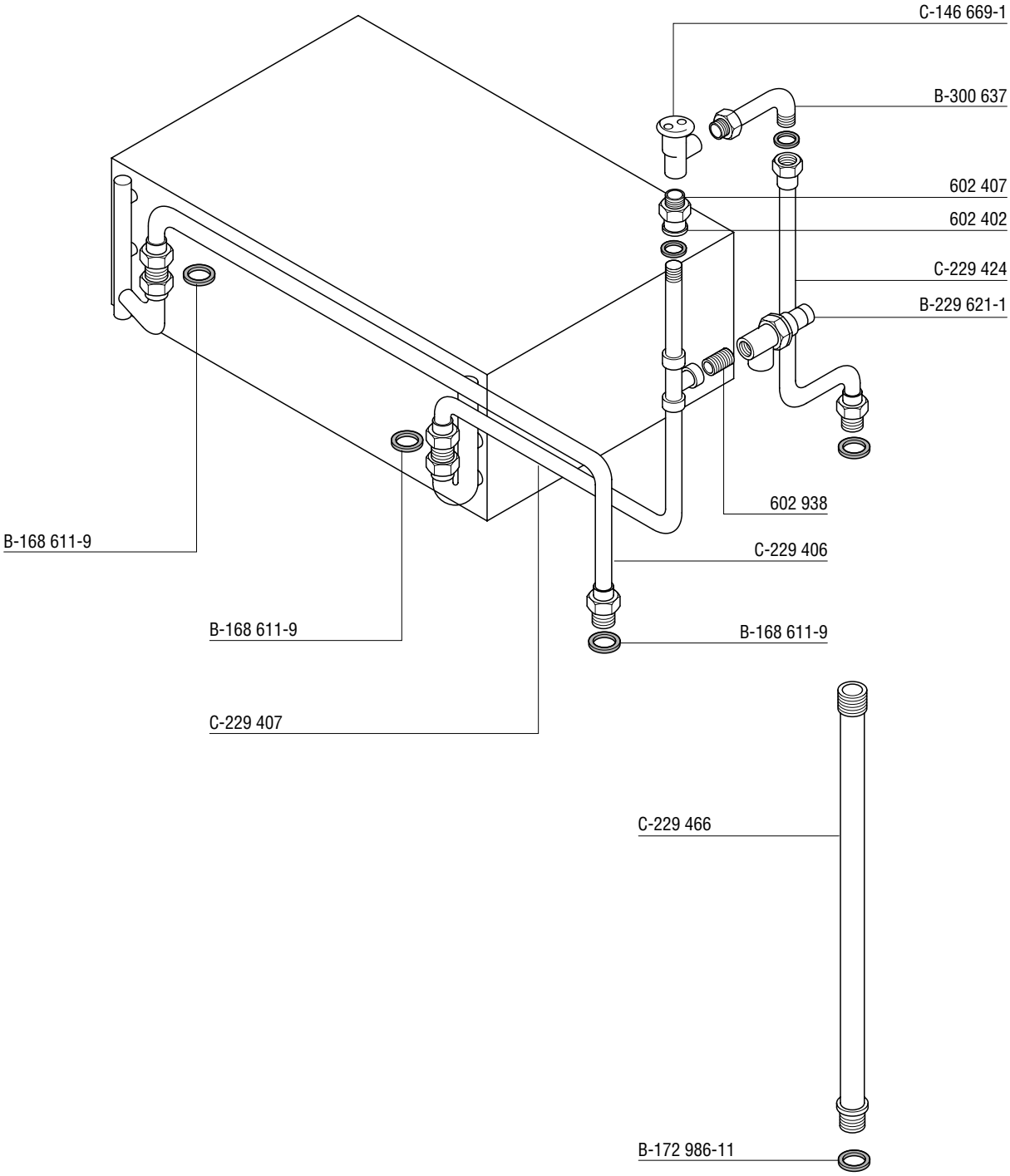

Зип Общепит
vsezip.ru
+7(812)987-08-81

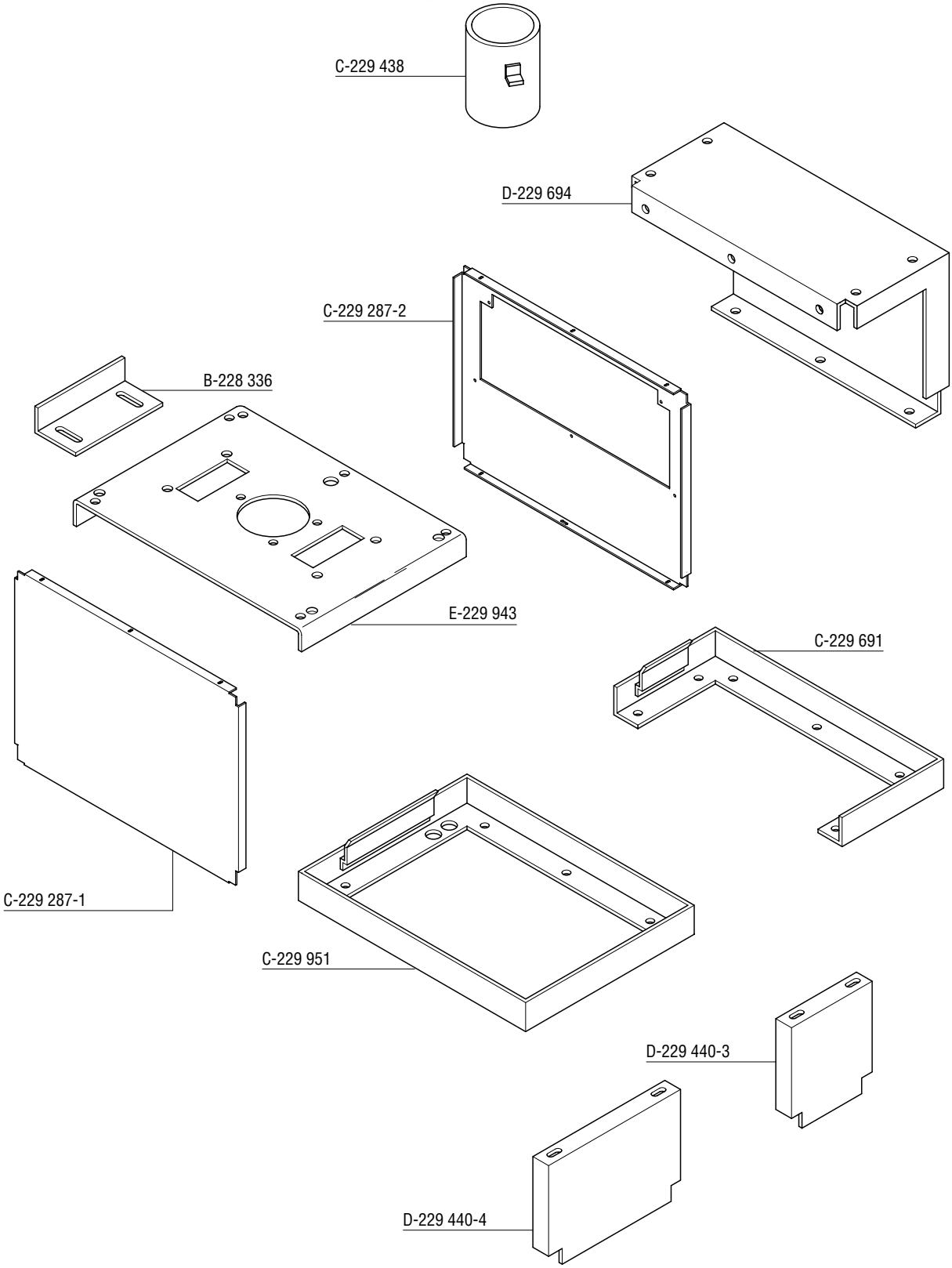

Зип-Общепит
vsezip.ru
+7(812)987-08-81

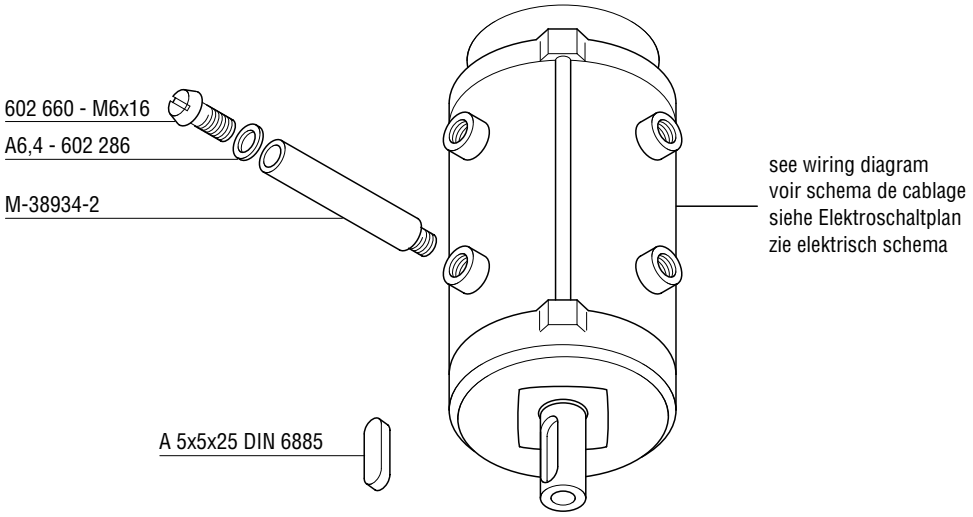

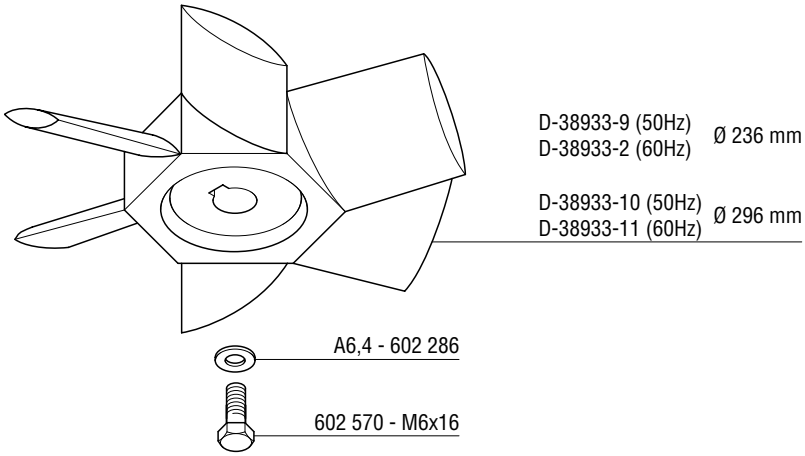

Зип Общепит
vsezip.ru
+7(812)987-08-81

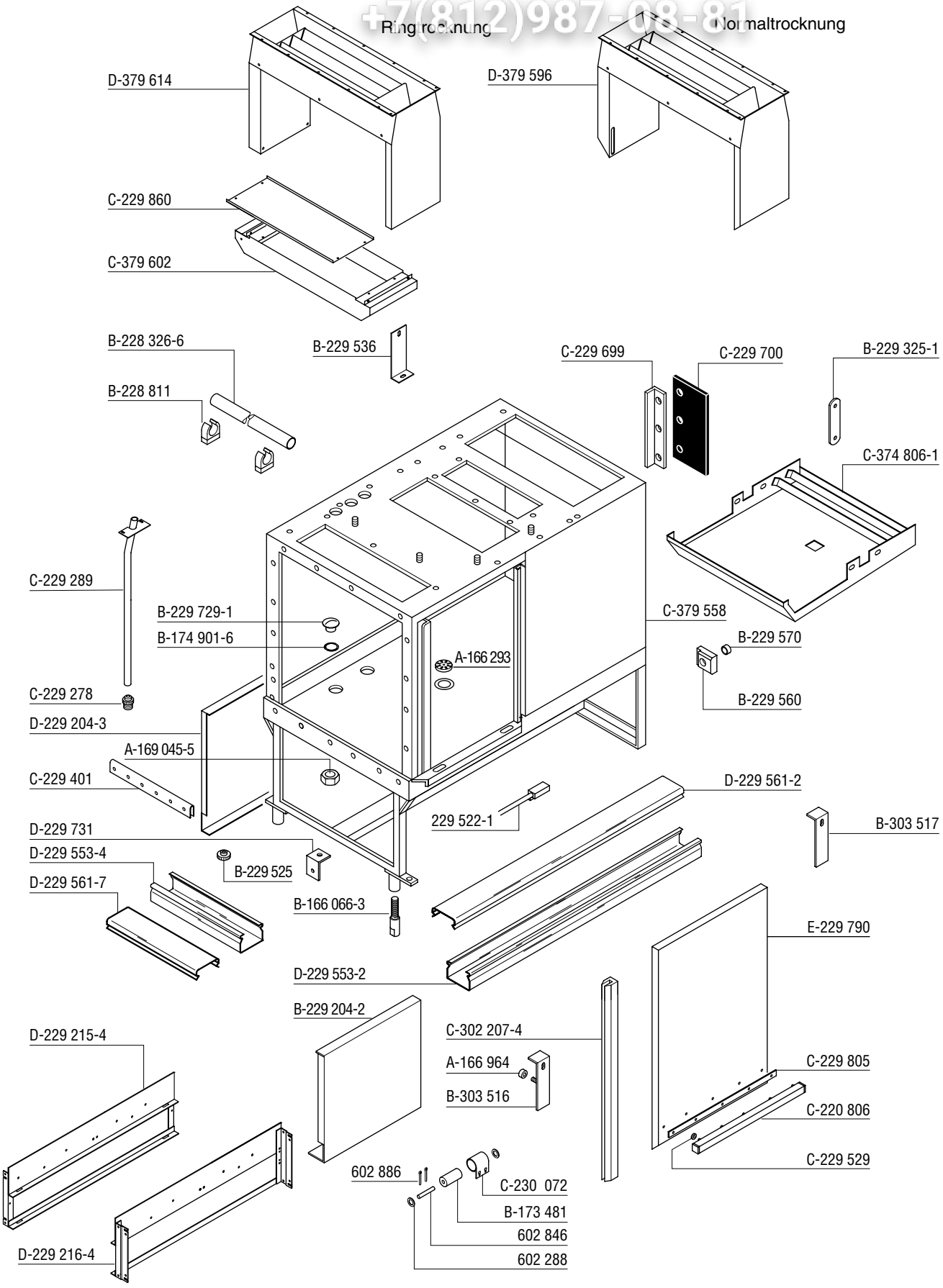

Эрмитаж Общепит
vsezip.ru
+7(812)987-08-81

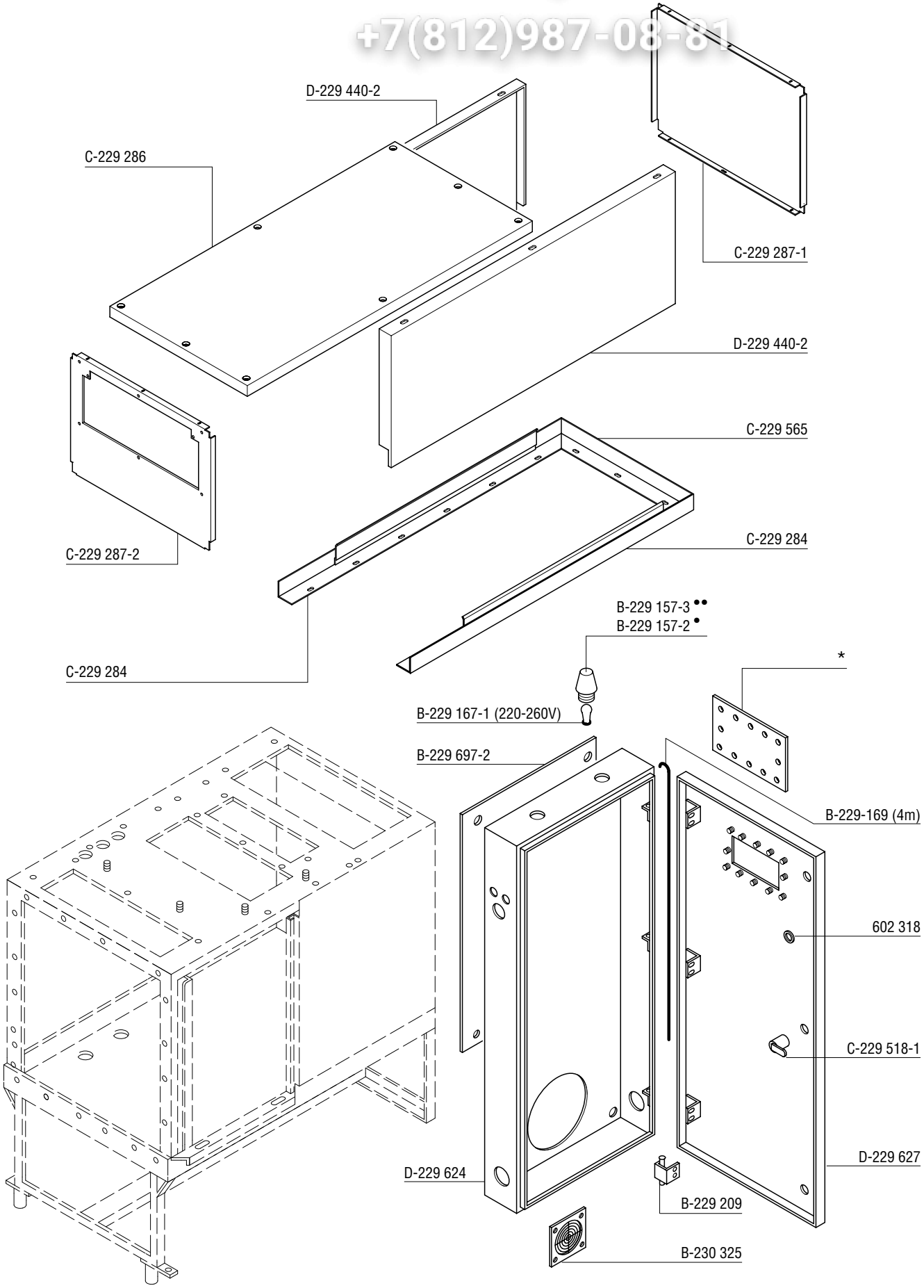

ЗИП Общепит
vsezip.ru
+7(812)987-08-81

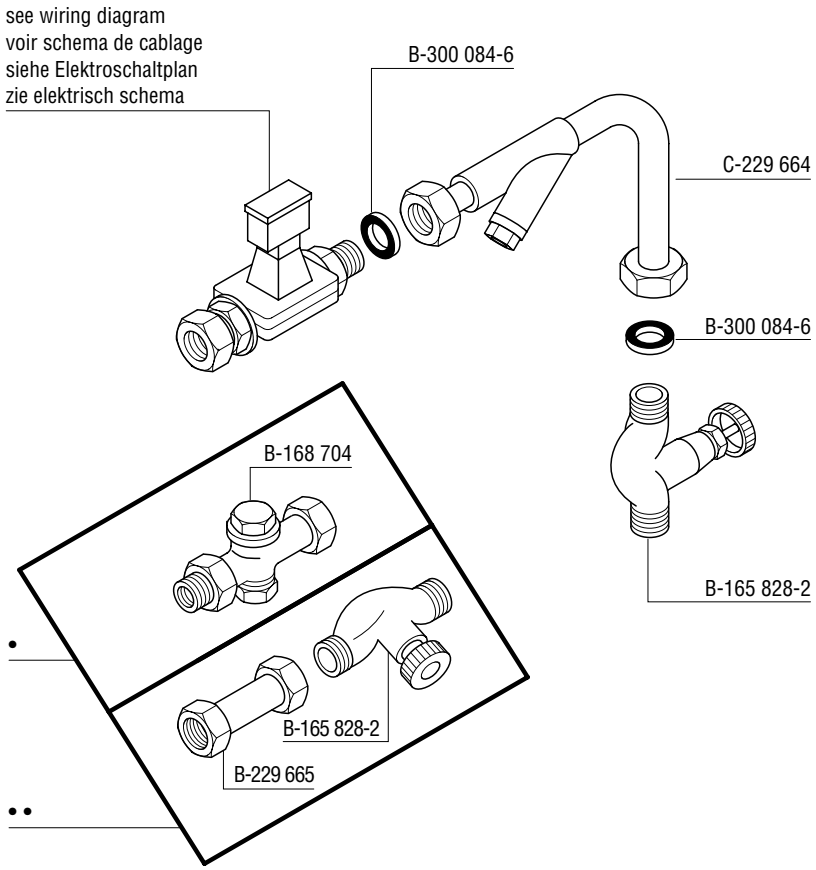

• steam
vapeur
Dampf
stoom

•• hot water
eau chaude
Heißwasser
heet water

Эрл Общемит
vsezip.ru
+7(812)987-08-81

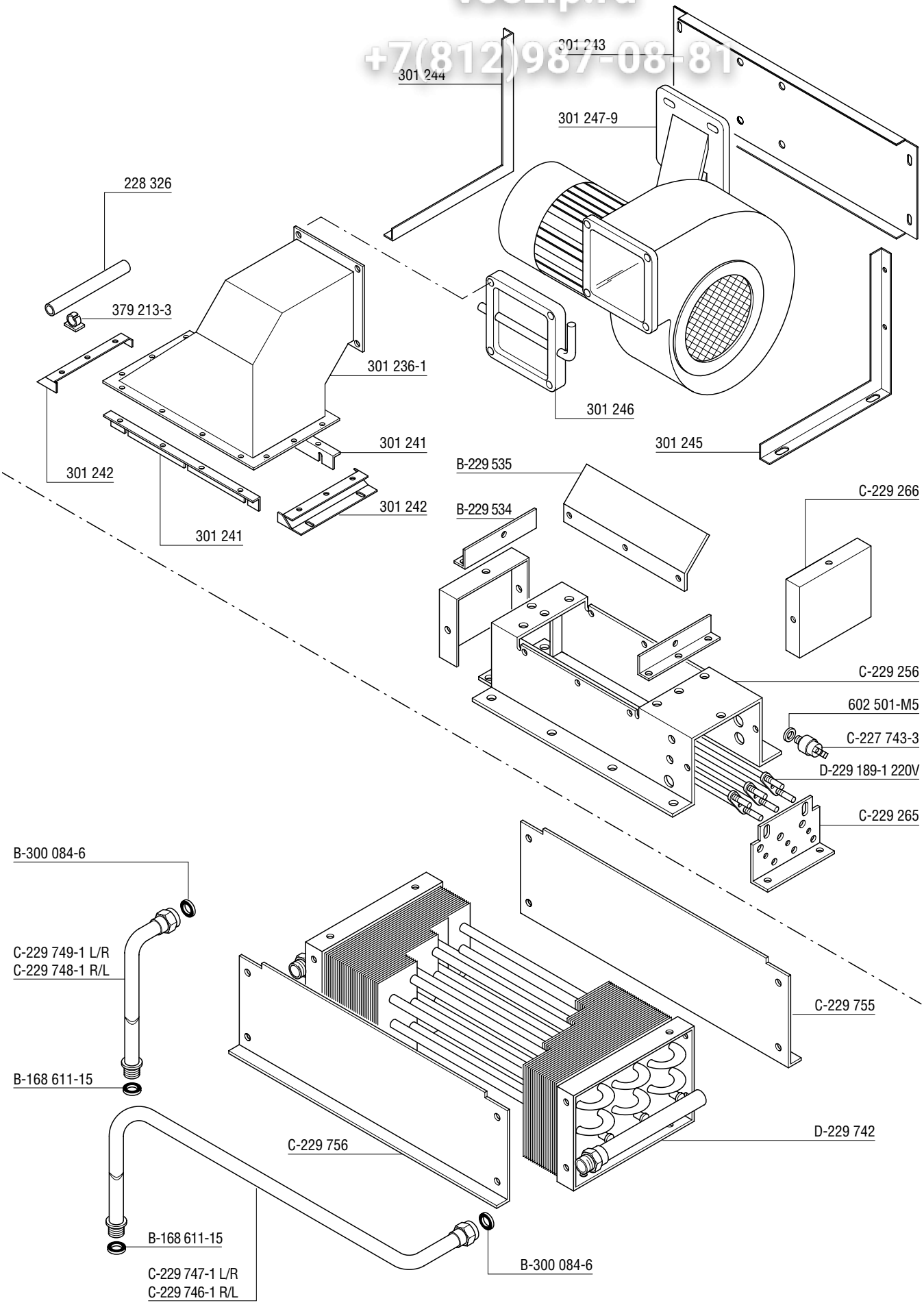

Зип Общепит
vsezip.ru
+7(812)987-08-81

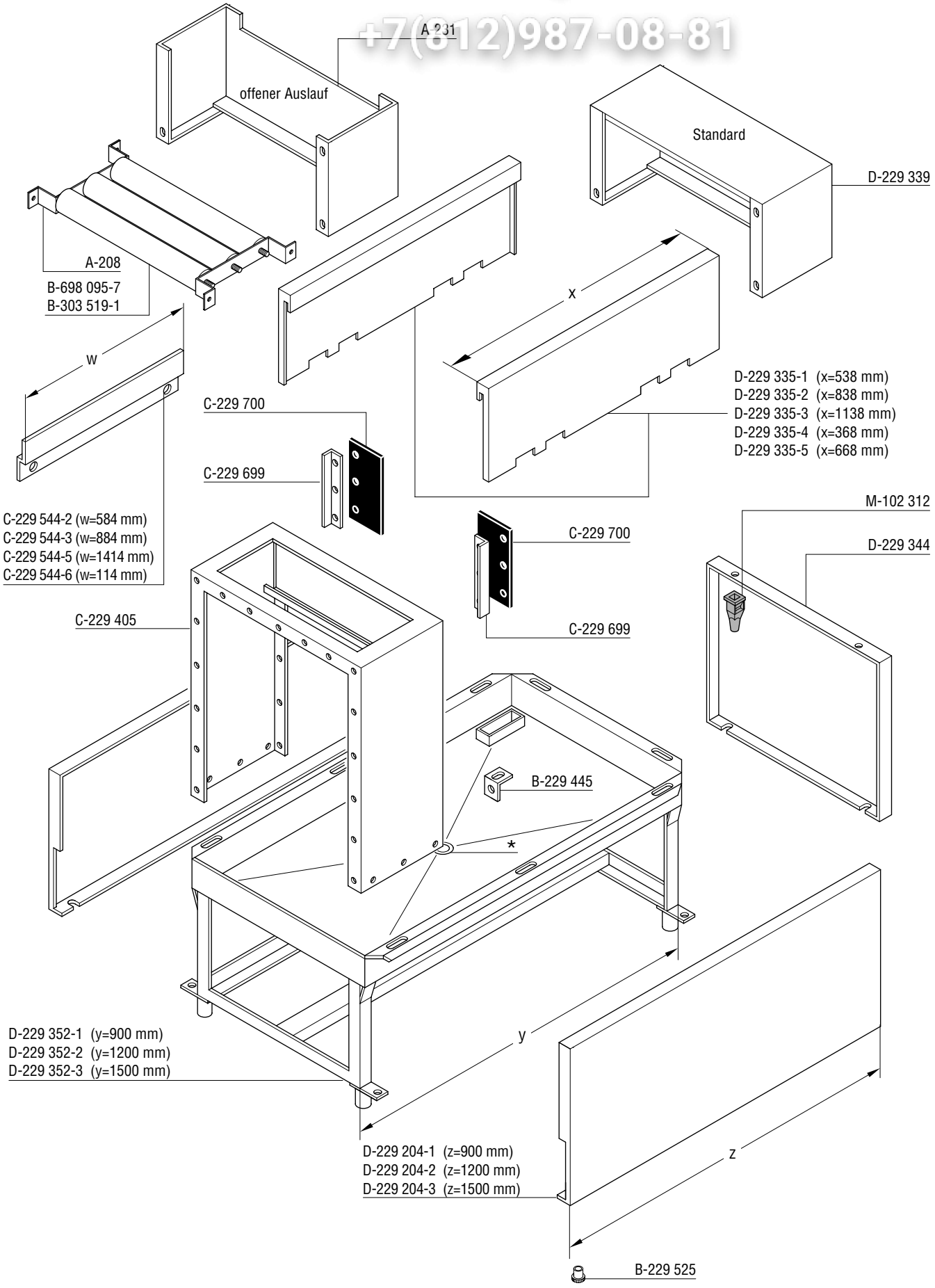

Эмпрессипт
vsezip.ru
+7(812)987-08-81

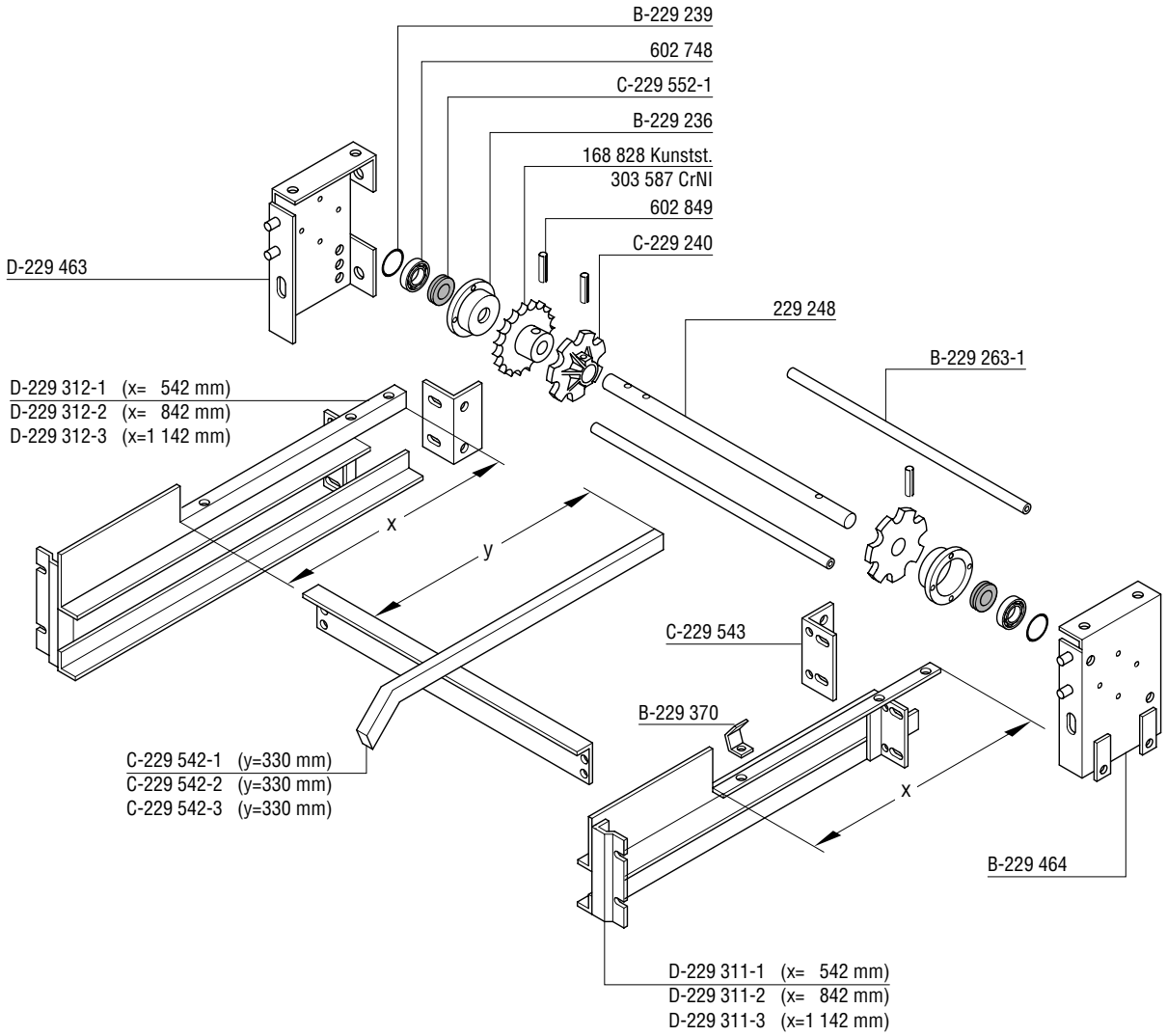

Эмп.Общепит
vsezip.ru
+7(812)987-08-81

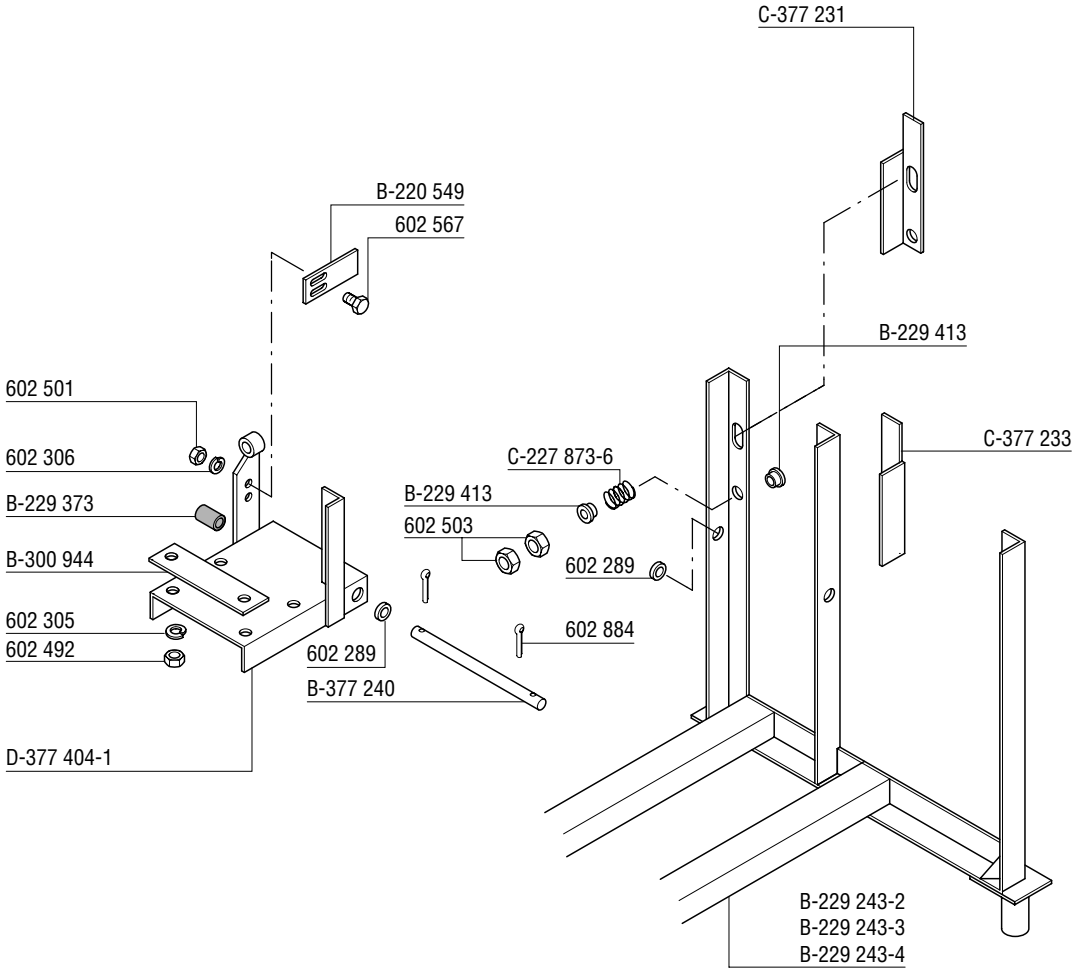

Exit section - conveyor drive
Zones de déchargement - entraînement du convoyeur
Auslaufzone - Bandantrieb
Afvoersektie - transportbandaandrijving

Эрмитаж
vsezip.ru
+7(812)987-08-81

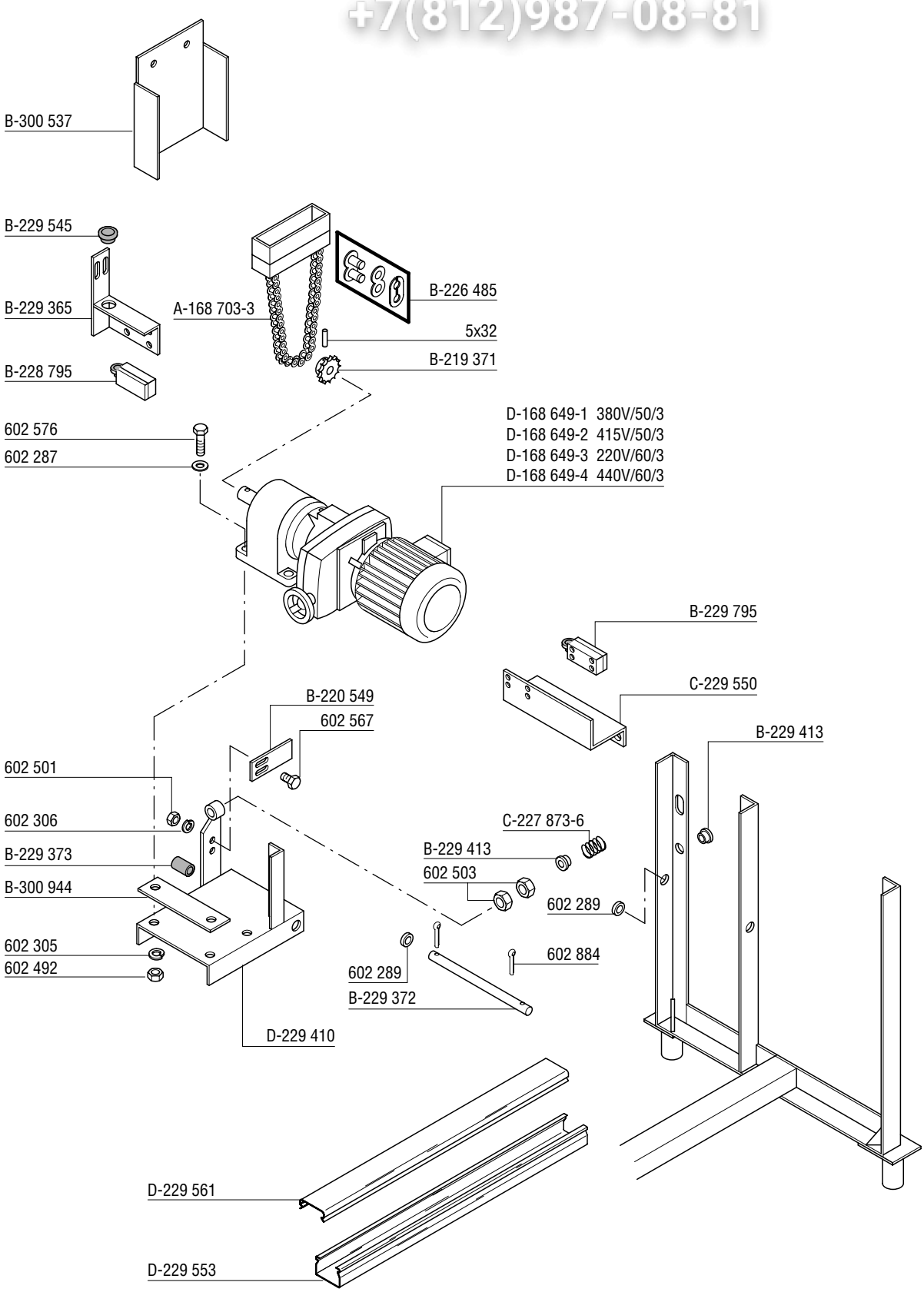

Conveyor + strainer system
Convoyeur + système des filtres
Band + Siebsystem
Transportbanden + zeef systeem

Зип Общепит
vsezip.ru
+7(812)987-08-81

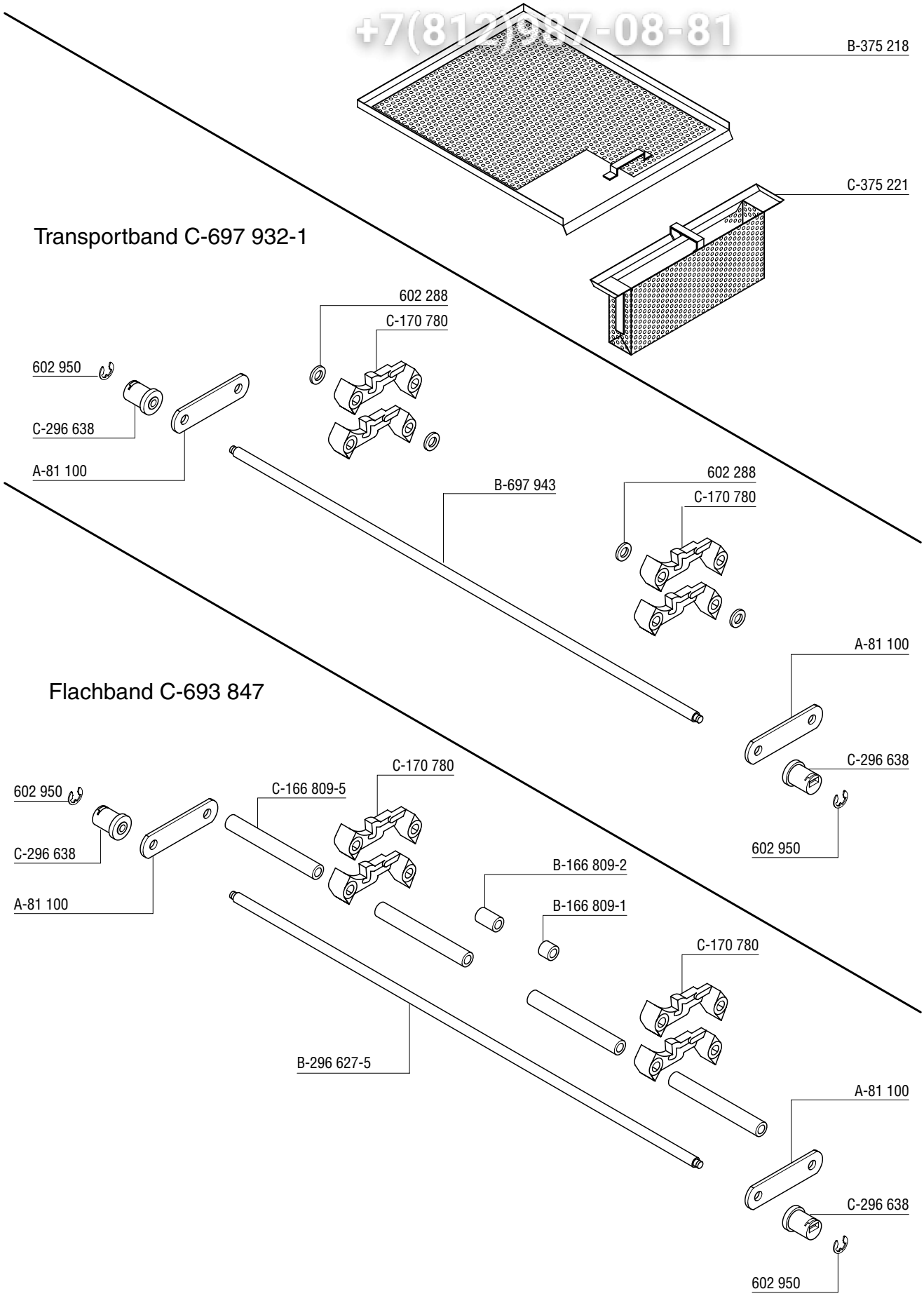

Зип Общепит
vsezip.ru
+7(812)987-08-81

As continued product improvement is a policy of HOBART, specifications are subject to change without notice.

Ce catalogue n'est pas contractuel. HOBART se réserve le droit, et sans préavis, d'apporter toutes modifications ou améliorations à ses matériels.

HOBART behält sich das Recht vor, an allen Produkten technische Änderungen und Verbesserungen ohne Ankündigung vorzunehmen.

Voortdurende produktverbetring vormt een wezenlijk onderdeel van het beleid van HOBART. Specificaties kunnen zonder kennisgeving gewijzigd worden.

Printed in Germany

AG-20759-A-09-96-TD