ED. 02007

MOD. B 500	TRASMISSIONE RULLI TAPPETO-BELT ROLL TRANSMISSION –TRANSMISSION ROULEAUX TAPIS-FOERDERBANDROLLENANTRIEB-TRANSMISSION RODILLOS BANDAS	TAV. 1

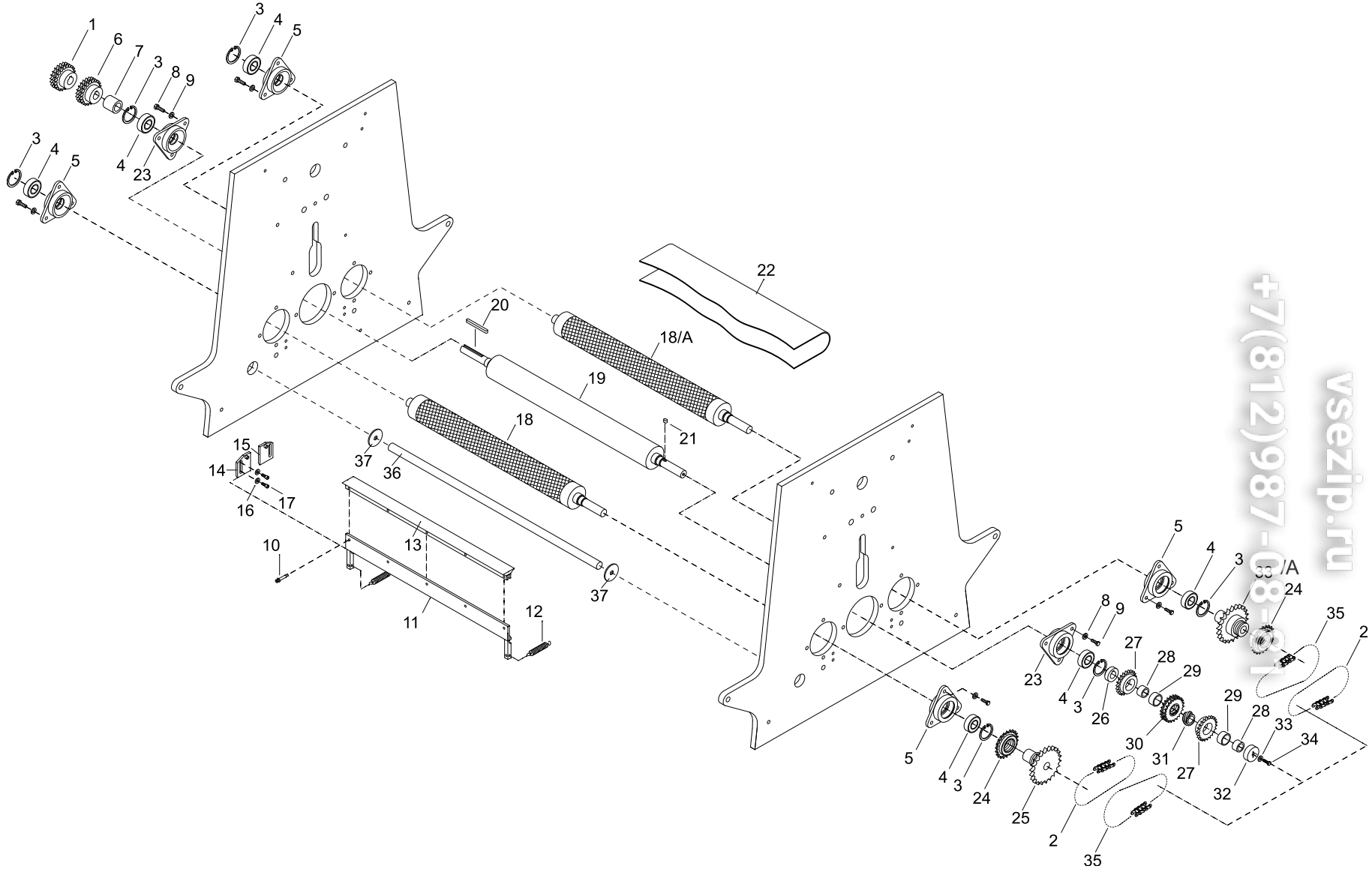

Зип Общепит
vsezip.ru
+7(812)987-08-61

MOD. B 500	TAV. 1

Зип Общепит
vsezip.ru
+7(812)987-08-81

N°	CODE	DENOMINAZIONE	DENOMINATION	DENOMINATION	BENENNUNG	DENOMINACIÓN
1	**2B020**	Pignone	Pinion	Pinion	Ritzel	Piñón
2	**2B5X25**	Catena	Chain	Chaîne	Kette	Cadena
3	**2B511**	Anello elastico	Snap ring	Fiche élastique	Sprengring	Anillo de retención
4	**2B533**	Cuscinetto	Bearing	Coussinet	Lager	Cojinete
5	**2B519**	Flangia triangolare	Flange	Brides triangulaires	Dreieckiger Flansch	Bridas triangulare
6	**2B5X16**	Pignone	Pinion	Pignon	Ritzel	Piñón
7	**2B517**	Distanziale	Spacer	Entretoise	Abstandhalter	Distanciador
8	/	Vite	Screw	Vis	Schraube	Tornillo
9	/	Rondella	Washer	Rondelle	Scheibe	Arandela
10	/	Vite	Screw	Vis	Schraube	Tornillo
11	**2B531**	Supporto raschiatore	Scraper stand	Support racleurs	Stütze unteren Schabers	Suporte rascadores inferiores
12	**20021**	Molla	Spring	Ressort	Feder	Muelle
13	**2B525**	Raschiatore inferiore	Lower scraper	Racleurs inférieurs	Unterer Schaber	Rascadores inferiores
14	**20002**	Regolatore	Governor	Plaquette de réglage racleurs	Regler	Placa reguladora rascadores
15	**20002**	Regolatore	Governor	Plaquette de réglage racleurs	Regler	Placa reguladora rascadores
16	/	Rondella	Washer	Rondelle	Scheibe	Arandela
17	/	Vite	Screw	Vis	Schraube	Tornillo
18	**2B534**	Cilindro zigrinato	Knurled roll	Rouleau moleté	Gerändelte Walze	Rodillo grafilado
18/A	**2B508**	Cilindro zigrinato	Knurled roll	Rouleau moleté	Gerändelte Walze	Rodillo grafilado
19	**2B506**	Cilindro inferiore	Lower/fixed roll	Rouleau fixe	Untere Walze	Rodillo fijo (inferior)
20	/	Linguetta	Tab	Languette	Passfeder	Lengüeta
21	/	Grano	Tab	Grain	Madenschraube	Pasador de muelle
22	**2B5X01**	Tappeto/800	Conveyor belt/800	Tapis/800	Förderband/800	Lonas/800
22	**2B5X02**	Tappeto/1000	Conveyor belt/1000	Tapis/1000	Förderband/1000	Lonas/1000
23	**2B520**	Flangia triangolare	Flange	Brides triangulaires	Dreieckiger Flansch	Bridas triangulare
24	**20024**	Ruota libera	Free wheel	Roue libre	Freilaufrad	Rueda libre
25	**2B526**	Corona con mozzo lungo	Rim with hub	Couronne avec moyeu	Kranz mit Nabe	Piñón con cubo
26	**2B512**	Distanziale interno frizio-ne	Inner spacer clutch	Entretoise de bloc de l'embrayage	Kupplungsinnenabstand halter	Distanciador
27	**2B5X15**	Corona	Crown	Couronne	Kranz	Corona
28	**2B5X06**	Distanziale	Spacer	Entretoise	Abstandhalter	Distanciador
29	**2B5X07**	Bronzina	Bush	Douille en bronze	Bronzebuchse	Bronzina
30	**2B5X09**	Corona a 2 p	Double-threaded crown	Couronne à 2 pr	Kranz mit 2 pr	Corona a dos
31	**2B5X08**	Vite a 2 pr	Double-threaded screw	Vis à 2 pr	Schraube mit 2 pr	Tornillo d a dos principi
32	**2B5X10**	Rondella fermo frizione	Clutch stop washer	Rondelle de bloc de l'embrayage	Kupplungshaltevorrichtu ngsscheibe	Arandela afianzadora frición
33	/	Rondella	Washer	Rondelle	Scheibe	Arandela
33/A	**2B527**	Corona con mozzo	Rim with hub	Couronne avec moyeu	Kranz mit Nabe	Piñón con cubo
34	/	Vite	Screw	Vis	Schraube	Tornillo

MOD. B 500	TAV. 1

Зип Общепит
vsezip.ru
+7(812)987-08-81

N°	CODE	DENOMINAZIONE	DENOMINATION	DENOMINATION	BENENNUNG	DENOMINACIÓN
35	**2B5X26**	Catena	Chain	Chaîne	Kette	Cadena
36	**2B516**	Albero sostegno piani	Support table shaft	Arbre soutien plan	Baumunterstuetzungsplatte	Arbol sujeción superficie
37	**2B523**	Rondella nylon	Nylon Washer	Rondelle nylon	Scheibe	Arandela nylon

ED. 02007

MOD. B 500	TRASMISSIONE RULLO MOBILE- MOBILE ROLL DRIVE – TRANSMISSION ROULEAUX MOBILE-LAUFROLLENANTRIEB-TRANSMISSION RODILLOS MOVIL	TAV. 2

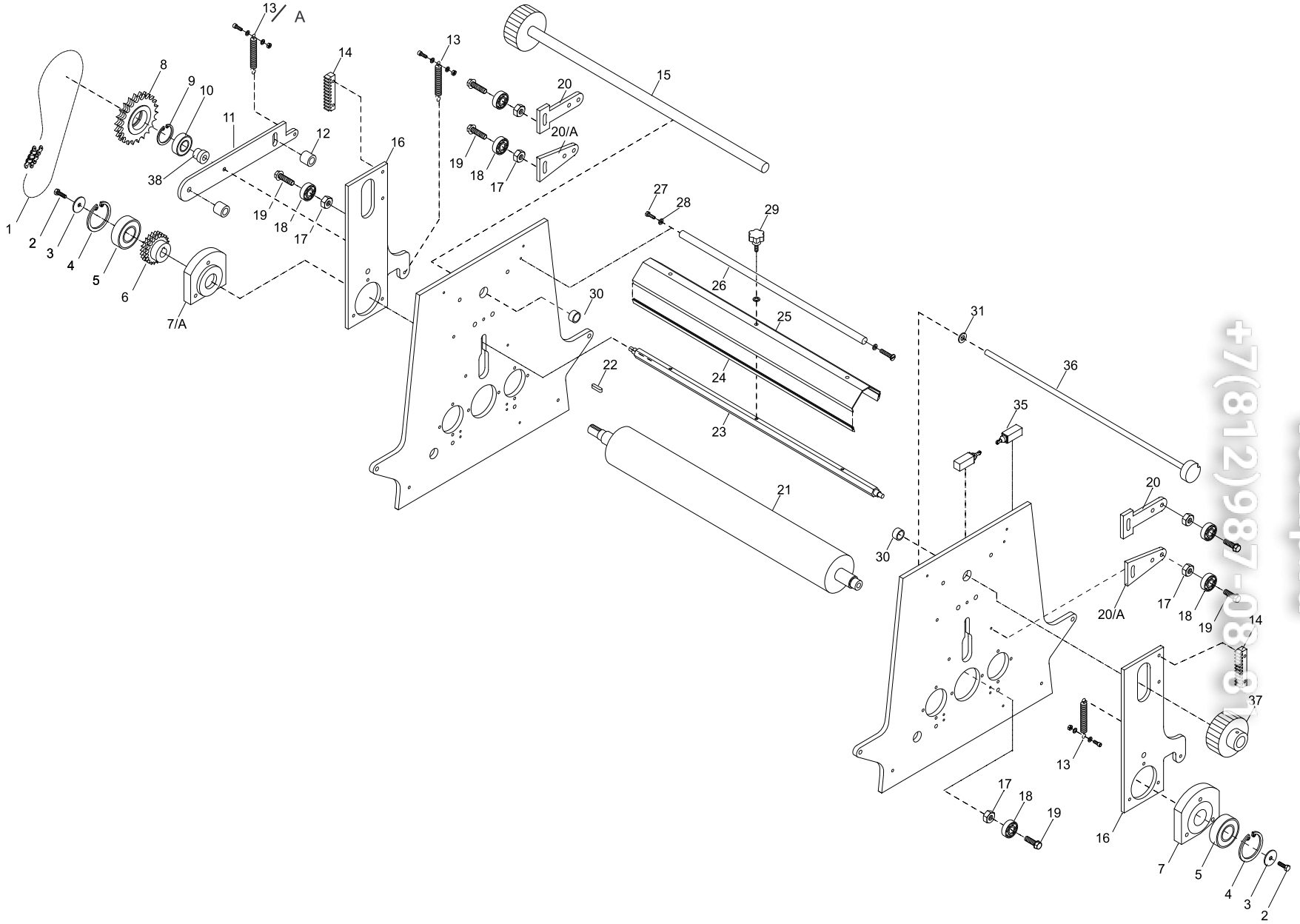

Зип Общепит
vsezip.ru
+7(812)987-08-81

MOD. B 500	TAV. 2

Зип Общепит
vsezip.ru
+7(812)987-08-81

N°	CODE	DENOMINAZIONE	DENOMINATION	DENOMINATION	BENENNUNG	DENOMINACIÓN
1	**2B5X27**	Catena	Chain	Chaîne	Kette	Cadena
2	**/**	Vite	Screw	Vis	Schraube	Tornillo
3	**20007**	Rondella	Washer	Rondelle	Scheibe	Arandela
4	**20044**	Anello elastico	Snap ring	Fiche élastique	Sprengring	Anillo de retención
5	**20028**	Cuscinetto	Bearing	Coussinet	Lager	Cojinete
6	**2B5X16**	Pignone	Pinion	Pinion	Ritzel	Piñón
7	**20013**	Flangia dx	Flange	Bride	Flansch	Brida
7/A	**20014**	Flangia sx	Flange	Bride	Flansch	Brida
8	**20025**	Corona	Crown gear	Couronne	Kranz	Corona
9	**20044**	Anello elastico	Snap ring	Fiche élastique	Sprengring	Anillo de retención
10	**20029**	Cuscinetto	Bearing	Coussinet	Lager	Cojinete
11	**20001**	Tendicatena	Chain tie rod	Tirant Chaîne	Kettespanner	Tensor cadena
12	**2B5X32**	distanziale	Spacer	Entretoise	Abstandhalter	Distanciador
13	**20022**	Molla	Spring	Ressort	Feder	Muelle
13/A	**20019**	Molla	Spring	Ressort	Feder	Muelle
14	**20010**	Cremagliera	Master rack	Cremaillère	Zahnstange	Cremallera
15	**2B505**	Albero comando	Control shaft	Arbre commande	Antriebswelle	Arbol mandos
16	**2B5X30**	Biella	Connecting rod	Bielle	Pleuel	Biela
17	**/**	Dado	Nut	Ecrou	Mutter	Tuerca
18	**20030**	Cuscinetto	Bearing	Coussinet	Lager	Cojinete
19	**/**	Vite	Screw	Vis	Schraube	Tornillo
20	**2B5X18**	Biella	Connecting rod	Bride	Pleuel	Biela
20/A	**20006**	Biella triangolare	Connecting rod	Bride triangulaire	Pleuelstange	Biela
21	**2B507**	Cilindro superiore	Upper/mobile roll	Cilindre superieure	Obere Walze	Rodillo móvil (superior)
22	**/**	Linguetta	Tab	Languette	Passfeder	Lengüeta
23	**2B513**	Albero quadro	Square shaft	Arbre carré	Vierkantwelle	Arbol cuadrado
24	**2B524**	Raschiatore superiore	Upper scraper	Racléeur superiéur	Oberer Schaber	Rascadores superiores
25	**2B502**	Supporto raschiatore	Upper scraper stand	Support Racléeur	Stütze oberen Schabers	Suporte rascadores
26	**2B514**	Tirante spalla	Web tie-rod	Tirant Epoulement	Schulteranker	Tensor brazo
27	**/**	Vite	Screw	Vis	Schraube	Tornillo
28	**/**	Rondella	Washer	Rondelle	Scheibe	Arandela
29	**20008**	Pomolo	Knob	Petite poignée	Knauf	Pomo
30	**20023**	Bussola DU	Bush DU	Manchon DU	Hülse DU	Collarín DU
31	**/**	Rondella	Washer	Rondelle	Scheibe	Arandela
35	**20039**	Finecorsa	Microswitch	Microinterrupteur	Endschalter	Tope recorrido
36	**2B530**	Asta azionamento finecor-sa	Microswitch driving gear	Coulisseau actionnement microinterrupteur	Endschalterfreigabestange	Varilla de control tope recorrido
37	**20026**	Pignone a modulo	Modulus pinion	Pinion à modul	Modulritzel	Piñón a módulo
38	**2B5X34**	Perno tendicatena	Chain tie rod pin	Pivot Tirant Chaîne	Zapfen fuer Kette	Perno para tensor de cadena

ED. 02007

MOD. B 500	TELAIO E COMANDI-FRAME AND CONTROLS-CHASSIS ET COMMANDES-RAHMEN UND STEUERUNGEN– BASTIDOR Y MANDOS	TAV. 3

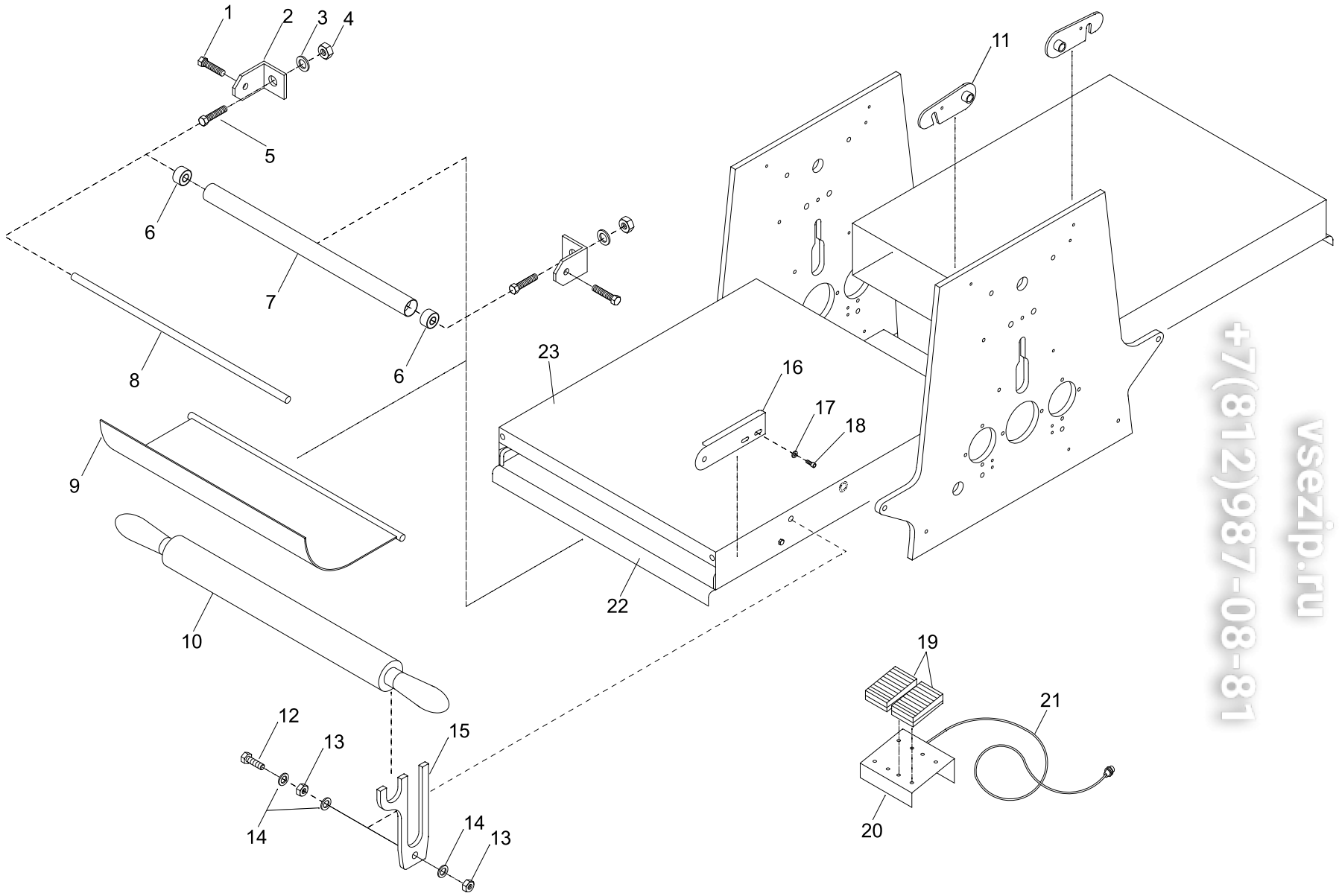

Зип Общепит
vsezip.ru
+7(812)987-08-81

MOD. B 500	TAV. 3

Зип Общепит
vsezip.ru
+7(812)987-08-81

N°	CODE	DENOMINAZIONE	DENOMINATION	DENOMINATION	BENENNUNG	DENOMINACIÓN
1	/	Vite	Screw	Vis	Schraube	Tornillo
2	/	Angolare	Support	Angulaire	Winkeleisen	Angular
3	/	Rondella	Washer	Rondelle	Scheibe	Arandela
4	/	Dado	Nut	Ecrou	Mutter	Tuerca
5	**2B5X14**	Vite	Screw	Vis	Schraube	Tornillo
6	**2B5X28**	Cuscinetto	Bearing	Coussinet	Lager	Cojinete
7	**2B5X12**	Rullo rinvio	Roll	Rouleau à point mort	Umkehrrolle	Rodillo en vacio
8	**2B5X13**	Albero	Shaft	Arbre	Welle	Arbol
9	**2B5X04**	Prolunga	Extension	Rallonge	Verlängerungsstück	Prolungaciones
10	**2B5X19**	Mattarello	Rolling pin	Rouleau	Nudelholz	Rodillo-madera
11	**2B532**	Gancio ferma piano	Lock working plane	Crochet arrêt plan	Ebenehaltehacken	Gancho bloqueo
12	/	Vite	Screw	Vis	Schraube	Tornillo
13		Dado	Nut	Ecrou	Mutter	Tuerca
14	/	Rondella	Washer	Rondelle	Scheibe	Arandela
15	**20003**	Portamattarello	Rolling pin holder	Porte rouleau	Nudelholzhalter	Porta rodillo
16	**2B5X05**	Riparo	Guard	Protection	Schutz	Protección
17	/	Rondella	Washer	Rondelle	Scheibe	Arandela
18	/	Vite	Screw	Vis	Schraube	Tornillo
19	**PED**	Pedali	Pedal	Pedale	Pedal	Pedal
20	**20035**	Supporto	Pedal stand	Support pedale	Pedalstütze	Suporte pedal
21	**20046**	Filo di connessione	Connection wire	Fil de connexion	Verbindungsdraht	Cable de conexion
22	**2B5X24**	Sottopiano 500/800	Underplane 500/800	Subplan 500/800	Untersebene 500/800	Bajo plano 500/800
22	**2B5X23**	Sottopiano 500/1000	Underplane 500/1000	Subplan 500/1000	Untersebene 500/1000	Bajo plano 500/1000
23	**2B5X22**	Piano 500/800	Plane 500/800	Plan 500/800	Ebene 500/800	Plano 500/800
23	**2B5X21**	Piano 500/1000	Plane 500/1000	Plan 500/1000	Ebene 500/1000	Plano 500/1000

ED. 02007

MOD. B 500	TELAIO E REGOLAZIONI-FRAME AND ADJUSTEMENTS-CHASSIS ET REGLAGES-RAHMEN UND EINSTELLUNGEN-BASTIDOR Y REGULACIONES	TAV. 4

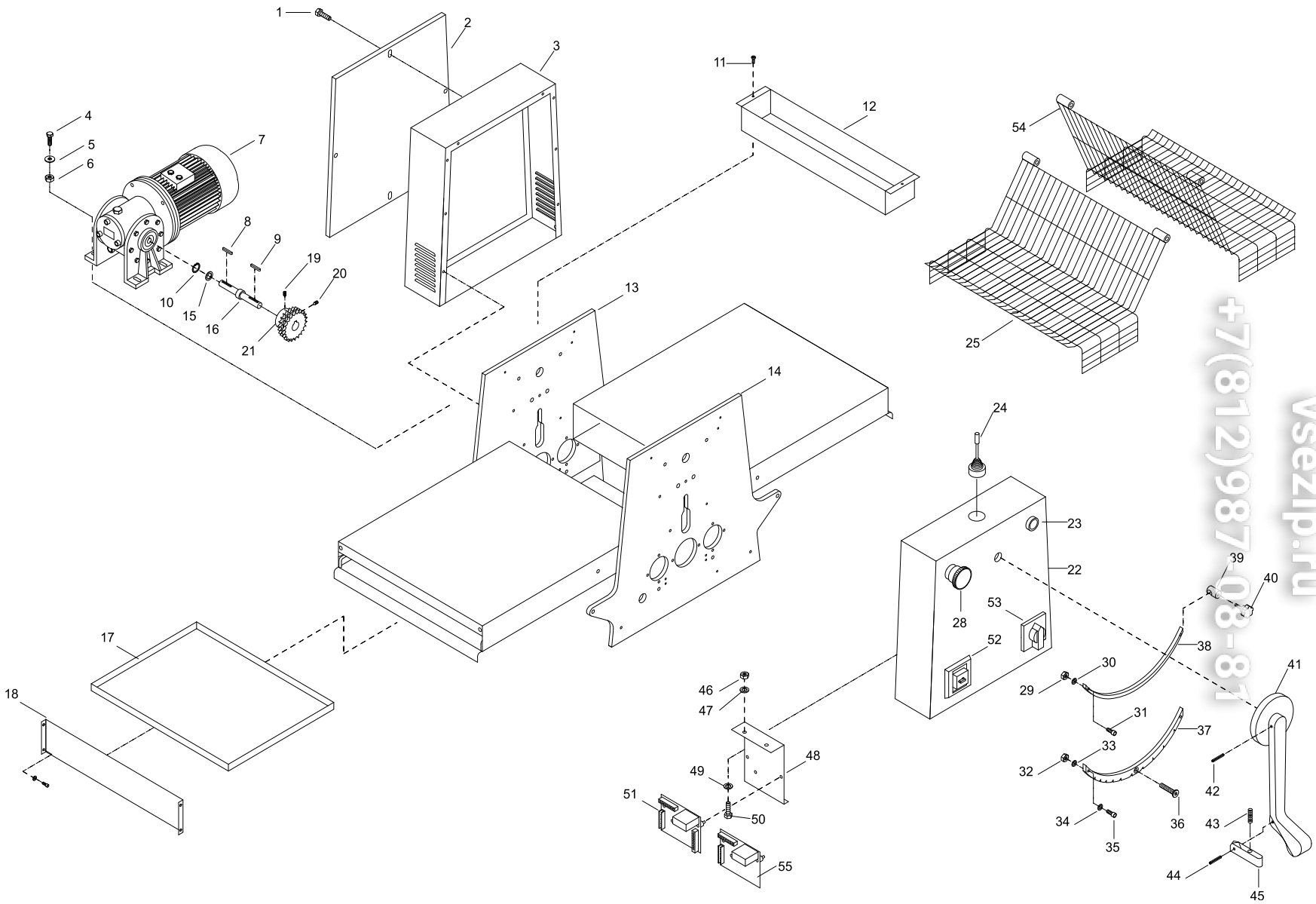

Зип Общепит
vsezip.ru
+7(812)987-08-81

MOD. B 500	TAV. 4

Зип Общепит
vsezip.ru
+7(812)987-08-81

N°	CODE	DENOMINAZIONE	DENOMINATION	DENOMINATION	BENENNUNG	DENOMINACIÓN
1	/	Vite	Screw	Vis	Schraube	Tornillo
2	**2B004**	Coperchio spalla	Web cover	Couvercle epoulement	Schulter	Brazo
3	**2B007**	Carter	Carter	Moteur	Gehäuse	Carter
4	/	Vite	Screw	Vis	Schraube	Tornillo
5	/	Rondella	Washer	Rondelle	Scheibe	Arandela
6	/	Grano	Grain	Grain	Madenschraube	Tuerca
7		Motoriduttore	Motor-gear	Ecrou	Getriebemotor	Motoriductor
8	/	Linguetta	Tab	Languette	Passfeder	Lengüeta
9	/	Linguetta	Tab	Languette	Passfeder	Lengüeta
10	/	Anello elastico	Elastic pin	Fiche élastique	Sprengring	Muelle
11	/	Vite	Screw	Vis	Schraube	Tornillo
12	**2B503**	Vaschetta porte farina	Flour holding cup	Bassin porte farine	Mehlkasten	Recipiente porta-harina
13	**2B003**	Spalla	Web	Epoulement	Schulter	Brazo
14	**2B002**	Spalla	Web	Epoulement	Schulter	Brazo
15	/	Rondella	Washer	Ecrou	Scheibe	Arandela
16	**2B017**	Albero lento	Shaft	Rondelle	Langsame Welle	Arbol
17	**2B510**	Vassoio raccogli farina	Flour holding cup	Bassin récolte farine	Mehlsammelbrett	Recipiente recoge-harina
18	**2B504**	Riparo vassoio raccogli farina	Flour holding cup guard	Protection bassin récolte farine	Mehlsammelbrettschutz	Proteción
19	/	Grano	Grain	Grain	Madenschraube	Tuerca
20	/	Grano	Grain	Grain	Madenschraube	Tuerca
21		Pignone	Pinion	Panneau naterieur	Ritzel	Piñón
22	**2B001**	Coperchio spalla	Cover web	Couvercle époulement	Schulterdeckel	Tapa brazo
23	**20034**	Marcia	Start switch	Start	Gang	Marcha
24	**20038**	Joystick	Joystick	Joistick	Joystick	Joistick
25	**2B5X31**	Riparo	Guard	Protection	Schutz	Proteción
28	**20043**	Arresto	Stop switch	Stop	Sperre	Paro
29	/	Dado	Nut	Ecrou	Mutter	Tuerca
30	/	Rondella	Washer	Rondelle	Scheibe	Arandela
31	/	Vite	Screw	Vis	Schraube	Tornillo
32	/	Dado	Nut	Ecrou	Mutter	Tuerca
33	/	Rondella	Washer	Rondelle	Scheibe	Arandela
34	/	Rondella	Washer	Rondelle	Scheibe	Arandela
35	/	Vite	Screw	Vis	Schraube	Tornillo
36	/	Vite	Screw	Vis	Schraube	Tornillo
37	**20005**	Settore dentato	Toothed Sector	Secteur dentelé	gezahnter Bereich	Sector dentado
38	**20004**	Settore mobile	Mobile sector	Secteur mobile	beweglicher Bereich	Sector movil
39	**20015**	Fermo settore mobile	Mobile sector lock	Arrêt secteur mobile	Haltevorrichtung bewegli-chen Bereichs	Paro sector movil

MOD. B 500	TAV. 4

Зип Общепит
vsezip.ru
+7(812)987-08-81

N°	CODE	DENOMINAZIONE	DENOMINATION	DENOMINATION	BENENNUNG	DENOMINACIÓN
40	**20009**	Manopola	Handle	Petite poignée	Griff	Pomo
41	**20016**	Maniglia	Handle	Poignée	Handgriff	Manija
42	/	Spina elastica	Elastic pin	Fiche élastique	elastischer Stift	Pasador
43	**20020**	Molla	Spring	Ressort	Feder	Meulle
44	/	Spina elastica	Elastic pin	Fiche élastique	elastischer Stift	Pasador
45	**20011**	Fermo maniglia	Handle lock	Arrêt poignée	Handgriffhaltevorrichtung	Fijador manija
46	/	Vite	Screw	Vis	Schraube	Tuerca
47	/	Rondella	Washer	Rondelle	Scheibe	Arandela
48	**2B008**	Supporto scheda logica	Auxiliary plate holder	Support fiche électronique	Logikkartestütze	Suporte cuadro electrico
49	/	Rondella	Washer	Rondelle	Scheibe	Arandela
50	/	Vite	Screw	Vis	Schraube	Tornillo
51	**20041**	Scheda logica	Auxiliary plate	Fiche électronique	Logikkarte	Cuadro electrico
52	**20036**	Magnetotermico	Overload cut-out disconnecting switch	Disjuncteur	Magneto-thermischer Schalter	Magnetotérmico
53	**20037**	Selettore	Speed selector	Selecteur	Wählschalter	Selector
54	**2B5X17**	Riparo dx	Guard	Protection	Schutz	Proteción
55	**20042**	Scheda potenza	Power plate	Fiche électronique puissance	Karte	Cuadro electrico