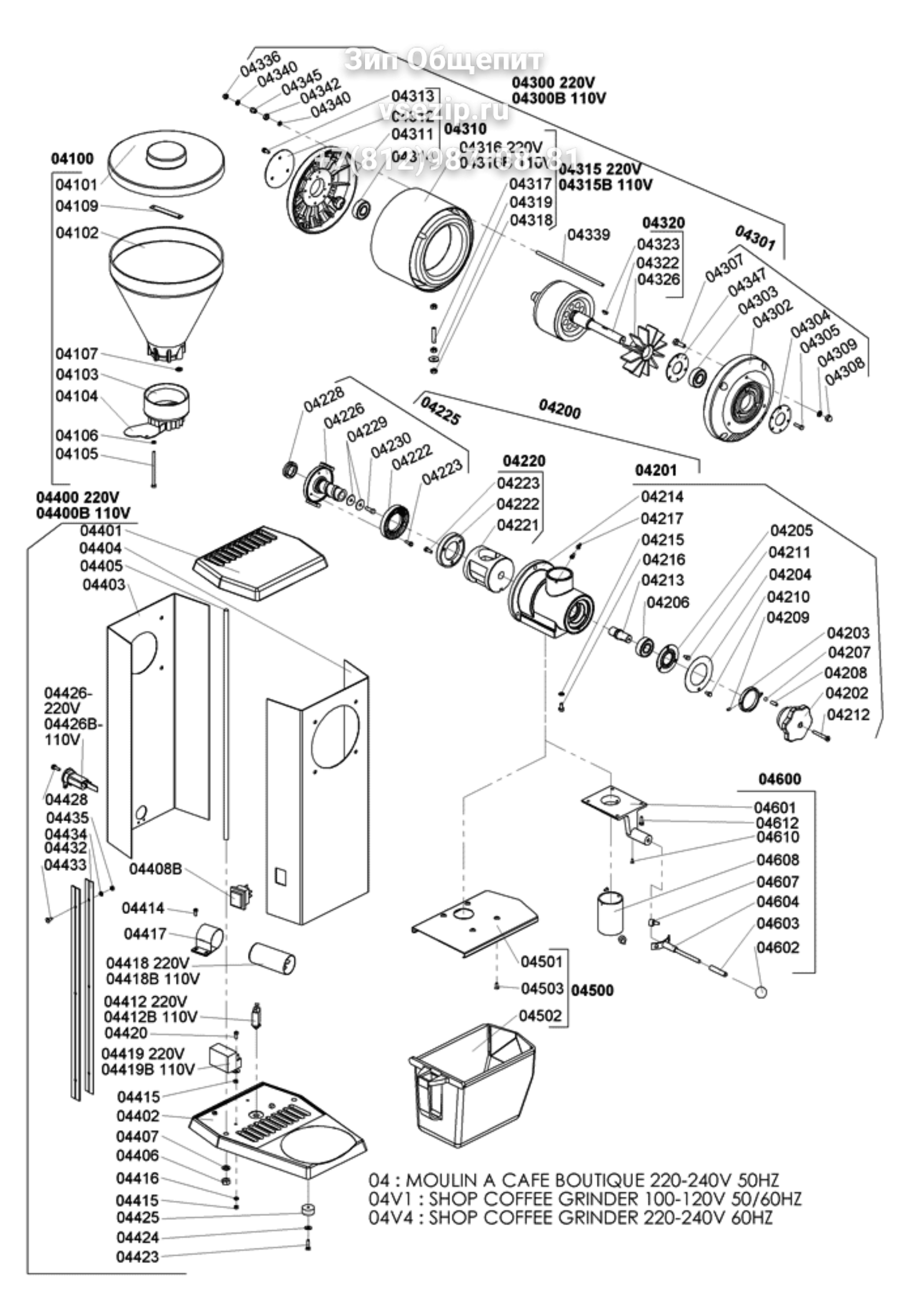

Зип Общепит
vsezip.ru
+7(812)987-08-81

04 : MOULIN A CAFE BOUTIQUE 220-240V 50HZ
04V1 : SHOP COFFEE GRINDER 100-120V 50/60HZ
04V4 : SHOP COFFEE GRINDER 220-240V 60HZ